SMARTLIVING

Behatolásjelző rendszerek

EASY 4U

FlexIO

janus®

VoIP

GameOver

Telepítői és programozási útmutató

inim® ELECTRONICS

Garancia

Az INIM Electronics és a magyarországi forgalmazó 24 hónap garanciát vállal normál körülmények kötött történő meghibásodás esetére. Mivel a gyártó önmaga nem végez közvetlenül telepítési munkálatokat, így nem tudja garantálni, hogy az INIM Electronics által nem tanúsított eszközök nem eredményeznek minőségbeli vagy teljesítménybeli romlást.

A garancia csak szakszerű telepítés és megfelelő használat esetén érvényes, és nem vonatkozik az alábbi esetekre:

- gondatlanságból vagy szakszerűtlen karbantartásból eredő meghibásodás
- elemi erők okozta sérülés, úgymint villámcsapás, tűzvész, árvíz vagy szélvihar
- vandalizmus
- használat közben szokásos elhasználódás

A meghibásodott termékek javítása és cseréje a gyártó és a forgalmazó feladata. A garanciával kapcsolatos részletekért nézze meg a gyártó vagy a forgalmazó weblapját.

Korlátozott garancia

A gyártó és a forgalmazó nem tud felelősséget vállalni a vásárló felé a helytelen tárolásból, kezelésből vagy felhasználásból eredő károkért.

A termék felszerelését és beprogramozását szakképzett telepítő szakemberrel kell végeztetni. A telepítés folyamán a termék *Telepítői és programozási útmutatójában* foglaltakat szem előtt tartva kell eljárni.

Jogi nyilatkozat

A dokumentációban szereplő leírások a forgalmazó és a gyártó tulajdonát képezik. A dokumentációnak része vagy egésze semmilyen formában nem másolható és terjeszthető a forgalmazó írásos hozzájárulása nélkül. Minden jog fenntartva!

1999/5/CE megfelelőségi nyilatkozat

Az INIM Electronics s.r.l. ezúton kijelenti, hogy a SmartLiving termék megfelel az 1999/5/CE előírásainak.

A termékek megfelelőségi nyilatkozata elérhető az alábbi weblapon: www.inim.biz/dc.html

Tartalomjegyzék

0 ERRŐL A LEÍRÁSRÓL 5

0.1 TERMINOLÓGIA 5
0.2 A DOKUMENTÁCIÓBAN TALÁLHATÓ JELÖLÉSEK 5

1 ÁLTALÁNOS INFORMÁCIÓK 6

1.1 A GYÁRTÓ NEVE 6
1.2 A SMARTLIVING TERMÉKCSALÁD 6
1.3 AZ ALKALMAZOTT VÉDETT SZABVÁNYOK 6
1.4 LEÍRÁSOK 6
1.4.1 Telepítői és programozási útmutató (ez a leírás) 6
1.4.2 Felhasználói útmutató 6
1.5 A RENDSZER HASZNÁLÓI 7
1.5.1 Telepítő 7
1.5.2 Felhasználó 7
1.6 SZÓSZEDET 7

2 A KÖZPONT ÉS A PERIFÉRIÁK 8

2.1 KÖRNYEZETI FELTÉTELEK 8
2.2 A SMARTLIVING BEHATOLÁSJELZŐ KÖZPONTOK 8
2.2.1 A csomag tartalma 8
2.2.2 A központok jellemzői 9
2.3 PERIFÉRIÁK 12
2.3.1 JOY/GR és JOY/MAX kezelőegységek 12
2.3.2 nCode/G és Concept/G kezelőegységek 13
2.3.3 Olvasók (nBy/S és nBy/X) 15
2.3.4 FLEX5 bővítőmodulok 15
2.3.5 Air2-BS100 rádiós adó-vevő modulok 16
2.3.6 IVY hang- és fényjelzők 17
2.3.7 IB100 izolátorok 17

3 TELEPÍTÉS 18

3.1 A KÖZPONT FELSZERELÉSE 18
3.1.1 Falra szerelés 18
3.1.2 A hálózati feszültség csatlakoztatása 18
3.1.3 Az akkumulátor csatlakoztatása 19
3.1.4 A hőszonda alkalmazása 19
3.1.5 A központ fedőlapjának nyitása és lezárása 21
3.1.6 A vezetékes (PSTN) telefonvonal csatlakoztatása 21
3.1.7 A központ és a számítógép összekapcsolása 22
3.1.8 A SmartLogos30M beszédmodul csatlakoztatása (opcionális) 22
3.1.9 A központ szerviz állapota 23
3.2 A PERIFÉRIÁK CSATLAKOZATÁSA 23
3.2.1 Az I-BUS rendszerbusz csatlakoztatása 23
3.2.2 A JOY kezelőegység szerelése 25
3.2.3 Az nCode/G és Concept/G kezelőegység szerelése 25
3.2.4 Az nBy/S olvasó szerelése 26
3.2.5 Az nBy/X olvasó szerelése 26

3.3 A PERIFÉRIÁK CÍMÉNEK BEÁLLÍTÁSA 27
3.3.1 A kezelőegységek címbeállítása 28
3.3.2 A FLEX5 bővítőmodul és az Air2-BS100 rádiós bővítőmodul címének beállítása 28
3.3.3 Az nBy olvasók címének beállítása 29
3.4 A PERIFÉRIÁK AUTOMATIKUS FELISMERÉSE 29
3.5 AZ ÉRZÉKELŐK VEZETÉKEZÉSE ÉS BEKÖTÉSE 29
3.5.1 Alapban nyitott (NO) és alapban zárt (NC) bekötés 30
3.5.2 Egy ellenállásos (EOL) bekötés 30
3.5.3 Két ellenállásos (DEOL) bekötés 31
3.5.4 Zónaduplázás 31
3.5.5 Zónaduplázás vonalfigyeléssel 31
3.6 A REZGÉS- ÉS REDŐNYÉRZÉKELŐK BEKÖTÉSE 32
3.6.1 Alapban zárt (NC) bekötés 32
3.6.2 Bekötés vonalfigyeléssel (NC + EOL) 32
3.7 RÁDIÓS ESZKÖZÖK CSATLAKOZTATÁSA 33
3.8 A ZÓBANEKÖTÉS AUTOMATIKUS FELISMERÉSE 33
3.9 A KIMENETEK CSATLAKOZTATÁSA 33
3.9.1 A hangjelzők csatlakoztatása 33
3.9.2 Az open-kollektor (OC) kimenetek bekötése 34
3.10 KIEGÉSZÍTŐ MODULOK 34
3.10.1 AUXREL32 34
3.10.2 SmartLink/GBW 35
3.10.3 FLEX5/U 36
3.10.4 SmartLAN 36

4 ELSŐ BEKAPCSOLÁS 37

5 PROGRAMOZÁS A SMARTLEAGUE PROGRAMOZÓI SZOFTVERREL 38

5.1 A SMARTLEAGUE BEMUTATÁSA 38
5.2 A SMARTLEAGUE HASZNÁLATA 39
5.3 PROJEKT KÉSZÍTÉSE 39

6 A RENDSZER PROGRAMOZÁSA, PROGRAMOZÁSI OPCIÓK 41

6.1 BEMUTATÁS 41
6.2 KEZELŐEGYSÉGRŐL TÖRTÉNŐ PROGRAMOZÁS (BELÉPÉS A PROGRAMOZÓI MENÜBE) 41
6.3 SZÁMÍTÓGÉPRŐL TÖRTÉNŐ PROGRAMOZÁS (A SMART-LEAGUE PROGRAM HASZNÁLATÁVAL) 42
6.4 ÁLTALÁNOS BEÁLLÍTÁSOK 42
6.5 BE- ÉS/VAGY KIMENETEK 45
6.6 ZÓNÁK 47
6.7 KIMENETEK 52
6.8 TELEFON BEÁLLÍTÁSOK 54
6.9 ESEMÉNYEK 55
6.10 IDŐZÍTŐK 59
6.11 TERÜLETEK 60
6.12 KÓDOK 61
6.13 TELEPÍTŐI KÓDOK 64
6.14 KULCSOK 64
6.15 TERÜLETCSOPORTOK 66
6.16 GYORSPARANCSOK 67
6.17 BŐVÍTŐMODULOK 68
6.18 KEZELŐEGYSÉGEK 68

6.19 OLVASÓK 69
6.20 BUSZOS SZIRÉNÁK 70
6.21 NYELV 70
6.22 BESZÉDÜZENETEK 70
6.23 GYÁRI BEÁLLÍTÁSOK 71
6.24 FELHASZNÁLÓI FUNKCIÓK 73
6.25 EGYÉB BEÁLLÍTÁSOK 74
6.25.1 A telefonvonal beállítása 76

7 HIBÁK ÉS HIBAJELZÉSEK 77

7.1 AZ I-BUS RENDSZERBUSZ 77
7.2 ÁLLAPOTJELZŐ LED-EK 77
7.3 CSENGETÉS ÉRZÉKENYSÉG (ADSL VAGY ISDN TELEFONVONAL ESETÉN) 78

A MELLÉKELT – SZÓSZEDET 79

B MELLÉKLET – ALAPÉRTELMEZETT GYORSPARANCSOK ÉS IKONOK 90

C MELLÉKLET – TOVÁBBI IKONOK 92

D MELLÉKLET – BESZÉDÜZENETEK 93

E MELLÉKLET – A BE- ÉS KIMENETI PONTOK AZONOSÍTÁSA 97

F MELLÉKLET – AZ ESEMÉNYEK ÁLTAL VEZÉRELT KIMENETEK KOMBINÁCIÓI 98

G MELLÉKLET – CEI79-2 ÉS EN50131 MEGFELELŐSÉG 99

0 ERRŐL A LEÍRÁSRÓL

0.fejezet

Jelen leírás alapjául szolgáló leírás: DCMIINEOSLIVINGE-R300-20100601

Az eredeti dokumentum verziószáma: 3.00, angol

0.1 Terminológia

A rendszer fő egységére vonatkozó megnevezés, amely a SmartLiving behatolásjelző rendszer vezérlését és felügyeletét látja el.	**KÖZPONT, PANEL**
A felszerelt eszközt elölnézetére vonatkozó irányok.	**JOBB, BAL, HÁTUL, ELÖL, ALATT, FELETT**
Olyan eszköz, amely a beszéd- vagy digitális telefonhívásokat bonyolítja az előre megadott telefonszámok felé, meghatározott események hatására.	**TELEFONHÍVÓ**
Olyan személy, akinek van megfelelő gyakorlata és képzettsége – a törvényi előírásoknak megfelelően – a biztonsági rendszer telepítésére és programozására.	**KÉPZETT SZEMÉLY**
Kiválasztásnál klikkeljen a meghatározott elemre, vagy lépjen be a menübe.	**KIVÁLASZT**
Nyomja le a szövegkörnyezetben meghatározott billentyűt a kezelőegységen.	**LENYOM**

0.2 A dokumentációban található jelölések

Az alábbi grafikus jelölések kerülnek alkalmazásra a dokumentációban:

Jelölés	Példa	Magyarázat
dőltbetűs szöveg	Részleteket a *B melléklet-ben* talál.	A leírás egy meghatározott részére való utalás (ábra, táblázat, fejezet, stb.)
<szöveg>	#<ügyfélkód>	Szerkeszthető mező.
[NAGYBETŰ] vagy [szám]	[A] vagy [1]	A rendszer egy meghatározott részére való hivatkozás.
Nyomógomb	F1 Fn F2 F3 F4	A kezelőegység meghatározott nyomógombja.

Megjegyzések: a környező szöveggel összefüggő, fontos információ.

FIGYELMEZTETÉS: a környező szöveg utasításait részlegesen vagy egészében figyelmen kívül hagyva, az eszköz meghibásodhat.

VESZÉLY: a környező szöveg utasításait részben vagy egészében figyelmen kívül hagyva, sérülést okozhat a telepítőnek vagy felhasználónak.

Ehhez hasonlóan jelölt szövegdobozok, amely figyelemfelkeltő javaslatokat vagy ajánlásokat tartalmaz.

1 ÁLTALÁNOS INFORMÁCIÓK

1.fejezet

1.1 A gyártó neve

INIM Electronics s.r.l. (Olaszország)

1.2 A SmartLiving termékcsalád

Megnevezés:	behatolásjelző központ
Elérhető modellek:	SmartLiving 505 SmartLiving 515 SmartLiving 1050 SmartLiving 1050L SmartLiving 10100L
A gyártás kezdete:	2008 (1.0x firmware verzió) 2009 (2.xx firmware verzió) 2010 (3.xx firmware verzió)

1.3 Az alkalmazott védett szabványok

A SmartLiving központcsalád az alábbi, INIM által jegyzett – szabadalmakat alkalmazza:

- **Be- és/vagy kimeneti pontok:** a bővítőmodulokon és a kezelőegységekben, valamint a központon lévő T6-T10 pontok (csak a 1050, 1050L és 10100L modelleknél) külön-külön beállíthatóak akár be- akár kimenetként, akár mindkettőnek (felügyelt kimenet).
- **nBy/X proximity olvasó:** ez az olvasó úgy lett megtervezve, hogy a villanykapcsoló alá legyen telepíthető.
- **Zónabekötés felismerés:** lehetőséget teremt arra, hogy a központ automatikusan felismerje és tárolja a rendszer összes zónájának bekötési módját, ezzel megkímélve a telepítőt egy unalmas művelettől.

1.4 Leírások

1.4.1 Telepítői és programozási útmutató (ez a leírás)

A telepítő szakembernek gondosan el kell olvasnia és tisztában kell lennie ebben a leírásban foglaltakkal, a SmartLiving rendszer működésével és összetevőivel. (A *Telepítői leírás* a telepítők számára a forgalmazónál elérhető, magyar és angol nyelven). A gyártó leírását a telepítőnek szigorúan be kell tartania. A telepítői kötelessége, hogy tájékoztassa az épület biztonsági rendszerét használókat, hogy a megfelelő elővigyázatosság mindenképpen szükséges a jogosulatlan behatolások megelőzésének érdekében. A *Telepítői és programozói útmutató* külön is rendelhető.

1.4.2 Felhasználói útmutató

A telepítőnek és a felhasználónak is gondosan el kell olvasnia a *Felhasználói útmutatót*. (A központhoz mellékelve, de a forgalmazónál is beszerezhető magyar és angol nyelven.) A telepítés befejezését követően a telepítőnek meg kell győződnie, hogy a Felhasználói útmutatót a felhasználók megkapták, és ez alapján tökéletesen megértették, hogy a rendszer hogyan működik, valamint biztosan ismerik a rendszer funkcióit és a kezelési folyamatot.

1.5 A rendszer használói

1.5.1 Telepítő

A telepítő az a személy (vagy személyek csoportja), aki felszereli és beprogramozza az egész biztonsági rendszert az előzetes megállapodásnak és az érvényben lévő törvényeknek megfelelően. Mivel a felhasználóval csak a telepítő van kapcsolatban, a telepítő feladata a biztonságtechnikai rendszer megfelelő működtetésének bemutatása és a felhasználók oktatása.

Normál működési körülmények között a telepítő nem kapcsolhatja be vagy ki a biztonsági rendszert a fő felhasználó előzetes felhatalmazása nélkül. A programozási menü eléréséhez a rendszer minden területének kikapcsolt állapotban kell lennie.

1.5.2 Felhasználó

A felhasználó az a személy (vagy személyek) aki az épületben létesített behatolásjelző rendszer használatára jogosult. Csak a jogosult felhasználók működtethetik a rendszert, kapcsolhatják be vagy ki a területeket.

A legáltalánosabb műveletek végrehajthatóak akár kód vagy kulcs használata nélkül is. Ezt a lehetőséget a telepítőtől kell kérni, de figyelembe kell venni, hogy nagymértékben csökkenti a rendszer biztonságát (pl. téves bekapcsolás vagy kikapcsolás hatására történő riasztás miatt).

1.6 Szószedet

A felhasználó számára ajánlott, hogy a rendszerrel kapcsolatos ismereteinek bővítése, és a leírás könnyebb megértése miatt nézze át az *A melléklet* végén található szószedetet, ahol a biztonságtechnika területén leggyakrabban használt technikai kifejezések magyarázatát találja, és fontos lehet a SmartLiving rendszerrel kapcsolatban.

2 A KÖZPONT ÉS A PERIFÉRIÁK

2.fejezet

2.1 Környezeti feltételek

Minden SmartLiving központtípus, valamint a kezelőegységek, bővítőmodulok és az nBy/X olvasók csak beltéren szerelhetőek fel, optimális működési feltételeket pedig az alábbi környezeti viszonyok jelentenek:

- **Hőmérséklet:** -10°C … +40°C
- **Maximum páratartalom:** 75%

Az nBy/S olvasó alkalmazható kültéren és beltéren egyaránt, az alábbi optimális viszonyoknak megfelelően:

- **Hőmérséklet:** -10°C … +40°C
- **Relatív páratartalom:** 25% - 95%
- **IP védelem:** IP34

2.2 A SmartLiving behatolásjelző központok

2.2.1 A csomag tartalma

A dobozban a következőket találja:

- Fém készülékház, a központ alaplapjával valamint egy tápegység (transzformátor vagy kapcsolóüzemű tápegység).
- Felhasználói útmutató
- Gyors telepítési útmutató
- Egy műanyag csomag, amelynek tartalma központtípustól függően:

1. táblázat – A SmartLiving központokban található csomag tartalma

Tartozék	SmartLiving behatolásjelző központ				
	505	515	1050	1050L	10100L
3k9Ω, 1/4 W ellenállás	10		20		
6k8Ω, 1/4 W ellenállás	10		20		
Akkumulátorcsatlakozó vezeték	1				
Csavarok a fedőlap rögzítésére	4				
Figyelmeztető matrica	1				

Security system protected area

Az alábbi tételek nem szerepelnek az alaptartozékok között, azokat a forgalmazónál lehet beszerezni:

- Hőszonda (az akkumulátortöltés optimalizálására, az akkumulátor hőmérsékletfüggő töltésére).
- Akkumulátor.
- SmartLeague programozói szoftver CD vagy DVD lemezen.
- Telepítői útmutató magyar vagy angol nyelven.

2.2.2 A központok jellemzői

2. táblázat – A SmartLiving központok elektromos és mechanikus jellemzői

Jellemző	SmartLiving 505	SmartLiving 515	SmartLiving 1050	SmartLiving 1050L	SmartLiving 10100L
Tápfeszültség	230VAC -15%/+10%, 50/60Hz				
Hálózati áramfelvétel	0,2A		0,3A		0,6A
A tápegység maximális árama	1,2A		3A		5A
Maximális akkumulátortöltő áram	1A		2A		
Maximális akkumulátorméret	12V, 7Ah			12V, 17Ah	
Maximális áram a +AUX csatlakozón	900mA		4,05A (minden AUX1-2-3 kimeneten 1,35A)		
Fémdoboz mérete	215 x 305 x 85mm			375 x 510 x 85mm	
Súly (akkumulátor nélkül)	2,5kg		2,2kg	5,3kg	

A SmartLiving 505, 515 és 1050 központok egy fém készülékházban vannak elhelyezve. Ebben 1db 7Ah akkumulátornak van hely kialakítva. A fémdoboz mérete 215 x 305 x 85mm.

A SmartLiving 1050L és 10100L központok egy nagyobb fém készülékházban vannak elhelyezve. Ebben 1db 17Ah akkumulátornak van hely kialakítva. A fémdoboz mérete 375 x 510 x 85mm.

A központ adatlapja a fém készülékház belsejében található, a *jobb oldali* ábráknak megfelelően.

Az *alábbi táblázat* tartalmazza a 4 modell főbb jellemzőit, és a maximális eszközszámokat.

3. táblázat - SmartLiving központok: fontosabb jellemzők

Jellemző	SmartLiving behatolásjelző központ				
	505	515	1050	1050L	10100L
Összes be- és kimeneti pont (a relé és 2db OC kimeneten felül)	5	15	50		100
Pont a központon (T1, T2,...)	5		10		
Bemenetként használható pont a központon	5		10		
Redőny- vagy rezgésérzékelő jelének fogadására alkalmas pont a központon	2				
Kimenetként használható pont a központon (OC és relé kimeneteken felül)	0		5		
Maximális zónaszám (duplázással)	10	30	100		200
Relé kimenet a központon	1				
Open-kollektor (OC) kimenet a központon	2				
Open-kollektor (OC) kimenet terhelhetősége (mA)	150		500		
Maximális területszám	5		10		15
Maximális kezelőegység	5		10		15
Hangposta mérete	5		10		15
Maximális bővítőmodul	5	10	20		40
Maximális olvasó	10		20		30
Maximális rádiós bővítő (Air2-BS100)	10		20		30
Maximális izolátor (IB100)	15				
Felhasználói kódok	30		50		100
Kulcsok	50		100		150
Időzítők	10				20
Eseménymemória bejegyzései	500				1000

Megjegyzések: a SmartLiving központok nem tartalmaznak beépített szabotázs érzékelőt a falról való leszerelés érzékelésére. Érdeklődjön a forgalmazónál az ilyenfajta szabotázsvédelem lehetőségéről.

4. táblázat – SmartLiving központok: a részek leírása

	SmartLiving behatolásjelző központ				
	505	515	1050	1050L	10100L
A	Tápegység (transzformátor)		Kapcsolóüzemű tápegység, 3A terhelhetőséggel		Kapcs. tápegy-ség, 5A
B	Hálózati feszültség csatlakozópontja (230VAC, 50/60Hz) (ld. *3.1.2. fejezet*)				
C	Tápfesz. vezeték		Tápfeszültség vezeték		
D	-		Tápfeszültség vezeték (a kapcsolóüzemű tápegységből a központba)		
E	Hálózati kábel bevezetés				
F	Fém doboz				
G	Furatok a fémdoboz falra történő rögzítéséhez				
H	Hátlap szabotázskapcsoló helye				
I	Akkumulátor				
J	Akkumulátor vezeték				
K	Akkumulátor vezeték csatlakozója				
L	Hőszonda (opcionális)				
M	Hőszonda csatlakozója				
N	Hőszonda tiltó áthidalás		-		
O	SmartLAN tápfeszültség engedélyező áthidalás				
P	Belső I-BUS rendszerbusz csatlakozás				
Q	Szerviz áthidalás (ld. *3.1.9. fejezet*)				
R	SmartLogos30M beszédmodul csatlakozó				
S	RS232 soros port (DB9 apa)				
T	Falról leszerelést érzékelő kapcsoló csatlakozója (opcionális)				
U	Fedélnyitást érzékelő kapcsoló csatlakozója (opcionális)				
V	Fedélnyitást érzékelő kapcsoló az alaplapon				
W	Csatlakozósor (ld. *5. táblázat*)				
X	Állapotjelző kék és narancssárga LED (ld. *7.2. fejezet*)				
Y	Belső program verzióját jelző címke				
Z	-			AUXREL32 panel helye	
a1	Földelési pontok				
b1	-			FLEX5/U bővítőmodul helyek	
c1	-			SmartLink GSM modul felfogatási helyek	
d1	-			GSM antenna bevezetési helye	
e1	-			SmartLink GSM modul akkumulátor hely	

5. táblázat – SmartLiving központok: csatlakozósor [W]

szám	Ikon	SmartLiving behatolásjelző központ				
		505	515	1050	1050L	10100L
1	⏚	Földelés csatlakozója				
2-3	☎	A telefonvonalhoz csatlakozó eszközökhöz (továbbmenő vonal)				
4-5	PSTN	Bejövő vezetékes telefonvonal				
6-7-8-9	+ D S -	I-BUS rendszerbusz csatlakozó				
10-11-12	NC NO COM	Feszültségfüggetlen relékimenetek (hangjelző relé)				
13	+AUX	12V feszültségkimenet				
14-15	OC1 OC2	2db Open-kollektor típusú kimenet (2 x)				
16	+AUX	12V feszültségkimenet				
17-19-21-23-25	⏚	0V csatlakozás (negatív vagy GND)				
18-20-22-24-26	T1 T2 T3 T4 T5	A központ bemeneti pontjai (5db) Csak bemenetként használható!				
27	+AUX	12V feszültségkimenet				
28-29	AC	Hálózati transzformátor csatlakozás		-		
28-30-32-34-36	T6 T7 T8 T9 T10	-		A központ be és/vagy kimeneti pontjai (5db)		
29-31-33-35	⏚	-		0V csatlakozás (negatív vagy GND)		
37	+AUX	-		12V feszültségkimenet		

A SmartLiving505 és 515 központok alaplapja

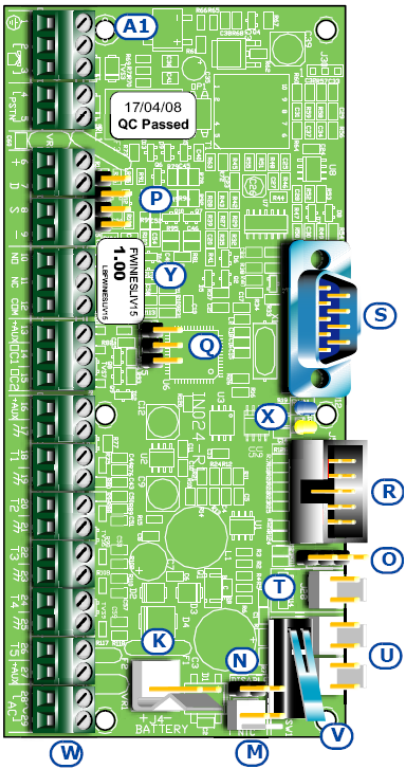

A SmartLiving1050 / 1050L és 10100L központ alaplapja

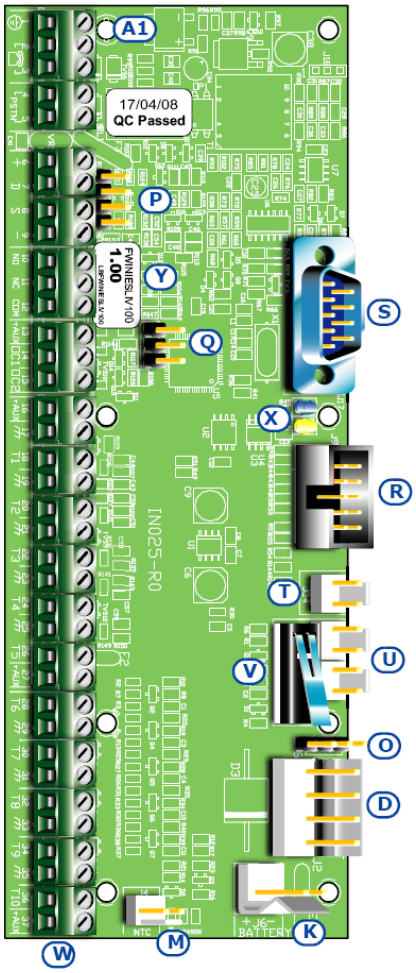

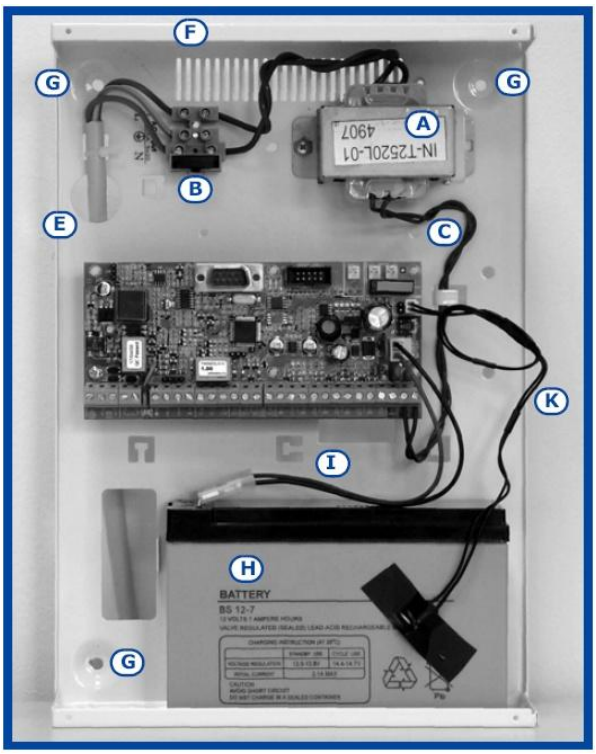

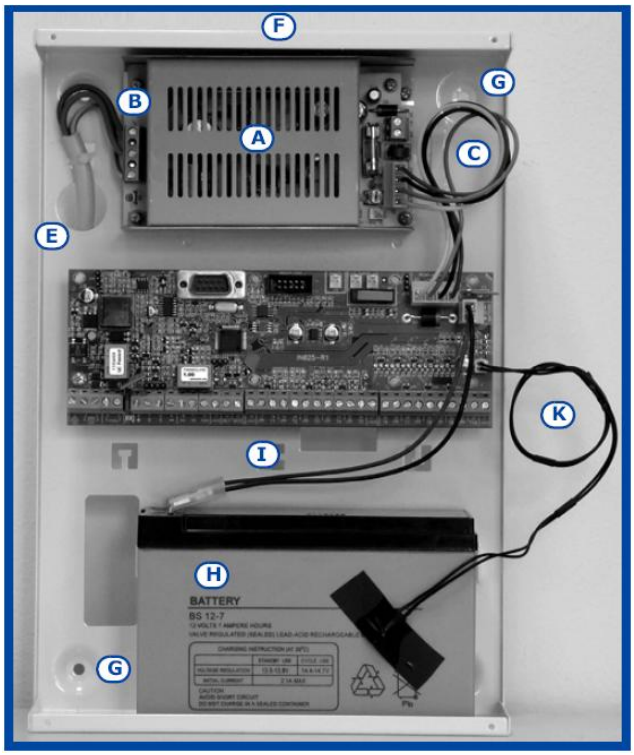

↑ SmartLiving505 és 515

SmartLiving1050 ↑

↓ SmartLiving1050L és SmartLiving10100L ↓

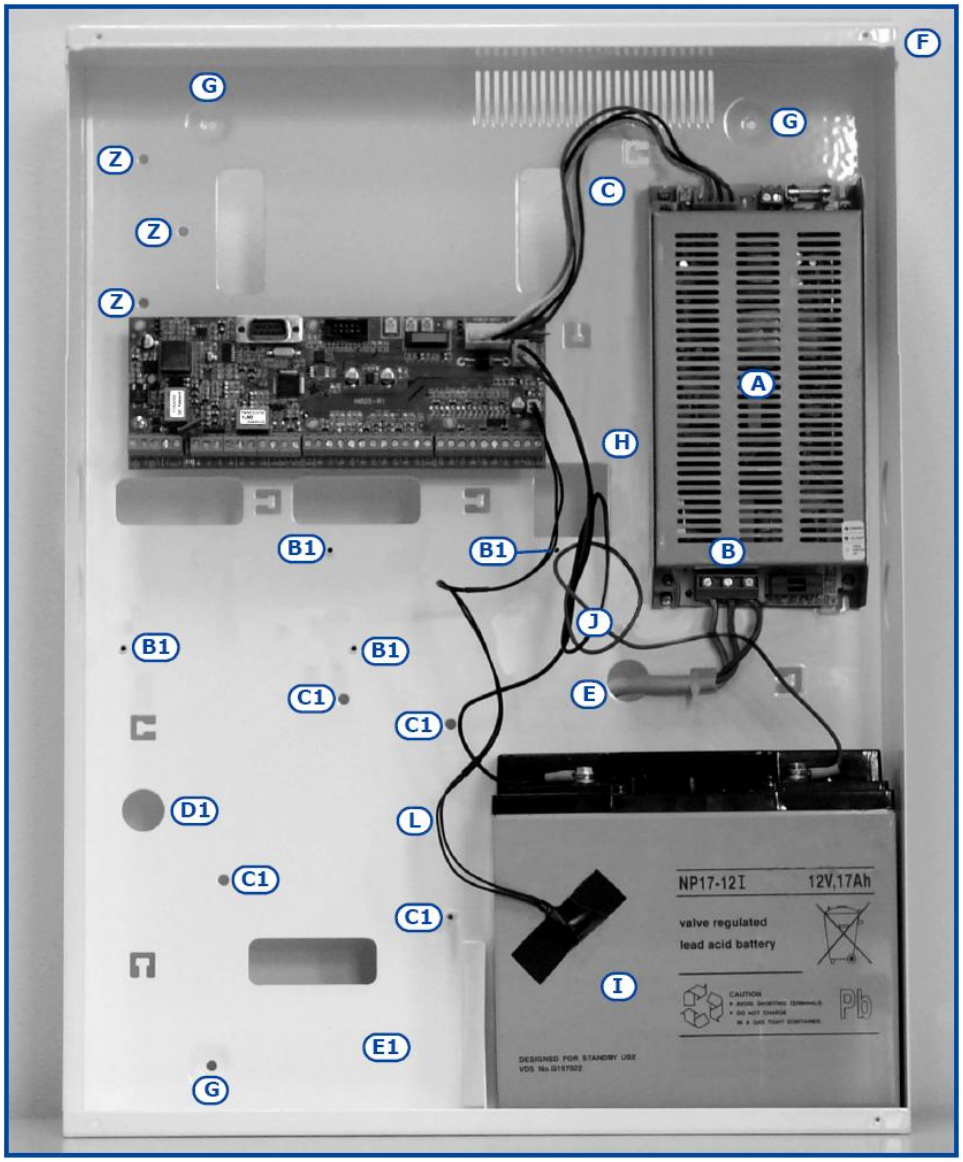

2.3 Perifériák

A központ I-BUS rendszerbusza az alábbi perifériákat képes fogadni:

- Kezelőegységek (JOY/GR, JOY/MAX, nCode/G és Concept/G)
- Olvasók (nBy/S és nBy/X)
- Bővítőmodulok (FLEX5)
- Rádiós bővítőmodul (Air2-BS100)
- Kültéri hang- és fényjelző (IVY/B)
- Izolátorok (IB100)

2.3.1 JOY/GR és JOY/MAX kezelőegységek

6. táblázat – A JOY kezelőegységek jellemzői

Jellemző	JOY/GR	JOY/MAX
Maximális feszültség	16V	
Átlagos áramfelvétel	70mA	90mA
Be- / kimeneti pontok száma	2	
Kimenet max. terhelhetősége [mA]	150	
Méretek (szél. x mag. x mély.)	142 x 116 x 20mm	
Súly	160g	180g

JOY kezelőegység PCB

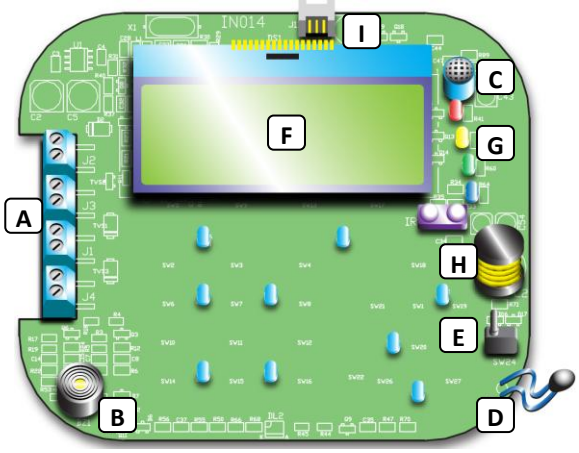

7. táblázat – JOY kezelőegység: a részletek leírása

A	Csatlakozósor
B	Zümmer
C	Mikrofon (csak a JOY/MAX típusnál)
D	Hőmérsékletérzékelő (csak a JOY/MAX típusnál)
E	Fedélnyitást érzékelő mikrokapcsoló
F	Háttér világításos grafikus kijelző
G	Visszajelző LED-ek
H	Olvasó antenna (proximity) (csak a JOY/MAX típusnál)
I	Hangszóró csatlakozó (csak a JOY/MAX típusnál)
J	Kábelbevezető nyílása
K	Rögzítési furatok
L	Hangszóró helye
M	PCB és lenyíló fedél tartó
N	Fenékszabotázs érzékelő felfúrási pontja
O	Fenékszabotázs érzékelő rövidzár rugók

JOY kezelőegység hátlap

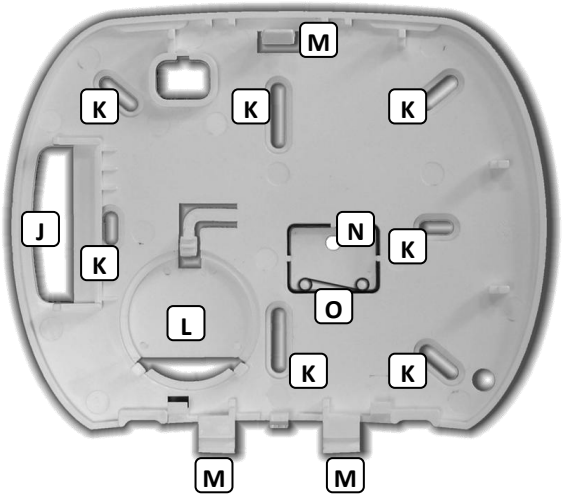

8. táblázat – JOY kezelőegység: csatlakozósor

Sz.	Ikon	Leírás
1	**+**	Az I-BUS rendszerbusz „+” csatlakozási pontja
2	**D**	Az I-BUS rendszerbusz „D” csatlakozási pontja
3	**S**	Az I-BUS rendszerbusz „S” csatlakozási pontja
4	**-**	Az I-BUS rendszerbusz „-” csatlakozási pontja
5	**T1**	T1 be- és/vagy kimeneti pont
6	⏚	0V csatlakozás (negatív vagy GND)
7	**T2**	T2 be- és/vagy kimeneti pont
8	⏚	0V csatlakozás (negatív vagy GND)

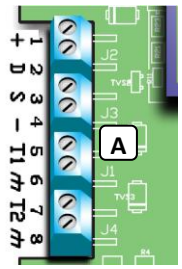

A T1 és T2 pontok beállíthatóak:

- Bemenetként (akár redőny vagy rezgésérzékelőkhöz is)
- Kimenetként
- Felügyelt kimenetként (be- és kimenet)
- Zónaduplázott bemenetként

A kezelőegység csomagolása tartalmaz egy matricát (a kezelőegység lenyíló fedelének belső felére ragasztható) amelyre olyan adatok jegyezhetőek fel, mint a kezelőegység elnevezése és címe, valamint az elérhető területek nevei és egy telefonszám, amely hasznos lehet a rendszerrel kapcsolatban.

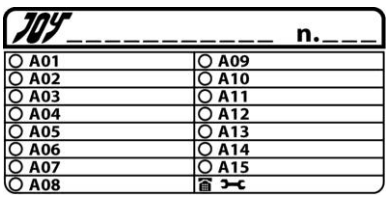

2.3.2 nCode/G és Concept/G kezelőegységek

9. táblázat – Az nCode/G és Concept/G kezelőegységek jellemzői

Jellemző	nCode/G	Concept/G
Maximális feszültség	16V	
Átlagos áramfelvétel	70mA	802mA
Be- / kimeneti pontok száma	1	
Kimenet max. terhelhetősége [mA]	150	
Méretek (szél. x mag. x mély.)	87 x 129 x 18mm	
Súly [g]	135	155

nCode/G kezelőegység elölnézet

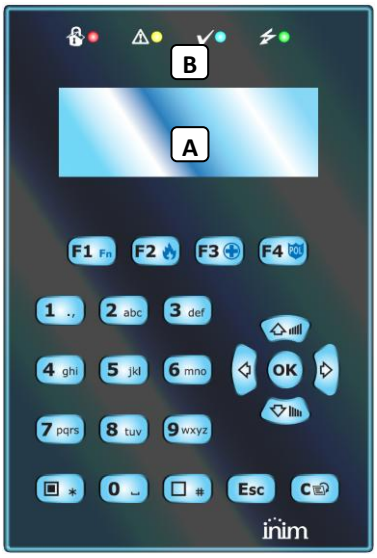

10. táblázat – nCode/G és Concept/G kezelőegység részei

A	Háttér világításos grafikus kijelző
B	Visszajelző LED-ek
C	Kábelcsatlakozó
D	Szabotázsérzékelő kapcsoló
E	Csavar helye
F	Kábelbevezető nyílás
G	Rögzítési furatok
H	Flush mount rögzítési furatok

nCode/G és Concept/G hátlap

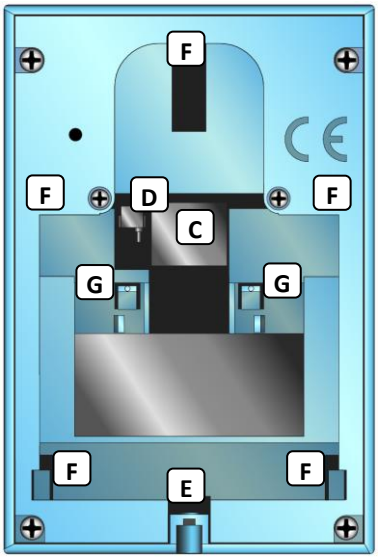

Az nCode/G és a Concept/G kezelőegység tartalmaz egy zümmert és egy be/kimeneti pontot (T1). A kezelőegység központba való bekötése a tartozék 6 eres vezetékkel lehetséges (leírása *lentebb*), mely a hátlap aljzatába csatlakozik [C]. Ezen kívül használható a KB100 kiemelőkeret (opcionális), amelynek tartozéka egy sorkapocssor.

A T1 pont beállítható:

- Bemenetként (akár redőny- vagy rezgésérzékelőkhöz is)
- Kimenetként
- Zónaduplázott bemenetként

Concept/G kezelőegység elölnézet

nCode/G és Concept/G szerelőlap

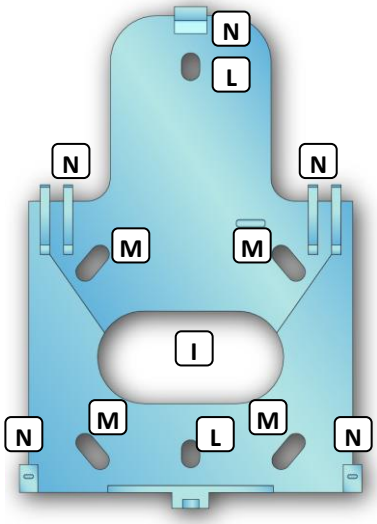

11. táblázat – nCode/G és Concept/G szerelőlap és hátlap

I	Kábelbevezető nyílás
L	Fali rögzítőcsavarok helye
M	Flush-mount rögzítőcsavarok helye
N	Kezelőegységet rögzítő pontok

KB100 kiemelőkeret

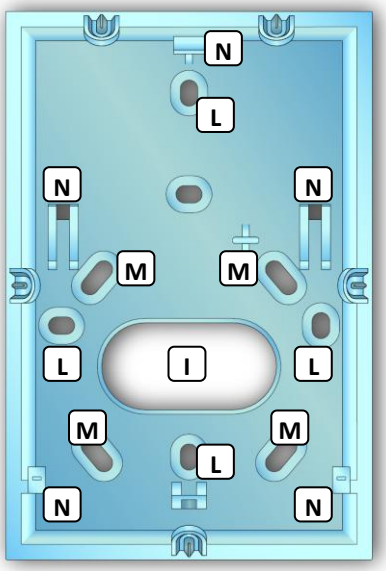

← 6 eres vezeték

csatlakozósor →

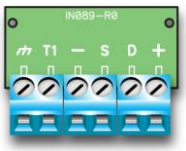

12. táblázat – Csatlakozó vezeték és sorkapocssor.

Sz.	vezeték színe	KB100 sorkapocs	Leírás
1	piros	+	Az I-BUS rendszerbusz „+” csatlakozási pontja
2	sárga	D	Az I-BUS rendszerbusz „D” csatlakozási pontja
3	zöld	S	Az I-BUS rendszerbusz „S” csatlakozási pontja
4	fekete	-	Az I-BUS rendszerbusz „-” csatlakozási pontja
5	kék	T1	T1 bemeneti pont
6	fekete	⏚	0V csatlakozás (negatív vagy GND)

2.3.3 Olvasók (nBy/S és nBy/X)

nBy/S

nBy/X

13. táblázat – Az nBy olvasók jellemzői

Jellemző	nBy/S	nBy/X
Maximális feszültség	16V	
Átlagos áramfelvétel	40mA	30mA
Méret	64 x 80 x 17mm	19 x 50 x 51mm
Súly	45g	25g

14. táblázat – nBy olvasók: a részegységek leírása

A	Csatlakozósor
B	Zümmer (csak az nBy/S típusnál)
C	Visszajelző LED-ek
D	Olvasó antenna (proximity)
E	Optikai érzékelő a fedélnyitás és falról eltávolítás érzékelésére

15. táblázat – nBy olvasók: csatlakozósor

Sz.	Ikon	Leírás
1	**+**	Az I-BUS rendszerbusz „+” csatlakozási pontja
2	**D**	Az I-BUS rendszerbusz „D” csatlakozási pontja
3	**S**	Az I-BUS rendszerbusz „S” csatlakozási pontja
4	**-**	Az I-BUS rendszerbusz „-” csatlakozási pontja

nBy/S

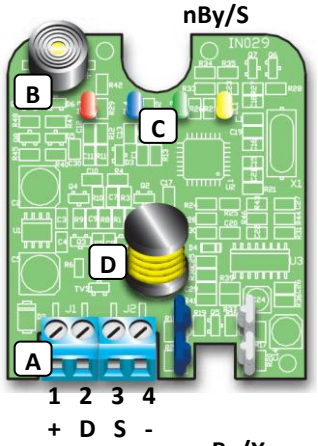

nBy/X

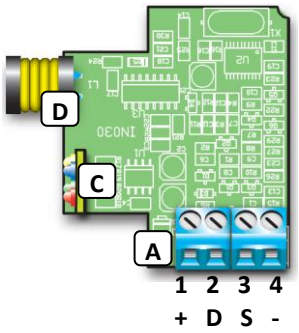

2.3.4 FLEX5 bővítőmodulok

A FLEX5 bővítőmodul 2 kivitelben kapható:

FLEX5/P

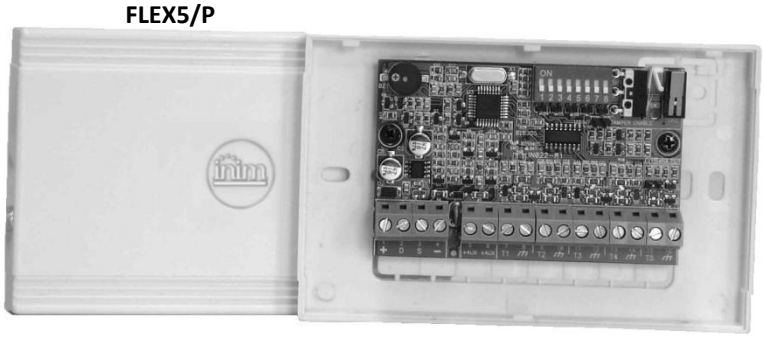

FLEX5/U

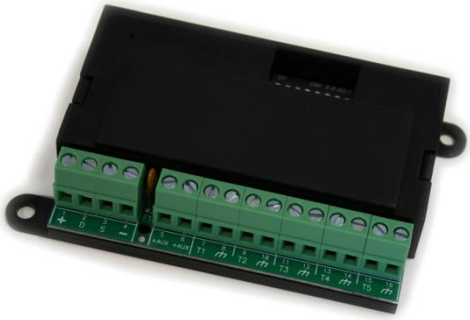

- **FLEX5/P:** fehér színű műanyag házban foglal helyet a teljes FLEX5 áramköri lap. Ez a verzió képes érzékelni a műanyag ház szétszerelését és a falról történő eltávolítást is, ha a [D] jelű áthidalás fel van helyezve.
  FLEX5/U: fekete színű műanyag borítást csak az áramköri lap kapott, de a csatlakozók és a DIP kapcsolók szabadon hozzáférhetőek. Az eszköznek nincs saját szabotázsvédelme, így csak védett helyen alkalmazható.

16. táblázat – A FLEX5 bővítőmodulok jellemzői

Jellemző	FLEX5/P	FLEX5/U
Maximális feszültség	16V	
Átlagos áramfelvétel	30mA	
Kimenet max. terhelhetősége [mA]	300	
Méret	125 x 79 x 26mm	105 x 58 x 18mm
Súly	103g	66g

Mindkét kivitelű bővítőmodul csomagolása tartalmazza az alábbiakat:

- FLEX5 bővítőmodul alaplap műanyag tokban
- Szabotázsérzékelés engedélyezésére szolgáló áthidalás (jumper)
- 10db 3k9Ω, 1/4W ellenállás
- 10db 6k8Ω, 1/4 W ellenállás

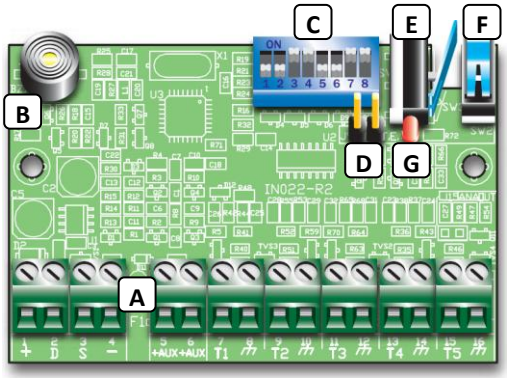

17. táblázat – FLEX5 bővítőmodul: a részegységek leírása

A	Csatlakozósor
B	Zümmer
C	DIP kapcsolósor a bővítőmodul címének beállítására
D	A szabotázsérzékelés engedélyezésére szolgáló áthidalás
E	Falról leszerelést érzékelő kapcsoló
F	Fedélnyitást érzékelő kapcsoló
G	Működést visszajelző LED (opcionális)

A működést visszajelző LED [G] jelzései:

- gyors villogás: a bővítőmodul működik, és szerepel a rendszerben (be van olvasva és a központ beállításaiban is szerepel)
- lassú villogás: a bővítőmodul ugyan működik, de nem szerepel a rendszerben (nincs beolvasva, nincs a központ programjában)

18. táblázat – FLEX5 bővítőmodul: csatlakozósor

szám	Ikon	Leírás
1-2-3-4	**+ D S -**	I-BUS rendszerbusz csatlakozó
5 – 6	**+AUX**	12V feszültségkimenet
7-9-11-13-15	**T1 - T2 - T3 T4 - T5**	Be- és/vagy kimeneti pontok (5db)
8-10-12-14-16	⏚	0V csatlakozás (negatív vagy GND)

A T1, T2, T3, T4 és T5 csatlakozópontok beállíthatóak:

- Bemenetként (akár redőny és rezgésérzékelőkhöz is a T1, T2, T3 és T4 csatlakozók esetén)
- Kimenetként
- Felügyelt kimenetként (be- és kimenet)
- Zónaduplázott bemenetként

2.3.5 Air2-BS100 rádiós adó-vevő modulok

Az INIM Air2-BS100 egy kétirányú rádiós adó-vevő modul, amely minden INIM SmartLiving riasztórendszerhez illeszthető.

Az Air2 rendszer eszközei:

- Air2-BS100: rádiós adó-vevő modul
- Air2-IR100: rádiós passzív infra mozgásérzékelő
- Air2-MC100: rádiós nyitásérzékelő
- Air2-KF100: 4 nyomógombos távvezérlő

A rádiós rendszer elemeinek leírásához nézze át az *Air2-Rádiós eszközök Telepítői útmutatóját.*

2.3.6 IVY hang- és fényjelzők

Az IVY akkumulátoros kültéri hang- és fényjelző folyamatos mikroprocesszoros felügyelettel van ellátva, amely felügyeli az eszköz összes fontos működési paraméterét, ezzel kitűnő teljesítményt és biztonságot nyújtva.

Az IVY/B, IVY/BF, IVY/BM és IVY/BFM szirénák képesek a SmartLiving központtal kommunikálni az I-BUS rendszerbuszon keresztül.

Az IVY hang- és fényjelző részletes leírásához nézze át annak *telepítői útmutatóját*.

2.3.7 IB100 izolátorok

Az IB100 sorozatú izolátorok a központ I-BUS rendszerbuszához kapcsolhatóak, ezzel növelve annak megbízhatóságát és maximális hosszát is.

Minden egyes izolátor 4 be- és 4 kimeneti csatlakozóponttal rendelkezik az I-BUS rendszerbusz számára, amelyek az alábbi funkciókkal rendelkeznek:

- A busz jelvezetékeinek galvanikus izolációja 2500V feszültségig.
- A busz digitális jeleinek regenerálása.
- A kimeneti irány kommunikációs hibáinak érzékelése és leválasztása.

Az izolátorok részletes leírásához nézze át annak *telepítői útmutatóját*.

3 TELEPÍTÉS

3.fejezet

3.1 A központ felszerelése

3.1.1 Falra szerelés

A központot olyan rejtett helyre kell szerelni, amit csak az arra jogosult személyek érhetnek el.

1. A központ hátlapját a falra helyezve jelölje be a rögzítő furatok helyét. A furatok ne legyenek vízvezeték vagy elektromos vezeték közelében.
2. A vezetékeket vezesse át a központ hátulján található kábelnyíláson, majd rögzítse a központot a falra.
3. Rakja a helyére a fenékszabotázs érzékelőt (nem tartozék, külön rendelhető).
   3.1. Helyezze a szabotázskapcsoló keretét [A] a központ fém dobozának kivágására (a központ részeinek leírása a *4. táblázatban*)
   3.2. Rögzítse a falhoz a szabotázsérzékelőt a furaton [B] keresztül.
   3.3. Csatlakoztassa a vezetéket [C] a központ „snatch” feliratú csatlakozójához [D] (a központ részeinek leírása a *4. táblázatban*).

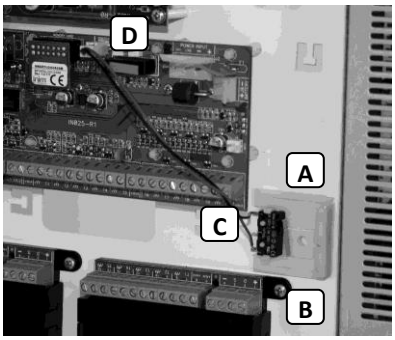

3.1.2 A hálózati feszültség csatlakoztatása

A központot a biztosítékszekrényből közvetlenül, külön áramkörről kell betáplálni. A hálózati feszültséget a biztonsági szabványoknak megfelelően kell védeni (szakaszoló/kismegszakító).

A földelésnek meg kell felelnie az érvényben lévő leírásoknak.

<u>VESZÉLY:</u> a hálózati feszültség bekötése maximális körültekintést igényel! Ne szereljen feszültség alatt, az áramütés veszélye miatt!

SMARTLIVING505 és 515 MODELLEK

A hálózati feszültség kábelét a kábelbevezetésen keresztül [B] átvezetve csatlakoztassa a hálózatot a sorkapocsba [A]. A földelés csatlakoztatásánál mindenképpen legyen figyelemmel a sorkapocs feliratára [C]. A transzformátor látja el feszültséggel a rendszert, valamint tölti az akkumulátort.

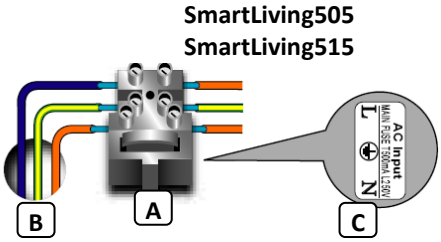

SMARTLIVING1050, 1050L és 10100L MODELLEK

A hálózati feszültség kábelét a kábelbevezetésen keresztül [E] átvezetve csatlakoztassa a hálózatot a tápegységen lévő csatlakozósorba [D]. A földelés csatlakoztatásánál mindenképpen legyen figyelemmel a sorkapocs feliratára [F]. A kapcsolóüzemű tápegység látja el feszültséggel az egész rendszert, valamint tölti az akkumulátort.

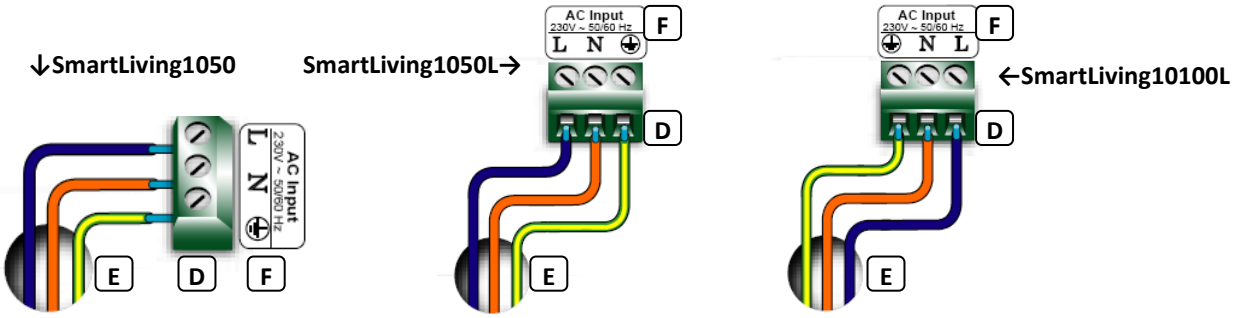

3.1.3 Az akkumulátor csatlakoztatása

Az akkumulátor [A] csatlakoztatása az első bekapcsolás folyamatával történik, a *4. fejezetben* leírtaknak megfelelően.

A SmartLiving505, SmartLiving515 és SmartLiving1050 központokban egy darab 12V, 7Ah akkumulátor számára van kialakítva hely.

A SmartLiving1050L és SmartLiving10100L központokban egy darab 12V, 17Ah akkumulátor, és egy 12V, 1,2Ah akkumulátor számára van hely.

A központ tartozék akkumulátorcsatlakozóját [B] használva kell az akkumulátort az alaplaphoz csatlakoztatni.

FIGYELMEZTETÉS: ellenőrizze az akkumulátor helyes polaritását!

- ✓ **FEKETE VEZETÉK = negatív pólus**
- ✓ **VÖRÖS VEZETÉK = pozitív pólus**

Az akkumulátor a rendszer másodlagos feszültségforrása. Bekapcsolás után a központ automatikusan tölti és felügyeli az akkumulátort. A központ rendszeresen ellenőrzi az akkumulátor teljesítményét, egy 4 percenként ismétlődő terheléses teszttel. Hálózati áramszünet esetén (230V hiba) az akkumulátor látja el a szükséges feszültséggel a rendszert.

Ha az akkumulátor a teszt alatt nem tudja biztosítani a szükséges teljesítményt, akkor a rendszer egy „alacsony akkufesz." hibajelzést ad. Ez a hiba jelzésre kerül a kezelőegység narancssárga LED-jén, valamint megtekinthető a felhasználói menü hibajelzések almenüjében, az *alábbiak* szerint:

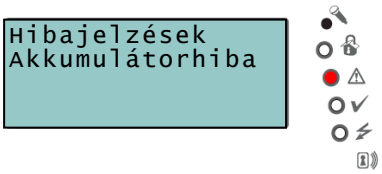

felhasználói kód + OK Esemény, állapot + OK Hibajelzések + OK

SmartLiving505 és 515

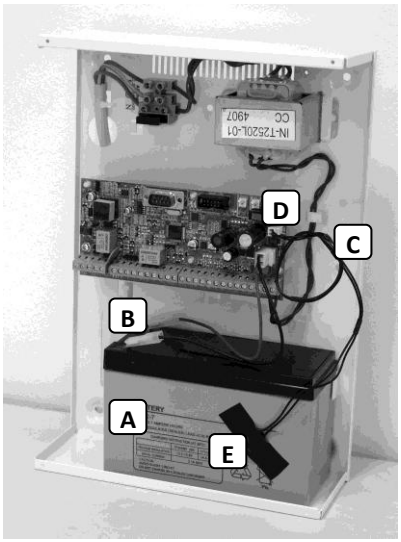

SmartLiving1050

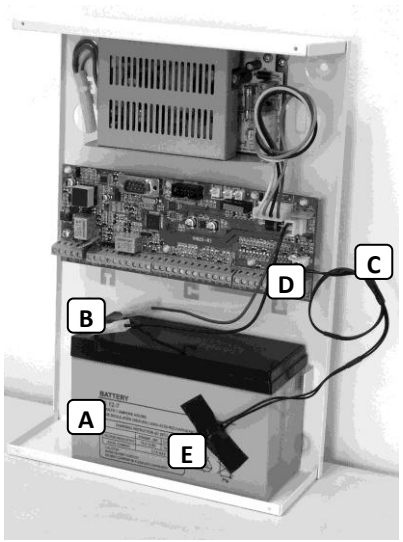

SmartLiving10100L

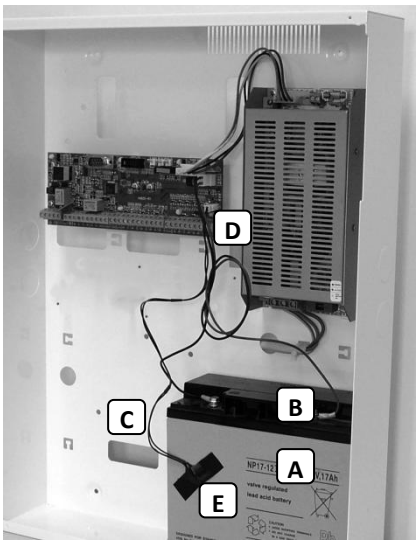

3.1.4 A hőszonda alkalmazása

Az akkumulátortöltés folyamata a hőszonda (*előző fejezet* [C]) segítségével optimalizálható (a hőszonda nem tartozék!). A hőszonda az akkumulátor hőmérsékletének függvényében szabályozza a töltőfeszültséget, ezzel megvédve az akkumulátort a túlhevüléstől, és az ebből eredő maradandó károsodástól.

A hőszonda csatlakoztatásánál kövesse az *alábbi* lépéseket:

1. Vegye le az akkumulátor csatlakozóját (ha csatlakoztatva van).
2. Csatlakoztassa a hőszonda vezetékét (*előző fejezet* [C]) a központhoz (*előző fejezet* [D]). Ha a központ kapcsolóüzemű tápegységgel van felszerelve (SmartLiving 1050, 1050L és 10100L központoknál), akkor a hőszondát közvetlenül a tápegységhez is lehet csatlakoztatni.
3. SmartLiving505 és SmartLiving515 központok esetében távolítsa el a hőszondát tiltó áthidalást (részletek a *4. táblázatban* [N])
4. Rögzítse a hőszondát szigetelőszalag segítségével az akkumulátor oldalára (*előző fejezet* [E]) úgy, hogy a hőátadás a lehető legoptimálisabb legyen.
5. Mérje meg a hőszonda környezetében a hőmérsékletet.
6. Az *alábbi grafikonból* keresse ki a hőmérséklethez tartozó feszültséget.

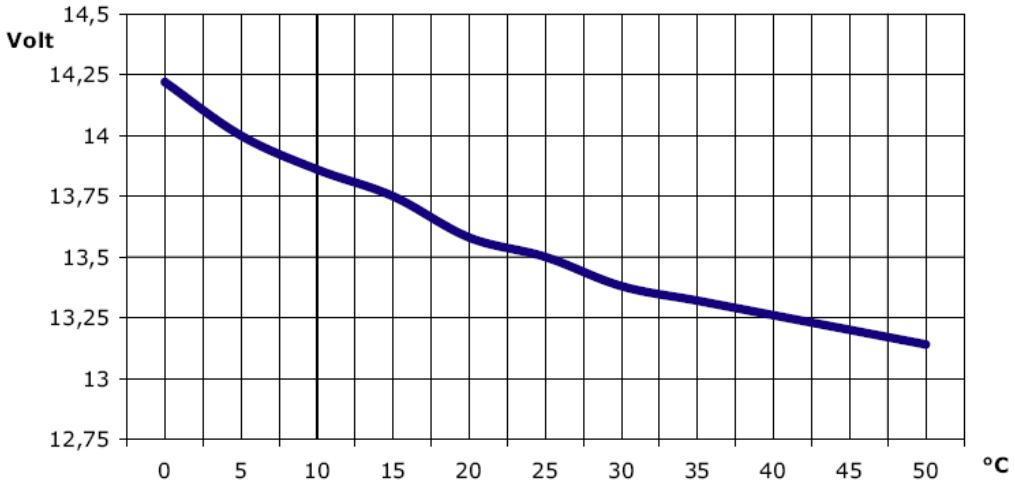

7. Mérje meg egy feszültségmérővel a +AUX csatlakozók valamelyikén a feszültséget, majd a trimmer potenciométer [F] (*alábbi ábrán* jelölve!) segítségével állítsa be az előző pontban leolvasott feszültségértéket.

3A-es kapcsolóüzemű tápegység (SmartLiving 1050 és 1050L)

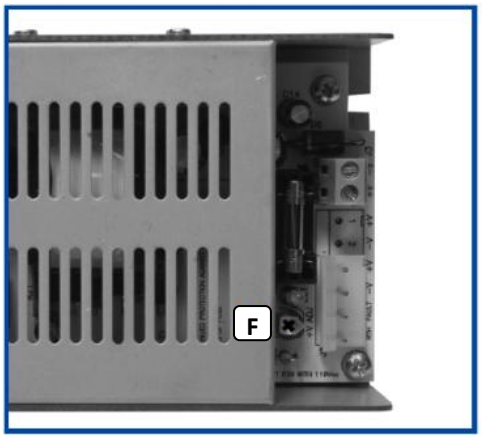

5A-es kapcsolóüzemű tápegység (SmartLiving 10100L)

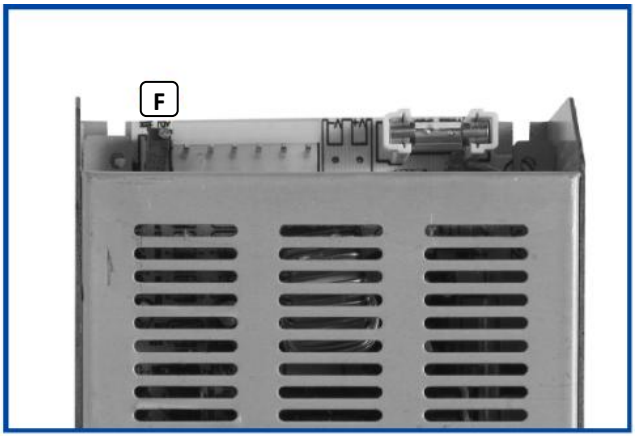

Megjegyzések: SmartLiving505 és 515 központoknál a feszültség beállítása a gyárban megtörtént, így azt már nem kell – és nem is lehet – módosítani. Ha a hőszonda nincs alkalmazva a SmartLiving505 és 515 központoknál, akkor a tiltására szolgáló áthidalást fel KELL helyezni (alapértelmezett állapot) (ld. *4. táblázat* [N])

8. A folyamat végén csatlakoztassa az akkumulátort a központhoz.

3.1.5 A központ fedőlapjának nyitása és lezárása

Ha munkavégzés céljából szükséges a központ fém fedőlapjának eltávolítása, akkor az alábbi lépéseket kövesse:

1. Írja be az érvényes telepítői kódot (alapértelmezés szerint 9999), majd nyomja le az OK billentyűt. A telepítői menübe való belépés blokkolja a riasztást jelző kimeneteket és a telefonhívót, így a rendszer nem képes riasztást vagy hívást indítani.
2. Csavarja le a központ fedőlapját tartó csavarokat és vegye le a fedőlapot.
3. A szerviz áthidalást állítsa „RUN” állásból „SERVICE” állásba (részletek a *3.1.9. fejezetben*), majd végezze el a szükséges műveleteket.

A munka végeztével az alábbi lépésekkel helyezheti működésbe a központot:

1. A szerviz áthidalást állítsa „SERVICE” állásból „RUN” állásba.
2. Helyezze vissza a fedőlapot, és rögzítse azt a csavarokkal.
3. Lépjen ki a telepítői menüből.

Megjegyzések: ha kilép a telepítői menüből, mielőtt visszahelyezné a központ előlapját a rendszer nem fog azonnal riasztás jelzést indítani az eltávolított fedőlap miatt. Ha azonban a fedélnyitás kapcsolója zárásra kerül, úgy 15 másodperc múlva a riasztás megkezdődik, ha nem kerül vissza a fedőlap.

3.1.6 A vezetékes (PSTN) telefonvonal csatlakoztatása

Minden SmartLiving központ 4-es és 5-ös jelölésű csatlakozópontja a bejövő vezetékes telefonvonal (PSTN) fogadására szolgál (ld. *4. táblázat*).

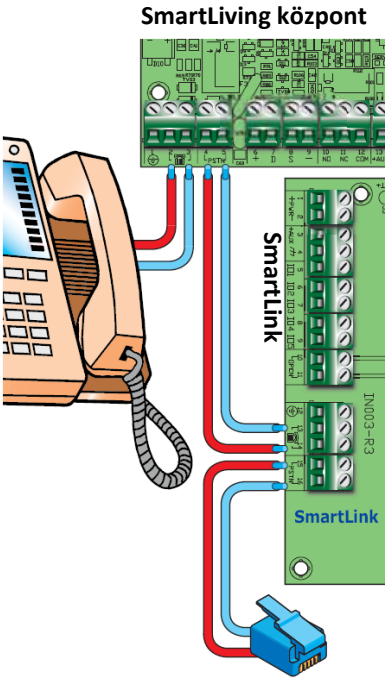

Ha a központ olyan helyen kerül alkalmazásra, ahol nincs vezetékes telefon, vagy egyszerűen növelni akarják a rendszer biztonságát, akkor ezekre a csatlakozási pontokra kapcsolható GSM vonalpótló készülék is, mint pl. az INIM SmartLink, amely szimulálja a központ számára a vezetékes telefonvonalat.

Az INIM cég a GSM eszközöket két verzióban gyártja: SmartLink-G és SmartLink-GP néven. Mindkét készülék képes szimulálni az analóg telefonvonalat, és a vezetékes telefonvonal szakadása esetén a kommunikációt a GSM hálózatba irányítani, így biztosítva a rendszer számára kommunikációt.

A SmartLink egyéb funkciói is használhatóak a SmartLiving központ szolgáltatásainak kiterjesztésére. Az *alábbiakban* leírásra kerül pár módszer, amelyek plusz kényelmet nyújtanak a felhasználó számára.

A KÖZPONT BE- VAGY KIKAPCSOLÁSA TELEFONON KERESZTÜL INGYENES TELEFONHÍVÁSSAL VAGY SMS ÜZENETTEL

A SmartLiving központ egy megfelelően programozott zónabemenetére (bekapcsoló vagy kikapcsoló típusú vezérlő zóna) kapcsolva a SmartLink egy kimeneti pontját a rendszer be- és/vagy kikapcsolható a megfelelő formátumú SMS üzenettel (részletekért nézze át a *SmartLink leírását* is).

Ehhez hasonlóan, a SmartLink hívószám azonosítás funkciójával ingyenesen is távvezérelhető a SmartLiving rendszer egy be/kikapcsoló típusú zónán keresztül (részletekért nézze át a *SmartLink leírását* is).

RIASZTÁS JELZÉSE SMS ÜZENETTEL

A SmartLiving egy riasztást jelző kimenetét a SmartLink bemenetére kapcsolva lehetséges a riasztás jelzése SMS üzenettel is. A SmartLink összesen 10 SMS üzenetet képes küldeni akár 10 különböző telefonszámra.

Megjegyzések: minden olyan funkció, amelyet a SmartLiving rendszer a vezetékes telefonvonalon keresztül képes végrehajtani (pl.: beszédhívás, távvezérlés, távfelügyeleti jelentés és távszerviz) véghezvihető a SmartLink segítségével a GSM hálózaton keresztül is.

A SmartLinken keresztül lehetséges a távszerviz funkció elérése is.

Ha a telefonvonalon ADSL szűrő van, akkor a központot az ADSL szűrő kimeneti oldalára kell kapcsolni, amely a telefonkészülékek számára van kiképezve (nem az ADSL modem oldal). Ez a szűrőn világosan fel van tüntetve.

3.1.7 A központ és a számítógép összekapcsolása

A központ programozható számítógépről a SmartLeague program segítségével (részletek az *6.3. fejezetben*) egy RS232 soros kábelen keresztül.

Helyezzen egy RS232 soros kábelt a csatlakozóba [A], az *ábra* szerint. Ha a számítógép nem rendelkezik soros porttal, akkor lehetséges USB-soros átalakító használata is, amely a forgalmazónál beszerezhető.

Központ felőli csatlakozó	cs.	cs.	PC felőli csatlakozó
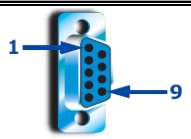 DB9F csatlakozó	2	3	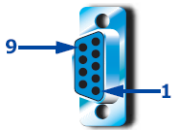 DB9F csatlakozó
	3	2	
	4	4	
	5	5	
	6	6	
	7	7	
	8	8	

Központ felőli csatlakozó	cs.	cs.	PC felőli csatlakozó
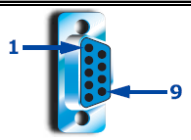 DB9F csatlakozó	2	2	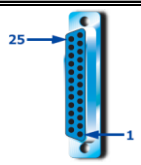 DB25F
	3	3	
	4	20	
	5	7	
	6	6	
	7	4	
	8	5	

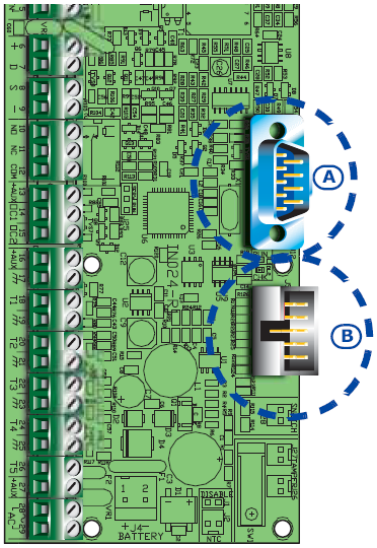

3.1.8 A SmartLogos30M beszédmodul csatlakoztatása (opcionális)

A SmartLiving behatolásjelző központot SmartLogos30M beszédmodullal ellátva egy sor hasznos beszédfunkció válik elérhetővé.

A beszédmodul megfelelő beszereléséhez kövesse az alábbi lépéseket:

1. Kapcsolja ki teljesen a központot (230V hálózat és akkumulátor is).
2. Csatlakoztassa a beszédmodult a megfelelő csatlakozóba [B].
3. Helyezze újra feszültség alá a rendszert (230V és akkumulátor).

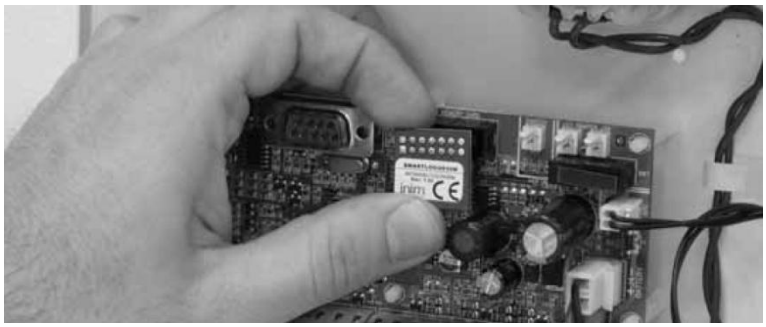

3.1.9 A központ szerviz állapota

A szerviz áthidalásnak (jumper) két állapota van (ld. *4. táblázat [Q]*):

1. „RUN”: normál működési mód.
2. „SERVICE”: a központot szerviz módba állítja.

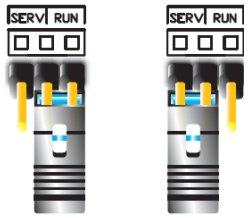

1. állapot RUN — 2. állapot SERV

„SERVICE” állásban a központhoz kapcsolt kezelőegységek kijelzőjén a „Szerviz” üzenet jelenik meg, amit a kezelőegység címe és JOY/MAX kezelőegységek esetén a beépített olvasó címe követ (ld. *alábbi ábra*).

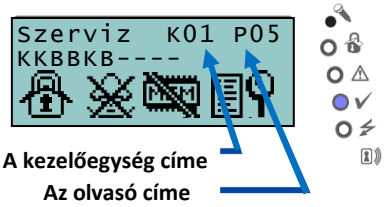

Szerviz állapotban a központ az alábbiak szerint működik:

- A központon lévő relé kimenet (részletek a *5. táblázatban, 10-11-12. sorkapocs*) nyugalmi helyzetbe kerül, és úgy marad, bármilyen esemény következik be.
- Az alábbi események által vezérelt kimenetek nyugalmi helyzetbe kerülnek, és nyugalmi helyzetben maradnak:
  - riasztás jelzés és zóna/terület szabotázs
  - periféria szabotázs
  - központ fedél nyitva / központ falról leszerelve szabotázs
- Lehetségessé válik a kezelőegységek címzése.
- Lehetségessé válik az olvasók címzése.
- Elindul az automatikus periféria beolvasás az I-BUS rendszerbuszon, 10s időközönként. Így lehetséges a rendszerbuszra kapcsolt perifériák címzése.
- A központ nem fogja újraindítani a rendszerbuszt abban az esetben, ha eltűnt egy periféria.
- A fentieket leszámítva a központ többi funkciója tovább működik.

3.2 A perifériák csatlakozatása

3.2.1 Az I-BUS rendszerbusz csatlakoztatása

A SmartLiving rendszer perifériái (kezelőegységek, olvasók, bővítőmodulok, rádiós adó-vevő modul és IVY hang- és fényjelzők, izolátorok) az I-BUS rendszerbuszon át kapcsolódnak a központhoz.

Az *alábbi ábrán* látható példa a perifériák csatlakoztatásának lehetőségét szemlélteti, 4 eres kábel esetén. Természetesen lehetséges 4-nél több eres kábelt is használni.

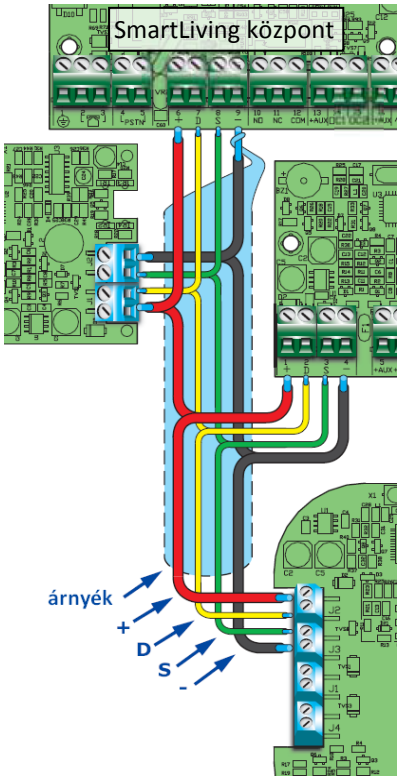

A kábel tulajdonságai meghatározzák az I-BUS rendszerbusz maximális hosszát (a központtól legtávolabbi perifériáig mérve), a busz kommunikációs sebességét és az áramterhelhetőségét.

19. táblázat – ajánlott buszkábel típusok

Kábeltípus AF CEI 20-22 II	vezetékek száma	Átmérő (mm^2)	I-BUS csatlakozó
4 ér + árnyékolás	2	0,5	+ -
	2	0,22	D S
6 ér + árnyékolás	2	0,5	+ -
	2	0,22	D S
	2	0,22	szabad
8 ér + árnyékolás	2	0,75	+ -
	2	0,22	D S
	4	0,22	szabad

Az I-BUS rendszerbusz maximális kábelhosszát meghatározza a csatlakoztatott eszközök száma és áramfelvétele. A perifériák és a hozzá kapcsolódó eszközök megtáplálhatóak külső forrásból, vagy a rendszerbuszról is.

Az I-BUS rendszerbusz kommunikációs sebessége módosítható a SmartLeague program segítségével (kezelőegységről nem lehetséges). Ha a rendszerbuszra kapcsolt perifériák nem a rendszerbuszról vannak megtáplálva, akkor a maximális kábelhossz 300m lehet 250kbps kommunikációs sebesség mellett.

Közepes kommunikációs sebesség mellett (125kbps) az I-BUS rendszerbusz maximális hossza 700m lehet.

Figyelmeztetés: a buszkábel árnyékolását az egyik ⏚ (negatív vagy GND) csatlakozóhoz kell kötni, de csak a központ felöli oldalon! A többi perifériában az árnyékolást már nem szabad bekötni.

Az I-BUS rendszerbusz hosszának vagy megbízhatóságának növelése érdekében használhat IB100 izolátorokat.

Alacsony (38,4kbps) vagy közepes (125kbps) kommunikációs sebesség mellett maximum 5 darab IB100 izolátor lehet kaszkádba kapcsolva.

Magas (250kbps) kommunikációs sebesség mellett maximum 2 darab IB100 izolátor lehet kaszkádba kapcsolva.

Összesen 15 izolátor használható a rendszerbuszon (leágazásokkal).

Figyelmeztetés: rendkívül fontos, hogy a kaszkádba kapcsolható izolátorok maximális számát ne lépje túl!

Alább egy példa az izolátorok helyes elrendezéséhez:

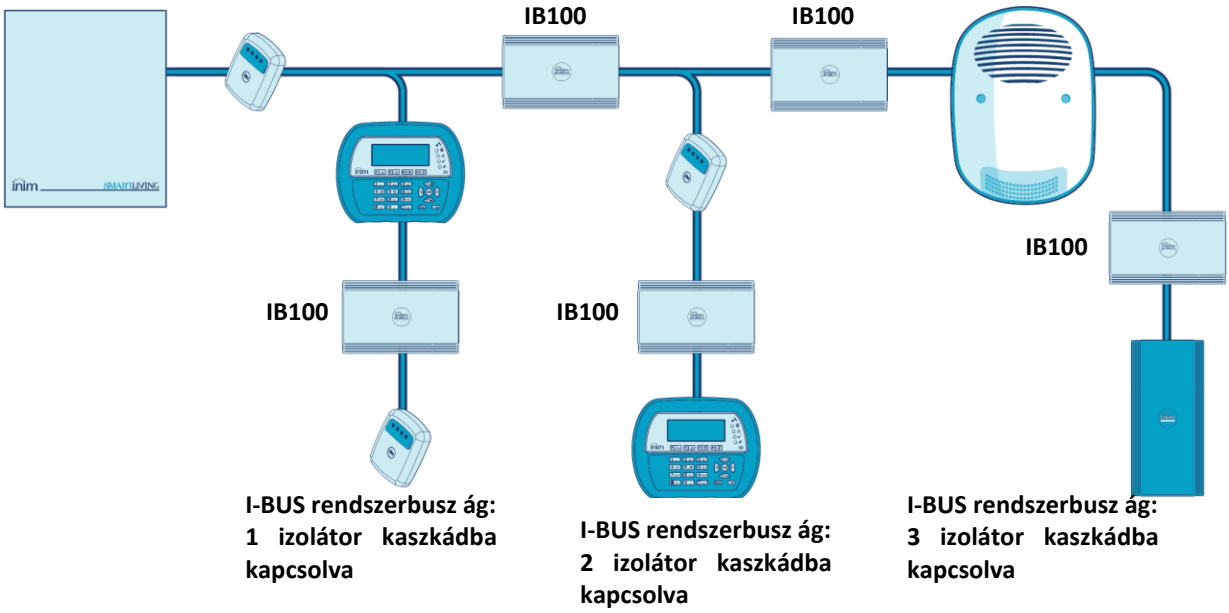

3.2.2 A JOY kezelőegység szerelése

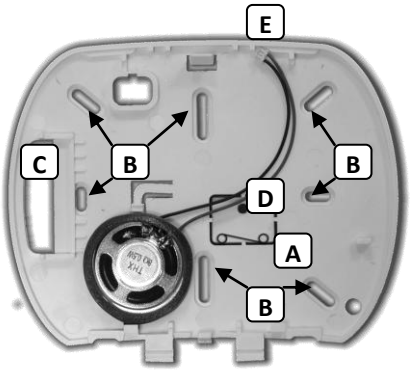

1. Vegye ki a kezelőegységet a dobozból.
2. Távolítsa el a kezelőegység fedelét és előlapját a hátlapról.
3. Vegye le a nyomtatott áramköri lapot a hátlapról. Ügyeljen rá, hogy a fenékszabotázs érzékelő rövidzár rugója [A] ne sérüljön.
4. Helyezze a hátlapot a kívánt helyre, majd jelölje fel a rögzítő furatok helyét, valamint jelölje meg a fenékszabotázs helyét is. A 7 lehetséges rögzítési pontból [B] legalább 2-t használjon. Győződjön meg róla, hogy a rögzítési pontok környezetében nincsen víz- vagy elektromos vezeték.
5. Fúrja ki a rögzítési pontokat a falon.
6. Óvatosan vezesse át a kábeleket a kábelbevezető nyíláson [C] keresztül.
7. Rögzítse a hátlapot és a szabotázsérzékelő furatát [D] is.
8. Csatlakoztassa a vezetékeket, beleértve a hangszóró vezetékét [E] is (csak JOY/MAX kezelőegység esetén), ügyelve a helyes polaritásra (a fekete vezeték [F] lesz jobb oldalon, a piros [G] a bal oldalon). Ha a csatlakozót a későbbiekben ki kell húzni, azt egy csavarhúzó segítségével tegye. Soha ne húzza ki a csatlakozót a vezetéknél fogva.
9. Helyezze a nyomtatott áramköri lapot az alsó két tartóra [H], majd állítsa be az elhelyezkedést az oldalsó tartóknak megfelelően [I], és nyomja le az áramkör tetejét, míg a felső tartó [J] nem rögzíti azt.
10. Végül helyezze vissza a kezelőegység fedelét és előlapját, majd rögzítse azt az alsó részen két csavarral.

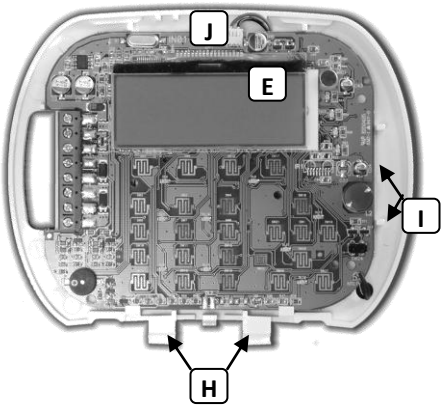

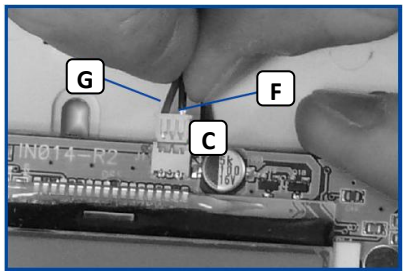

3.2.3 Az nCode/G és Concept/G kezelőegység szerelése

1. Csatlakoztassa a mellékelt vezetéket a redszerbuszra.
2. Óvatosan vezesse át a kábeleket a kábelbevezető nyíláson [A] keresztül.
3. Csatlakoztassa a vezetéket a hátlaphoz [B]. Ha KB100 kiemelő keretet használ, akkor csatlakoztassa a vezetékeket a sorkapocshoz [C] a *2.3.2. fejezet* szerint, majd rögzítse a sorkapcsot a rögzítési pontokhoz [D].
4. Rögzítse a kezelőegység szerelőlapját vagy a keretet legalább 2 csavarral.
5. Csatlakoztassa a vezetéket a kezelőegységbe.
6. Helyezze a kezelőegységet a szerelőlapra és tolja a helyére [E].
7. A tartozék csavar [F] segítségével rögzítse a kezelőegységet a szerelőlaphoz vagy a kerethez a felfogatási ponton [D].

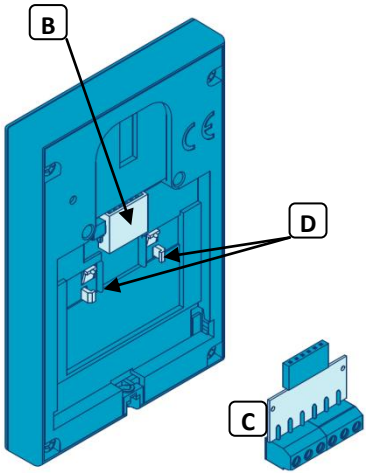

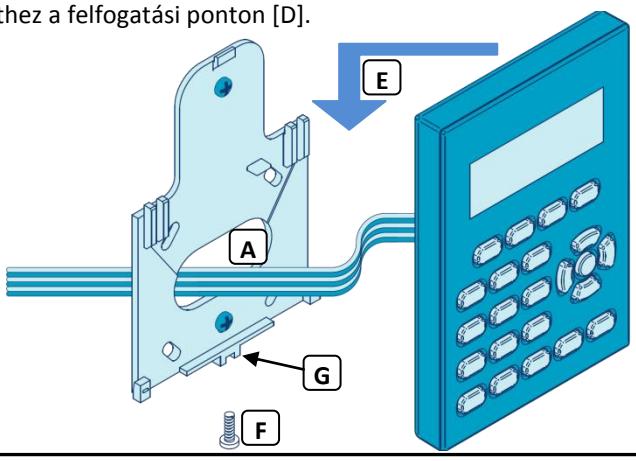

3.2.4 Az nBy/S olvasó szerelése

A falra szerelhető nBy/S olvasó alkalmazható beltéren és kültéren is.

A hátlap rögzítő furatait [B] a kívánt helyre feljelölve az olvasó a mellékelt csavarokkal [A] és tiplikkel egyszerűen rögzíthető.

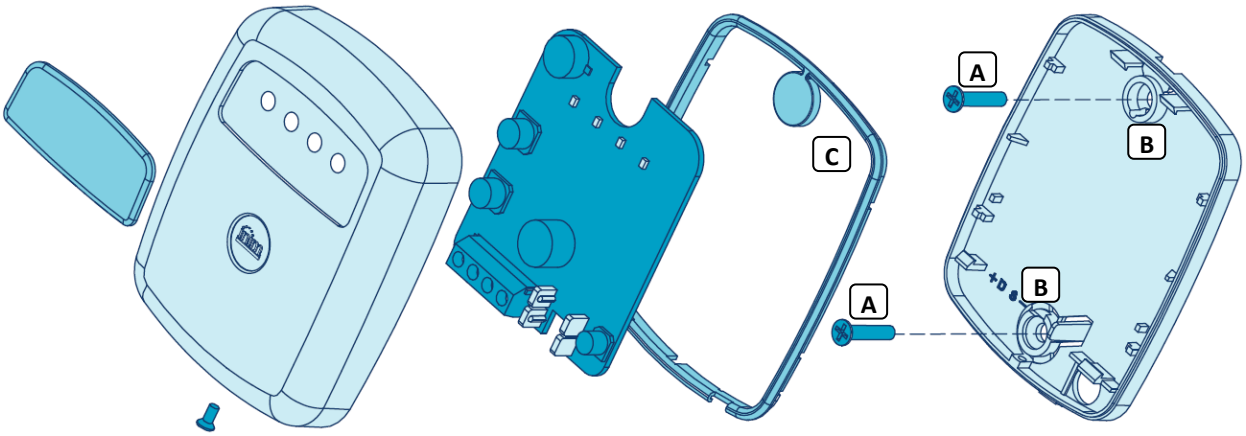

<u>FIGYELMEZTETÉS:</u> a szilikon gumi szigetelés épségének [C] – és ezáltal a megfelelő vízzárás megőrzésének – érdekében a szigetelőgyűrűt csak a csavarok rögzítése után helyezze fel.

3.2.5 Az nBy/X olvasó szerelése

A sokoldalúan felhasználható és szabadalommal védett nBy/X olvasó úgy lett kifejlesztve, hogy számos kapcsoló fedőlapja alá [A] beépíthető legyen, mindössze 2 furat segítségével [B] a fényvezető [C] számára.

A mellékelt matrica segítségével (*jobb oldali ábra*) a furatok helye pontosan kijelölhető.

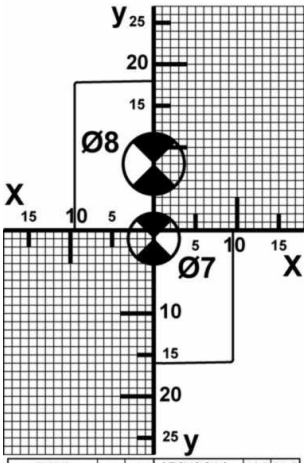

TYPE	x	y			
AVE-Sistema45	12.5	22.5	bTICINO-SLight	10.5	21.5
bTICINO-AM500	11.5	21.5	GEWISS-Chorus	11	22
bTICINO-Axolute	21	22.5	GEWISS-GW20056	11.5	22
bTICINO-Magic	8	16	legrand	10.8	22.2
bTICINO-Living	12	19.5	VIMAR-Eikon	11	22
bTICINO-SLiving	10.5	21.5	VIMAR-Idea	12	18
			VIMAR-Plana	11	22

1. Győződjön meg róla, hogy a fedőlap [A] (nem tartozék!) közepén metszi egymást a *matricán* látható X és Y tengely. Ebben az esetben a két furat [B] (7-es és 8-as átmérő) pontosan fog elhelyezkedni.
2. Fúrja meg a felületet a 7-es és 8-as fúróval.
3. A mellékelt csavar segítségével [D] rögzítse az olvasót.
4. Helyezze a fedőlapot [A] (a rászerelt olvasóval) a kapcsolóra.

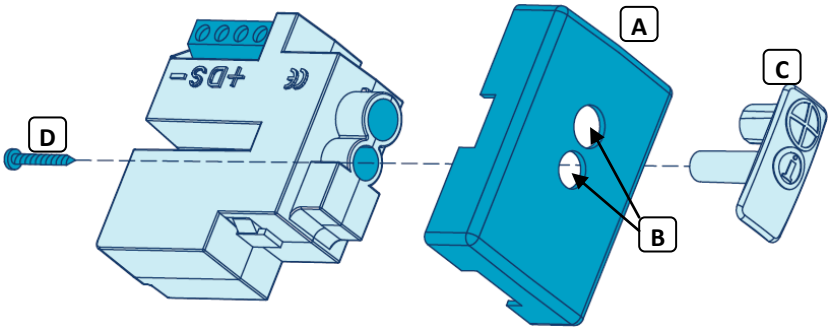

SZABOTÁZSÉRZÉKELÉS

Az nBy/S olvasó nem rendelkezik beépített szabotázsérzékeléssel, de igény szerint kialakítható a szabotázsvédelem egy az olvasó aljára szerelt mikro-kapcsoló segítségével, amelyet egy 24 órás, megfelelően konfigurált bemenetére kell kapcsolni a központnak. A szabotázskapcsoló felszerelése a *jobb oldali ábrának* megfelelően történik.

3.3 A perifériák címének beállítása

A perifériák címének beállításnál figyelni kell arra, hogy ne legyen azonos a címe ugyanabba a kategóriába tartozó két perifériának (ugyanaz a kategória pl. két olvasó, két kezelőegység vagy két bővítőmodul), mivel ekkor a központ nem képes a két azonos című perifériát megkülönböztetni. Ugyanakkor, az eltérő kategóriájú perifériáknak lehet azonos címe (pl. lehetséges 1-es címmel működtetni egy kezelőegységet, egy olvasót és egy bővítőmodult), mivel a központ képes felismerni, hogy az eszközök eltérő kategóriába tartoznak. Nagyon fontos, hogy **a JOY/MAX kezelőegységbe épített olvasóval ne legyen azonos című nBy olvasó** (a beépített olvasó címe a kezelőegységtől függetlenül beállítható).

	FLEX5, Air2BS100 cím	DIP kapcs. 12345678
SmartLiving 515 és 505	1	00000000
	2	00000001
	3	00000010
	4	00000011
	5	00000100
	6	00000101
	7	00000110
	8	00000111
	9	00001000
	10	00001001
SmartLiving 1050, 1050L	11	00001010
	12	00001011
	13	00001100
	14	00001101
	15	00001110
	16	00001111
	17	00010000
	18	00010001
	19	00010010
	20	00010011
SmartLiving 10100L	21	00010100
	22	00010101
	23	00010110
	24	00010111
	25	00011000
	26	00011001
	27	00011010
	28	00011011
	29	00011100
	30	00011101
	31	00011110
	32	00011111
	33	00100000
	34	00100001
	35	00100010
	36	00100011
	37	00100100
	38	00100101
	39	00100110
	40	00100111

olvasó cím	vörös	kék	zöld	sárga	nBy/S	nBy/X	Kez. cím
1	0	0	0	1	○○○●		1
2	0	0	1	0	○○●○		
3	0	0	1	1	○○●●		2
4	0	1	0	0	○●○○		
5	0	1	0	1	○●○●		3
6	0	1	1	0	○●●○		
7	0	1	1	1	○●●●		4
8	1	0	0	0	●○○○		
9	1	0	0	1	●○○●		5
10	1	0	1	0	●○●○		
11	1	0	1	1	●○●●		6
12	1	1	0	0	●●○○		
13	1	1	0	1	●●○●		7
14	1	1	1	0	●●●○		
15	1	1	1	1	●●●●		8
16	0	0	0	L	○○○◉		
17	0	0	L	0	○○◉○		9
18	0	0	L	L	○○◉◉		
19	0	L	0	0	○◉○○		10
20	0	L	0	L	○◉○◉		
21	0	L	L	0	○◉◉○		11
22	0	L	L	L	○◉◉◉		
23	L	0	0	0	◉○○○		12
24	L	0	0	L	◉○○◉		
25	L	0	L	0	◉○◉○		13
26	L	0	L	L	◉○◉◉		
27	L	L	0	0	◉◉○○		14
28	L	L	0	L	◉◉○◉		
29	L	L	L	0	◉◉◉○		15
30	L	L	L	L	◉◉◉◉		

0	○	**LED kikapcsolva**
1	●	**LED bekapcsolva**
L	◉	**LED villog**

A fent*i táblázat* tartalmazza a központokhoz csatlakoztatható maximális perifériaszámot kategóriánként, valamint az egyes perifériák címbeállítását.

A *táblázat első oszlopa* az egyes központokhoz csatlakoztatható bővítőmodulok számát (FLEX5 és Air2-BS100), és azok címét tartalmazza (pl.: Flex5-ből max 5 a SmartLiving505-nél, 10 a SmartLiving515-nél, 20 a

SmartLiving1050 és 1050L modelleknél és 40 a SmartLiving10100L-nél). A bővítőmodulok címbeállítását részletesen a *3.3.2. fejezet* írja le. A bővítőmodul címzésénél ügyelni kell rá, hogy a FLEX5 és az Air2-BS100 azonos kategóriába tartozó eszközök, így nem lehet azonos címük, valamint az Air2-BS100-on beállított cím egy virtuális olvasó címe is egyben (részletek az *Air2 – rádiós eszközök telepítői leírásában*)

A *táblázat középső része* az olvasók max. számát, és a LED-ek jelzéseihez tartozó címet mutatja. Az olvasók címbeállításához nézze át a *3.3.3. fejezet*.

A *táblázat jobb szélső oszlopa* a kezelőegységek számát mutatja. A kezelőegységek címbeállításának menetét a *3.3.1. fejezet írja* le.

Az IVY kültéri hang- és fényjelzők valamint az IB100 izolátorok címzését illetően olvassa el az eszközök *telepítési útmutatóját*.

A perifériák címzésének nem kell sorfolytonosnak lennie, ha a központban nincs beállítva a kimaradó cím (pl. lehet 1-es és 3-as című bővítőmodul, 2-es nélkül). Viszont ha egy periféria a központban be van állítva, de nincsen csatlakoztatva, akkor a központ azt eltűnt perifériának érzékeli és hibát jelez.

3.3.1 A kezelőegységek címbeállítása

A kezelőegység címzéshez kövesse gondosan az alábbi lépéseket:

1. Helyezze a központot szerviz módba, a szerviz áthidalással (részletek a *3.1.9. fejezetben*).
2. A beállítani kívánt kezelőegységen nyomja le, és tartsa lenyomva az 1 és 3 def billentyűket, majd felengedés után válassza ki a kívánt címet és nyomja le az OK billentyűt.
3. Csak JOY/MAX kezelőegység esetén: a beépített olvasó engedélyezhető a 2 abc billentyűvel, és tiltható a 1 billentyűvel.
4. Csak JOY/MAX kezelőegység esetén: ha az olvasó engedélyezve lett, akkor a cím az OK billentyű lenyomásával menthető. Ügyelni kell ara, hogy ne legyen a beépített olvasóval azonos című nBy olvasó.
5. A kezelőegység hátlap szabotázsérzékelése engedélyezhető a 2 abc billentyűvel és tiltható az 1 billentyűvel.

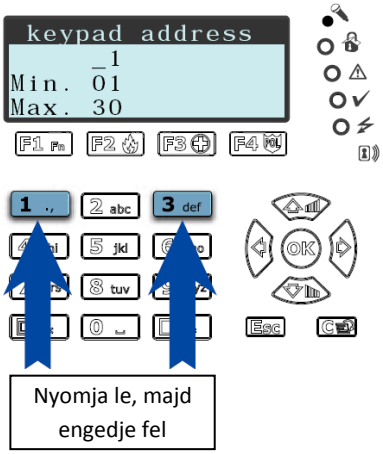

Megjegyzések: ha a címbeállítás nem történik meg 30 percen belül, vagy újra akarja címezni a kezelőegységet, akkor a szerviz áthidalás eltávolítása, majd újbóli felhelyezése szükséges.

3.3.2 A FLEX5 bővítőmodul és az Air2-BS100 rádiós bővítőmodul címének beállítása

A megfelelő szerszámmal állítsa be a DIP kapcsolósoron a bővítőmodul címét. A kapcsoló „ON” állása 1-nek, a kapcsoló alsó (OFF) állása 0-nak felel meg. A címek beállítása a *3.3. fejezet szerint történik*.

Az *ábra* mutat néhány példát:

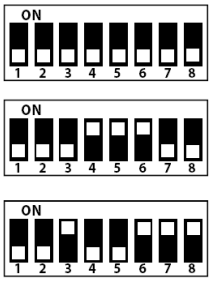

1. bővítőmodul (1. cím)

29. bővítőmodul (29. cím)

40. bővítőmodul (40. cím)

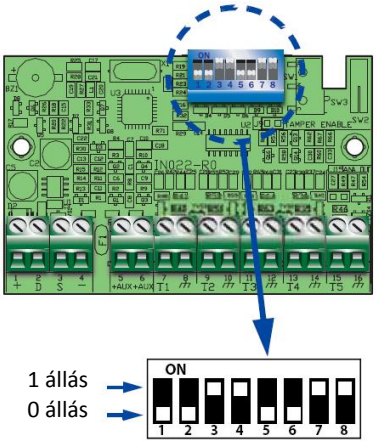

3.3.3 Az nBy olvasók címének beállítása

A JOY/MAX kezelőegységbe épített olvasó címének beállításának részleteit a *3.3.1. fejezet* tartalmazza. Nagyon fontos, hogy ne legyen azonos címe az nBy olvasónak egyetlen JOY/MAX kezelőegységbe épített olvasóval sem, továbbá ne legyen azonos címe a rendszerben alkalmazott Air2-BS100 rádiós adó-vevő modullal sem, mivel az szimulál egy virtuális olvasót.

Az olvasók címzéséhez kövesse az alábbi lépéseket:

1. Helyezze a központot szerviz módba, a szerviz áthidalással (részletek a *3.1.9. fejezetben*).
2. Indítsa el az olvasók címbeállítását a SmartLeague programban az „Olvasó címbeállításának indítása” gombra kattintva, vagy a kezelőegységen, az alábbiak szerint:
   `telepítői kód` + OK, `Olvasók` + OK, `Periféria címzés` + OK
3. Minden olvasó LED-jein megjelenik annak címe (részletek a *3.3. fejezetben*).
4. Tartson egy kulcsot az olvasó elé, hogy az leolvashassa azt. Az olvasó ezt követően 2 másodperces időközönként váltja a LED-jelzéseket a lehetséges címnek megfelelően. Amikor a kívánt cím jelenik meg az előlapi LED-eken, vegye el a kulcsot az olvasó elől.
5. Az olvasó ez után még 10 másodpercig marad címzési módban, így a cím szükség esetén ez alatt az idő alatt módosítható.
6. A 10 másodperc letelte után a beállított cím mentésre kerül.
7. Ha további olvasók címbeállítása szükséges, kövesse a *4-6 lépéseket*.
8. Ha a címbeállítással végzett az összes olvasónál, akkor számítógépről történő programozás esetén kattintson az „Olvasó címbeállításának leállítása” gombra, vagy kezelőegység esetén lépjen ki a menüből.

3.4 A perifériák automatikus felismerése

Az I-BUS rendszerbuszra kapcsolt perifériák automatikusan felismerésre kerülnek az alábbi esetekben:

- A központ első bekapcsolását követően (részletek a *4. fejezetben*).
- Ha szerviz áthidalás SERV állásban van (részletek a *3.1.9. fejezetben*).
- A programozói menüben, az alábbiak szerint (részletek a *6.23. fejezetben*):
  `telepítői kód`+OK,`Gyári beállítás`+OK,`Perifériafelism.`+OK

3.5 Az érzékelők vezetékezése és bekötése

A vezetékezés, és ezzel összefüggésben a bekötési módszer függ a telepített eszköz típusától, és az elérni kívánt biztonsági szinttől. Az érzékelők az alábbi csatlakozókon keresztül táplálhatóak:

- A [+AUX/12V] és [-/⏚] csatlakozópontokon keresztül a központon.
- A [+AUX/12V] és [-/⏚] csatlakozópontokon keresztül a FLEX5 bővítőmodulokon.
- A [12V] és [-/⏚] csatlakozópontokon keresztül a JOY kezelőegységeken.
- A vörös [+12V] és fekete [-/⏚] vezetékről az nCode/G kezelőegységnél.
- Bármely olyan 12V feszültségforrásról, amely közös 0V-on van a központtal.

A *20. táblázat* tartalmazza az érzékelő típus és a bekötés függvényében az elérhető biztonsági szint mértékét.

20. táblázat – biztonsági szint

Bekötés	Alapban nyitott (NO)	Alapban zárt (NC)	1 ellenál-lás (EOL)	2 ellenál-lás (DEOL)	Dupla zóna	Dupla zóna + EOL
PIR vagy duál érz.	nagyon alacsony	alacsony	közepes*	magas	közepes	magas
nyitás-érzékelő	nagyon alacsony	alacsony	közepes		közepes	magas

*: az 1 ellenállásos (EOL) bekötés azonos biztonsági szintet eredményez a 2 ellenállásos (DEOL) bekötéssel, ha az érzékelő szabotázskapcsolója a köz-pont egy másik, felügyelt bemenetére kerül.

Az alkalmazott vonalvég lezáró ellenállások (*jobb oldali ábrán*):

- 3k9Ω, 1/4 W ellenállás
- 6k8Ω, 1/4 W ellenállás

3.5.1 Alapban nyitott (NO) és alapban zárt (NC) bekötés

Az alapban nyitott (NO) és az alapban zárt (NC) érzékelő bekötés esetén a zónának 2 állapota lehetséges:

- nyugalmi állapot
- riasztási állapot

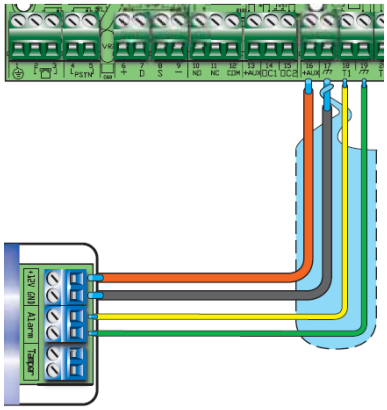

Ezekhez az állapotokhoz az *alábbi táblázatban* leolvasható ellenállásértékek tartoznak, amit a központ az érzékelő vezetéken mér:

Ellenállásérték (Ω)	NC	NO
>2 x 3900 + 6800	riaszt	nyugalmi áll.
2 x 3900 + 6800	riaszt	nyugalmi áll.
3900 + 6800	riaszt	riaszt
2 x 3900	riaszt	riaszt
3900	nyugalmi áll.	riaszt
0	nyugalmi áll.	riaszt

3.5.2 Egy ellenállásos (EOL) bekötés

Az egy ellenállással bekötött zónáknak 3 állapota lehetséges:

- nyugalmi állapot
- riasztási állapot
- szabotázs (rövidzár)

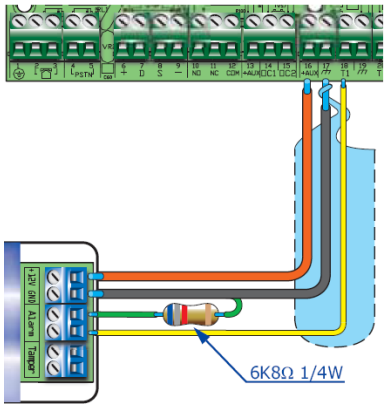

Ezekhez az állapotokhoz az *alábbi táblázatban* leolvasható ellenállásértékek tartoznak, amit a központ az érzékelő vezetéken mér:

Ellenállásérték (Ω)	EOL
> 6800	riasztás
6800	nyugalmi állapot
0	szabotázs

3.5.3 Két ellenállásos (DEOL) bekötés

A két ellenállással bekötött zónának 4 állapota lehet:

- nyugalmi állapot
- riasztási állapot
- szabotázs (rövidzár)
- szabotázs (szakadás)

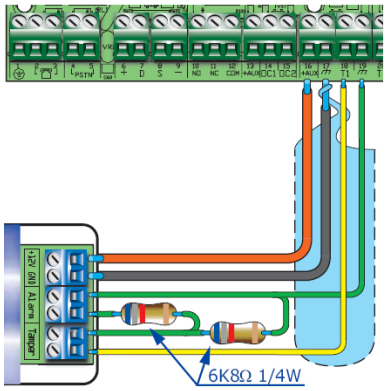

Ezekhez az állapotokhoz az *alábbi táblázatban* leolvasható ellenállásértékek tartoznak, amit a központ az érzékelő vezetéken mér:

Ellenállásérték (Ω)	DEOL
> 6800	szabotázs (szakadás)
6800	riasztás
6800 / 2	nyugalmi állapot
0	szabotázs (rövidzár)

3.5.4 Zónaduplázás

A duplázott zónák (vonalfigyelő ellenállás nélkül bekötve) 5 állapotát képes felismerni a központ:

- nyugalmi állapot mindkét zóna esetén
- riasztási állapot az 1. zónán, nyugalmi állapot a 2. zónán
- riasztási állapot a 2. zónán, nyugalmi állapot az 1. zónán
- riasztási állapot mindkét zónán
- szabotázs (szakadás)

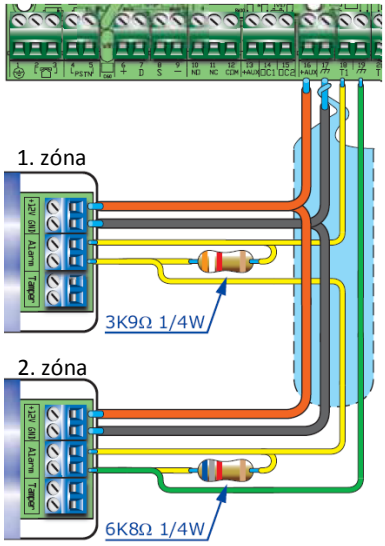

Ezekhez az állapotokhoz az *alábbi táblázatban* leolvasható ellenállásértékek tartoznak, amit a központ az érzékelő vezetéken mér:

Ellenállásérték (Ω)	1. zóna	2. zóna (dupla)
> 3900 + 6800	szabotázs	
3900 + 6800	riasztás	riasztás
6800	nyugalmi áll.	riasztás
3900	riasztás	nyugalmi áll.
0	nyugalmi áll.	nyugalmi áll.

3.5.5 Zónaduplázás vonalfigyeléssel

A duplázott zónák (vonalfigyelő ellenállással bekötve) 6 állapotát képes felismerni a központ:

- nyugalmi állapot mindkét zóna esetén
- riasztási állapot az 1. zónán, nyugalmi állapot a 2. zónán
- riasztási állapot a 2. zónán, nyugalmi állapot az 1. zónán
- riasztási állapot mindkét zónán
- szabotázs (szakadás)
- szabotázs (rövidzár)

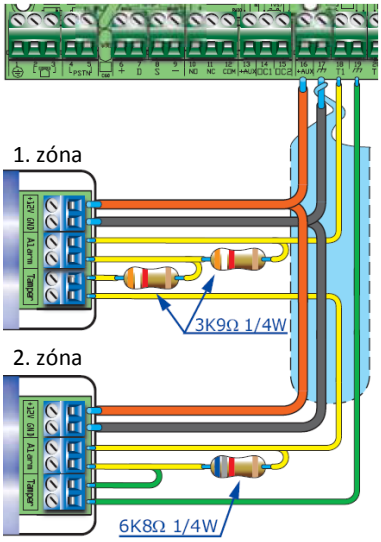

Ezekhez az állapotokhoz az *alábbi táblázatban* leolvasható ellenállásértékek tartoznak, amit a központ az érzékelő vezetéken mér:

Ellenállásérték (Ω)	1. zóna	2. zóna (dupla)
> 2 x 3900 + 6800	szabotázs (szakadás)	
2 x 3900 + 6800	riasztás	riasztás
3900 + 6800	nyugalmi áll.	riasztás
2 x 3900	riasztás	nyugalmi áll.
3900	nyugalmi áll.	nyugalmi áll.
0	szabotázs (rövidzár)	

3.6 A rezgés- és redőnyérzékelők bekötése

A rezgés- és redőnyérzékelők bekötésére 2 módszer lehetséges:

- Alapban zárt (NC) bekötés
- Vonalfigyeléssel történő bekötés (NC + EOL)

Az *alábbi táblázat* tartalmazza az érzékelő típus és a bekötési mód függvényében az elérhető biztonsági szint mértékét.

21. táblázat – biztonsági szint

Bekötés	NC	NC + EOL
Rezgés- és redőnyérzékelő	nagyon alacsony	magas

Ha a rezgés- vagy redőnyérzékelő az Air2-MC100 érzékelő bemenetére van kötve, akkor az érzékelő kábel 2 méternél rövidebb kell, hogy legyen.

A redőnyérzékelőnek minimum 10ms és maximum 500ms szélességű impulzusokat kell generálnia.

3.6.1 Alapban zárt (NC) bekötés

Ebben az esetben a riasztási állapot kizárólag az érzékelőtől érkező jelzési impulzusok számától függ (impulzusszámlálás).

Ezt a bekötési módszert alkalmazva a központ nem tudja érzékelni a vonalszakadást vagy a rövidzárat. Az érzékelő állapota lehet:

- Nyugalmi állapot
- Riasztási állapot

A riasztás a beállított paramétereknek megfelelő érzékenység és impulzusszám esetén történik (részletek az *6.6. fejezetben*).

3.6.2 Bekötés vonalfigyeléssel (NC + EOL)

Az ilyen módon bekötött rezgés- vagy redőnyérzékelő 4 állapotot vehet fel:

- nyugalmi állapot
- riasztási állapot
- szabotázs (rövidzár)
- szabotázs (szakadás)

Ezekhez az állapotokhoz az *alábbi táblázatban* leolvasható ellenállásértékek tartoznak, amit a központ az érzékelő vezetéken mér:

Ellenállásérték (Ω)	redőny- vagy rezgésérzékelő
> 3900 / 2	szabotázs (szakadás)
3900 / 2	nyugalmi állapot
0	szabotázs (rövidzár)

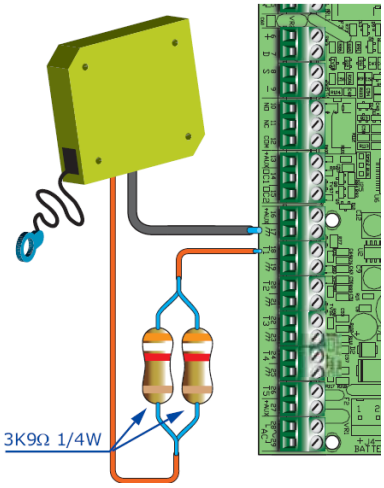

A riasztás a beállított paramétereknek megfelelő érzékenység és impulzusszám esetén történik (részletek az *6.6. fejezetben*).

3.7 Rádiós eszközök csatlakoztatása

A rádiós érzékelők (Air2-IR100 és Air2-MC100) telepítéséhez nézze át az *Air2 – Rádiós eszközök Telepítői útmutatóját.*

Az Air2-MC100 nyitásérzékelő és be-/kimeneti modul T1 és T2 csatlakozó-pontjához kapcsolt érzékelők bekötéséhez és vonalvég lezárásához nézze át a *3.5.1-től 3.6.2. fejezetekig ezt a leírást*. Az így bekötött eszközök tápegysé-gének 0V-os pontját össze kell kötni az Air2-MC100 GND jelű sorkapcsával.

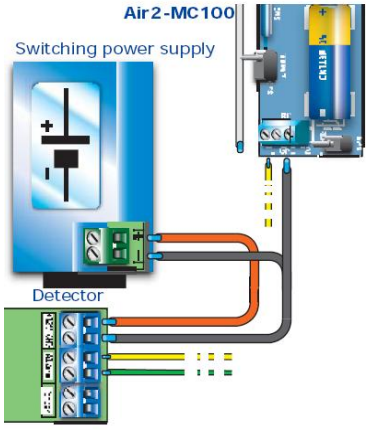

3.8 A zóbanekötés automatikus felismerése

(Az INIM Electronics által védett szabadalom)

Miután az összes zóna bekötése és beállítása megtörtént, a központ képes felismerni és eltárolni automatikusan a zónákhoz tartozó paramétereket, a programozási menü megfelelő pontjának segítségével (részletek az *6.23. fejezetben*).

3.9 A kimenetek csatlakoztatása

A kimeneteket a központ által kezelt eseményekkel vezérelhetőek.

Az Air2-MC100 nyitásérzékelő és be-kimeneti modul kimeneteinek bekötéséhez nézze át az *Air2 – Rádiós eszközök Telepítői útmutatóját*.

3.9.1 A hangjelzők csatlakoztatása

Riasztási esemény jelzésére (pl. behatolás jelzés) a központ bekapcsolja azon kimeneteit, amelyek hang- és fényjelzésre szolgálnak. A központon található relé kimenet a legszélesebb körben alkalmazott akkumulátoros hang- és fényjelzők működtetésére szolgáló kimenet.

Az *alábbi ábrán* egy akkumulátoros hang- és fényjelző (az INIM által gyártott IVY kültéri hang- és fényjelző) és egy beltéri hangjelző bekötése látható.

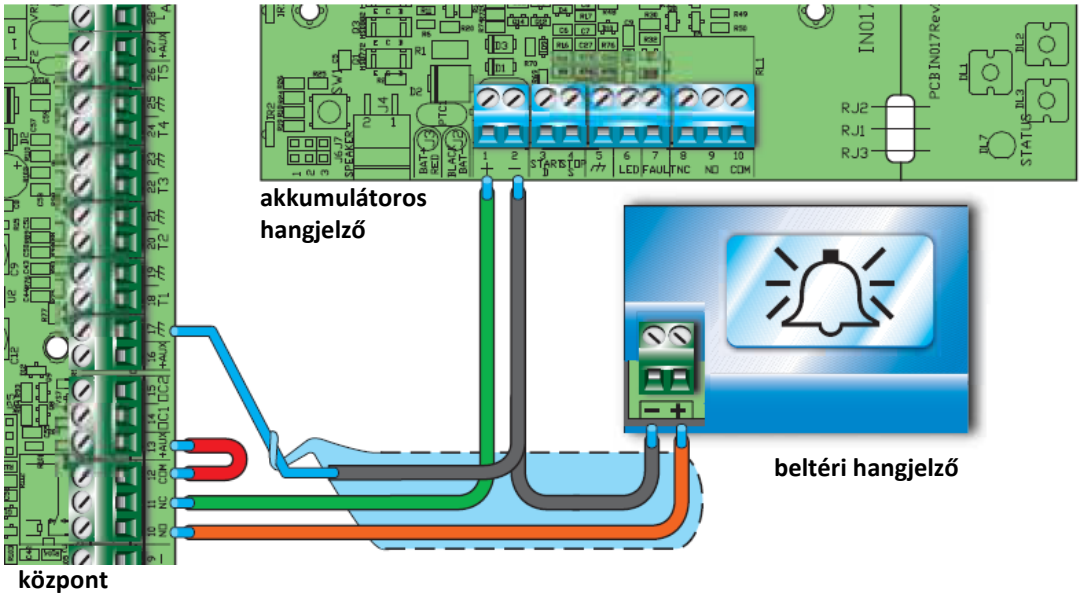

3.9.2 Az open-kollektor (OC) kimenetek bekötése

A központon relékimenetén kívül, minden kimenet open-kollektor típusú:

- OC1 és OC2 a központ alaplapján, maximális árama a *3. táblázat* szerint.
- A kimenetként is alkalmazható csatlakozópont maximális árama 150mA

Az *alábbi ábrán* 2 tipikus példa látható a kimenetek felhasználására. A kimenet alapban nyitott, ami bekapcsolt állapotban 0V-ra zár (nyelő típusú).

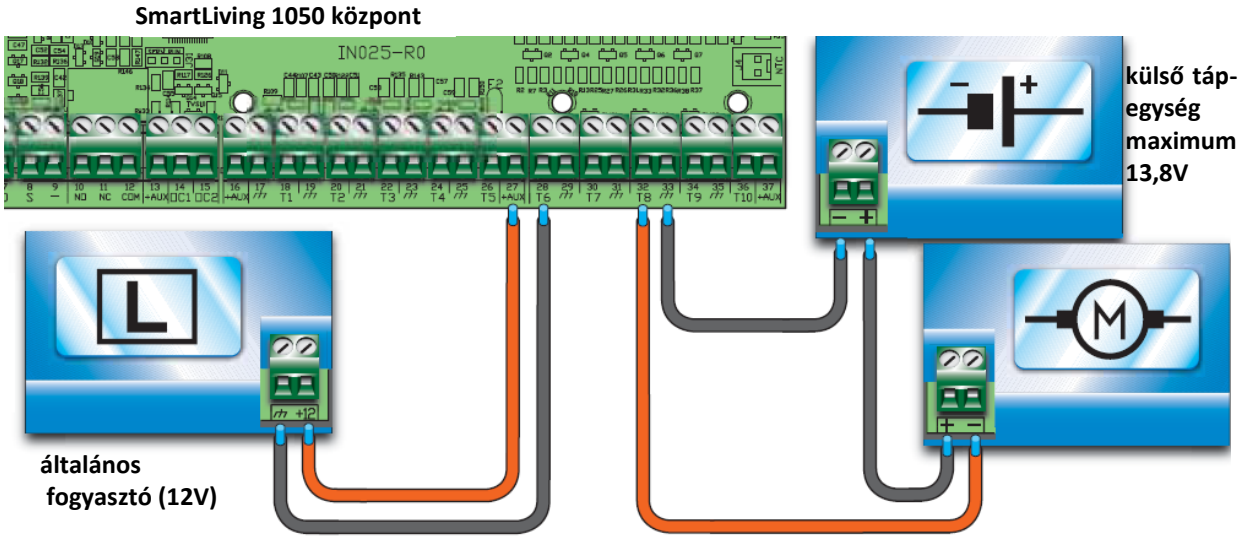

3.10 Kiegészítő modulok

3.10.1 AUXREL32

Az AUXREL32 tápfeszültség osztó és 2 relés modul (nem tartozék!) a SmartLiving 1050L és SmartLiving10100L központokkal használható. 2 relével rendelkezik, és 3 olyan tápfeszültség kimenetet biztosít, amelyek önvisszaálló biztosítékkal védettek (GND/AUX1 -–GND/AUX2 -–GND/AUX3), mindegyik ilyen kimenet 12V @ 1A terhelhetőségű.

Mindkét relé rendelkezik egy alapban nyitott, ill. alapban zárt feszültségfüggetlen kontaktussal, amelyeket a C1/NO1/NC1 és C2/NO2/NC2 csatlakozópontokon lehet elérni. A reléket a központ OC1 és OC2 kimeneteivel lehet vezérelni.

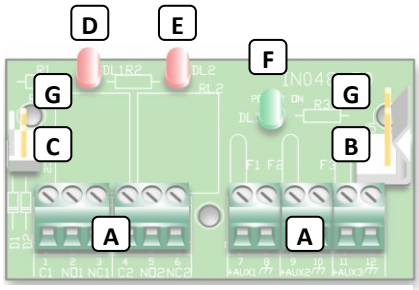

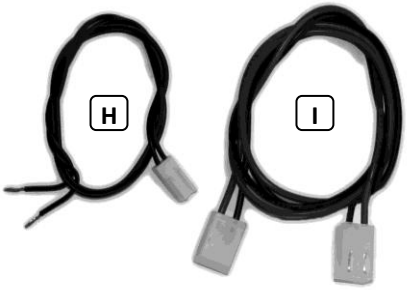

22. táblázat – AUXREL32: a részegységek leírása

A	Csatlakozósor
B	12V betáp. csatlakozó
C	OC1 / OC2 csatlakozó
D	1. relé visszajelző LED
E	2. relé visszajelző LED
F	12V visszajelző LED
G	Felfogató csavarok helye
H	OC1 / OC2 csatlakozó vezeték
I	12V csatlakozó vezeték

A relék bekapcsolt állapotát a relé fölött található vörös LED jelzi ([D] az 1. reléhez és [E] a 2. reléhez).

Az AUXREL32 modul telepítésénél kövesse az alábbi lépéseket:

1. Áramtalanítsa a központot (230V hálózat és akkumulátor is).

2. Helyezze a paneltartókat a központ fém házának hátulján a megfelelő furatokba (részletek a *4. táblázatban [Z]*).
3. Helyezze az AUXREL32 modult a paneltartókra a rögzítési pontokon [G] és rögzítse azt.
4. Csatlakoztassa az OC1/OC2 csatlakozó vezetéket [H] a modul megfelelő csatlakozójába [C].
5. Csatlakoztassa az OC1/OC2 csatlakozó vezeték [H] szabad végét a központ 14-es (OC1) és 15-ös (OC2) számú (jelű) sorkapcsaihoz, és győződjön meg róla, hogy megfelelő a csatlakozás.
6. Csatlakoztassa a 12V betáp vezetéket [I] a modul 12V betáp csatlakozójába, majd csatlakoztassa a vezeték másik végét a központ tápegységéhez, az *alábbi ábra* szerint.
7. Helyezze újra feszültség alá a rendszert (230V és akkumulátor).

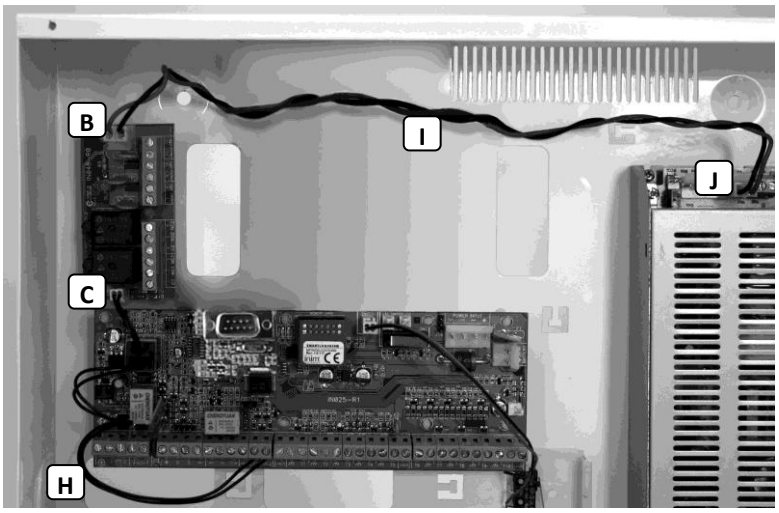

3.10.2 SmartLink/GBW

A SmartLiving1050L és SmartLiving10100L központok fém dobozában van kialakítva megfelelő hely a SmartLink/GWB GSM modul számára, valamint a hozzá tartozó 12V / 1,2Ah akkumulátornak.

A GSM modul által nyújtott szolgáltatásokért nézze át a *3.1.6. fejezetet*.

A SmartLink/GWB csomagolása az alábbiakat tartalmazza:

- SmartLink/G alaplap (részletekért nézze át a *SmartLink leírásait*)
- GSM antenna 3m kábellel
- Csavarok, körmös alátétek és paneltartók
- 10db 15kΩ 1/4W ellenállás

A *jobb oldali ábrán* látható egy központdobozba szerelt SmartLink/GWB modul. A telepítéshez kövesse az alábbi lépéseket:

1. Áramtalanítsa a központot (230V hálózat és akkumulátor is).
2. Helyezze a paneltartókat a központ fém házának hátulján a megfelelő furatokba (részletek a *4. táblázatban [C1]*).
3. Helyezze a SmartLink/GWB modult a paneltartókra a rögzítési pontokon [A] és rögzítse azt.
4. Rögzítse a modult a csavar és a körmös alátét segítségével is [B].
5. Csatlakoztassa a modul 1. (+PWR) [C] pontját a központ +AUX pontjához, valamint a modul 2. (-PWR) [C] pontját a központ ⏚ jelű pontjához.
6. Helyezze újra feszültség alá a rendszert (230V és akkumulátor).
7. Helyezze be a 12V / 1,2Ah kapacitású akkumulátort, és csatlakoztassa azt a modulhoz [D], ügyelve a helyes polaritásra.

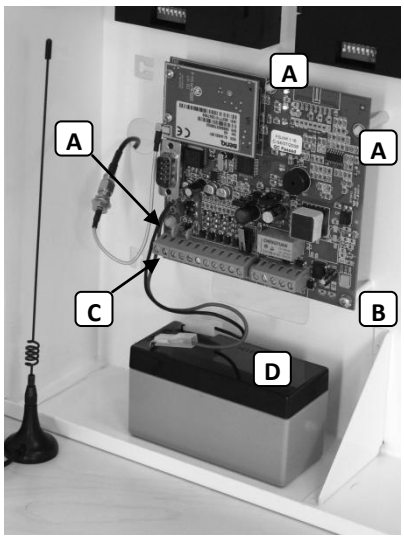

3.10.3 FLEX5/U

A SmartLiving1050L és SmartLiving10100L központok fém dobozában van kialakítva megfelelő hely a FLEX5/U bővítőmodul számára.

A modul központdobozba való szereléséhez kövesse az alábbi lépéseket:

1. Áramtalanítsa a központot (230V hálózat és akkumulátor is).
2. Helyezze a FLEX5U bővítőmodult a központ fém dobozán kialakított helyre (részletek a *4. táblázatban [B1]*), majd rögzítse azt.
3. Csatlakoztassa a modult az buszhoz (részletek a *3.2.1. fejezetben*).
4. Állítsa be a bővítőmodul címét (részletek a *3.3.2. fejezetben*).
5. Helyezze újra feszültség alá a rendszert (230V és akkumulátor).

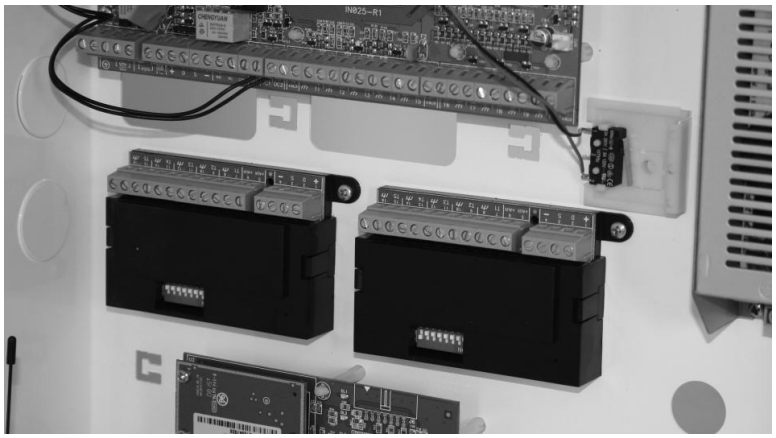

3.10.4 SmartLAN

A SmartLAN Internet modul segítségével a SmartLiving központ ethernet hálózatban vagy az Interneten is elérhetővé válik. A modul 2 verzióban kapható: SmartLAN/G és SmartLAN/SI.

A SmartLAN működési beállításait meghatározza a csatlakoztatott hálózat, így a SmartLAN Internet modul beállításánál szükséges lehet felvenni a kapcsolatot a hálózatot üzemeltető rendszergazdával.

A SmartLAN beállításának lépéseit illetően (IP címek, átjárók, e-mail, stb.) nézze át a *SmartLAN Telepítői útmutatóját*.

A *jobb oldali ábrán* látható egy központdobozba szerelt SmartLAN/SI modul. A telepítéshez kövesse az alábbi lépéseket:

1. Áramtalanítsa a központot (230V hálózat és akkumulátor is).
2. Csavarja ki a központ alaplapját tartó földelő csavart [A] (részletek a *4. táblázatban [A1]*).
3. A csavar helyére rögzítse a fém csavaros paneltartót, majd helyezze rá a SmartLAN internet modult úgy, hogy az illeszkedjen a központ DB9-es soros portjába [B] (részletek a *4. táblázatban [S]*).
4. Rögzítse a modult a fém tartóhoz [A] csavar segítségével.
5. Helyezze át a központ alaplapján a SmartLAN tápfeszültség engedélyező áthidalást (részletek a *4. táblázatban [O]*) az 1-2-es pozícióba. SmartLiving515 központ esetében, ha nincs ilyen áthidalás, használja a mellékelt csatlakozó vezetéket [C] az buszról történő megtápláláshoz. A piros vezetéket [D] a busz „+" jelű pontjába (*5. táblázat 6. pont*) , a fekete vezetéket [E] a busz „–„ jelű pontjába (*5. táblázat 9. pont*) kösse.
6. Helyezze újra feszültség alá a rendszert (230V és akkumulátor).

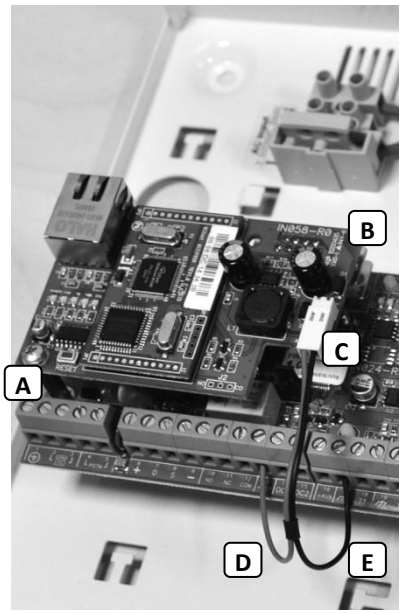

Megjegyzés: nagyon fontos megjegyezni, hogy az e-mail üzenetek esetében nincs garantált kézbesítés, sem garantált kézbesítési idő.

4 ELSŐ BEKAPCSOLÁS

4.fejezet

Első bekapcsolás alkalmával a központ alapértelmezett beállításokkal indul, és automatikusan beolvassa az I-BUS rendszerbuszon található perifériákat (automatikus címzés). Minden periféria alapértelmezett címe 1, így ha a rendszerben ugyanabból a perifériatípusból több van, akkor az automatikus beolvasás hibás lesz. A hibamentes automatikus beolvasáshoz kövesse az alábbi lépéseket az első bekapcsolás alkalmával.

Megjegyzések: gyári beállítás szerint minden periféria (kezelőegységek, bővítőmodulok, olvasók) címe 1.

FIGYELMEZTETÉS: A vezetékezés alatt ügyelni kell rá, hogy a központ vagy perifériái ne legyenek feszültség alatt (230V hálózat vagy akkumulátor).

1. Rögzítse a központot a falhoz.
2. Csatlakoztassa a perifériákat az I-BUS rendszerbuszhoz.
3. Csatlakoztassa az I-BUS rendszerbuszt a központhoz.
4. Csatlakoztassa az érzékelők vezetékeit az érzékelőkben, valamint kösse be a lezáró ellenállásokat.
5. Csatlakoztassa az érzékelők vezetékeit a központban.
6. Csatlakoztassa a kimeneteket.
7. Csatlakoztassa a telefonvonalat a központhoz.
8. Csatlakoztassa a SmartLogos30M beszédmodult a központhoz (részletek a *3.1.8. fejezetben*).
9. Helyezze a szerviz áthidalást „SERV” állásba (részletek a *3.1.9. fejezetben*).
10. Csatlakoztassa az elsődleges feszültségforrást (230V hálózat).
11. Csatlakoztassa a másodlagos feszültségforrást (akkumulátor). A kezelőegységek kijelzőjének első sorában a „Szerviz” felirat jelenik meg (nyelvi beállítástól függ!), valamint a kezelőegység címe, és JOY/MAX kezelőegység esetén a beépített olvasó címe is. Az első bekapcsolás alkalmával minden kezelőegység „K01” címet jelenít meg.

Megjegyzések: ha az I-BUS rendszerbuszhoz több kezelőegység is kapcsolódik, akkor előfordulhat, hogy a kijelzőn nem jelenik meg semmi. Ezt figyelmen kívül lehet hagyni, és folytatni a bekapcsolási folyamatot.

12. Címezze meg a perifériákat (részletek a *3.3. fejezetben*). Egy kezelőegységnek mindenképpen kell lennie 1-es címmel. Ezt a kezelőegységet használva elindíthatja az olvasók címzési folyamatát (részletek a *3.3.3. fejezetben*).
13. Ha szükséges, a programozói menü megfelelő pontjában lehetséges a zónabekötések automatikus felismerése (részletek az *6.23. fejezetben*).
14. A szerviz áthidalást állítsa „SERV” állásból „RUN” állásba.
15. Ha használ Air2-BS100 rádiós adó vevő modult, akkor ennek be-/ kimeneti pontjaira állítsa be „Rádiós” opciót (részletek az *6.5. fejezetben*).
16. A központ további beállítása (pl.: telefon beállítások) a *6. fejezet* útmutatásai alapján történik.

5 PROGRAMOZÁS A SMARTLEAGUE PROGRAMOZÓI SZOFTVERREL

5. fejezet

A SmartLiving rendszer kezelőegységről vagy számítógépről is programozható. A számítógépről történő programozás során minden funkció elérhető, és az alábbiak szükségesek hozzá:

- Számítógép (összekapcsolva a SmartLiving központtal)
- .NET Framework 2.0 vagy újabb
- A legújabb SmartLeague program

A SmartLeague legújabb verzióját – regisztráció után – a gyártó weblapjáról (www.inim.biz) tudja letölteni. A program tartalmazza a magyar nyelvet is.

5.1 A SmartLeague bemutatása

A SmartLeague programozói szoftverrel a legtöbb programozási művelet elvégezhető a központhoz való csatlakozás nélkül.

A központhoz való csatlakozás csak a fel- vagy letöltésnél szükséges. A csatlakozás típusát meghatározza a csatlakozáshoz használt eszköz:

- A számítógép és a központ RS232 soros portja
- LAN (a központ oldalon SmartLAN/G vagy SmartLAN/SI internetmodullal)
- Modem (SmartModem100)

A programozás során beállított paraméterek alkotják az „ügyfelet”. Az ügyfél a SmartLeague program adatbázisába menthető (exportálható és importálható), jövőbeni használatra vagy egy telepítés „modelljeként” alkalmazható.

A SmartLeague kezdőlapja azonos minden típusú eszköz esetén, és a programozás során mindvégig aktív marad.

23. táblázat – SmartLeague - kezdőlap

A	Menü- és ikonsor
B	Az aktuális – legutóbbi – ügyfelek listája. Itt lehetséges továbbá meglévő vagy új ügyféladatbázist megnyitni.
C	Gyártói – angol nyelvű - dokumentációk.
D	Interneten történő segítségkérés (a gyártó felé!) helye.
E	Alapértelmezés szerint a gyártó weblapja, ahol a regisztrált felhasználók hozzáférnek a frissítésekhez. Az ügyfél megnyitása után itt jelennek meg a programozási lapok.

5.2 A SmartLeague használata

Minden egyes telepítést – a legegyszerűbbtől a legösszetettebbig – az ügyféladatbázisban egy ügyfél reprezentál. Ez az ügyfél tartalmazza a programozási paramétereket és a telepített eszközöket.

Minden egyes központtípus meghatározott programozási felülettel és programozható paraméterekkel rendelkezik, ezt nevezzük sablonnak. Mindezek ellenére egyszerre több ügyfél is meg lehet nyitva.

Az ügyfél megnyitása után a következő felület érhető el:

24. táblázat – SmartLeague - ügyfelek

A	Az újonnan megnyitott ügyfél megjelenik, amíg a kezdőlap és a másik ügyfél a háttérben marad.
B	Fa menü
C	A sablonhoz kiválasztható perifériák listája (kezelőegységek, olvasók, bővítőmodulok, szirénák), amelyeket a fa menübe lehet húzni, így hozzáadva a telepített rendszerhez.
D	A fa menüből [B] kiválasztott programozási pont sablonja.
E	A programlap fel- / letöltéséhez való gombok.

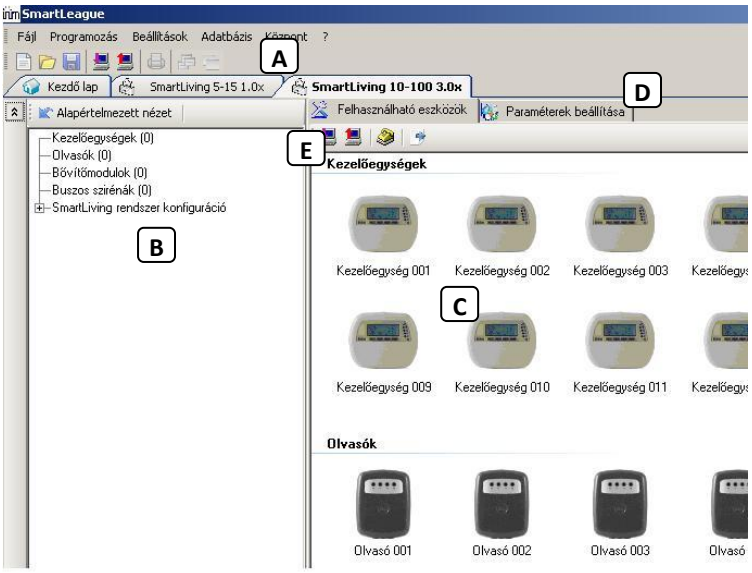

Az ügyfél beállításai elkészíthetőek vagy megváltoztathatóak a központhoz való kapcsolódás nélkül is. Így lehetséges az irodában elkészíteni a telepítéshez a programot, és azt később, a telepítés helyszínén feltölteni a központba.

A központhoz való kapcsolódáshoz az alábbiakat kell beállítani:

- Telepítői kód megadása: válassza a fa menüben a „SmartLiving rendszer konfiguráció” pontot, majd töltse ki a „Telepítői kód” mezőt. Az alapértelmezett telepítői kód: **9999**.
- Kapcsolódási mód kiválasztása: Ha modemet használ, kattintson a ikonra, vagy SmartLAN ill. soros (esetleg USB) kapcsolat esetén válassza a menüsorban (*előző fejezet [A]*) a „Beállítások” pontot, és állítsa be a kapcsolathoz szükséges jellemzőket.

A SmartLAN vagy a SmartModem csatlakozási paramétereinek beállítását illetően nézze meg ezen eszközök *Telepítési útmutatóját*.

5.3 Projekt készítése

A SmartLeague program „Felhasználható eszközök” pontjában lehetséges kiválasztani a telepítés során felhasznált perifériákat, így elkészítve a központ konfigurációját (programját).

A programban lehetséges új ügyfelet készíteni, vagy egy meglévő ügyfelet módosítani. Az ügyfél beállításai akár a központból is letölthetőek.

1. Új ügyfél készítéséhez klikkeljen az „Új ügyfél” feliratra a „Legutóbbi ügyfelek” mezőben, majd válassza ki a központ típusát és annak firmware verzióját.
   A meglévő ügyfél módosításához klikkeljen az „Ügyfél megnyitása” feliratra a „Legutóbbi ügyfelek” mezőben.
   Ha a központból akarja beolvasni a beállításokat, akkor klikkeljen az „Új ügyfél” pontra, válassza ki a központ típusát, majd kattintson a (letöltés) ikonra a központ beállításainak kiolvasásához.
2. Válassza ki a „Felhasználható eszközök” pontból a telepítés során felhasznált perifériákat, majd húzza őket a fa menüre, ill. adja hozzá a rendszerhez dupla kattintással.
   A periféria törléséhez válassza ki a kívánt perifériát a fa menüből, majd kattintson rá jobb egérgombbal, és válassza a „Periféria eltávolítása” pontot a felugró menüből.
3. A fa menüben pontról pontra haladva állítsa be a központ működési jellemzőit.
4. A projekt központba írásához kattintson a (feltöltés) ikonra. A projekt központba való feltöltése alatt a következők történnek:
   - Minden kezelőegység blokkolásra kerül.
   - A kezelőegységek kijelzőjén a „Programozás számítógépről” felirat jelenik meg.
   - A kezelőegységek készenléti állapotba kerülnek.
   - A híváslista és az eseménynapló átmenetileg leáll, így ez alatt az idő alatt nem kerül a naplóba esemény, nem történik telefonhívás ill. nem fog bekapcsolni kimenet. A feltöltés befejeztével a központ visszatér normál működési módba, a *6.2. fejezet* leírása szerint.

PROGRAMOZáS
SZáMíTóGÉPRőL

Megjegyzések: a fel- vagy letöltéshez a központ összes területének kikapcsolt állapotban kell lennie. Ez egyedül az eseménynapló letöltéséhez nem szükséges.

5. A SmartLeague program ikonjára kattintva WinMag interfész fájl készíthető. Ennek részleteiről érdeklődjön a forgalmazónál.

6 A RENDSZER PROGRAMOZÁSA, PROGRAMOZÁSI OPCIÓK

6. fejezet

6.1 Bemutatás

A rendszer működési paramétereinek beállítását csak képzett szakember végezheti. A gyári beállítások a leginkább üzemkész beállításnak felelnek meg, amelynek esetenként csak csekély módosítása szükséges.

Így például minden kezelőegység, olvasó és zóna az 1. területhez van rendelve, a riasztási és szabotázs események pedig bekapcsolják a monostabil típusú relét (hangjelző relé), amelynek a bekapcsolási ideje 3 perc, stb.

Természetesen a beállítások mindegyike megváltoztatható a felhasználói igényeknek megfelelően.

Az opciók, funkciók és működési paraméterek beállíthatóak:

- Kezelőegységről. Az alábbiak kivételével minden megváltoztatható:
  - Időzítőkhöz tartozó kivételek
  - Bemenetek kalibrációja
  - A területekhez tartozó 2. belépési idő
  - A buszos szirénák hangjelzésének típusa
  - I-BUS rendszerbusz sebessége (Baud rate)
  - A vészhívó billentyűkombinációk leírása
  - A SmartLAN Internetmodul beállításai
- Számítógépről, a SmartLeague programot használva (3.20 vagy magasabb verzió). Az alábbiak kivételével minden megváltoztatható:
  - DTMF érzékenység
  - A telepítői kódok
  - A gyorsparancsok leírásai
  - A központ nyelvének beállítása

A *következő fejezetek* leírják a programozás menetét, a programozói menü sorrendjét követve. A menüpontok leírása mindkét programozási módszerre vonatkozik (kezelőegységről vagy számítógépről történő programozás is).

6.2 Kezelőegységről történő programozás (belépés a programozói menübe)

A kezelőegységről történő programozáshoz és a programozói menü eléréséhez az alábbiak szükségesek:

1. Ki kell kapcsolni minden területet.
2. Be kell írni egy jogosult telepítői kódot a kezelőegységen, majd lenyomni az OK billentyűt (**az alapértelmezett telepítői kód: 9999**).

A feltételek teljesülése esetén a rendszer megjeleníti a programozói menüt. A menübe való belépést követően a központ az alábbiakat hajtja végre:

- Blokkolja az összes kezelőegységet, az éppen használtat leszámítva.
- A kezelőegységek kijelzőjén megjeleníti a „Programozás” feliratot.
- Minden kezelőegységet készenléti állapotba helyez.
- A hívási listát és az eseménymemóriát blokkolja, így programozás alatt nem történik hívás, nem lesz kimenet vezérelve és nem készül eseménynapló bejegyzés.

PROGRAMOZáS

A menüből való kilépéshez nyomja le a C vagy Esc billentyűt. A kijelzőn a „Kilépés? OK = IGEN” felirat jelenik meg. Ekkor nyomja le az OK gombot.

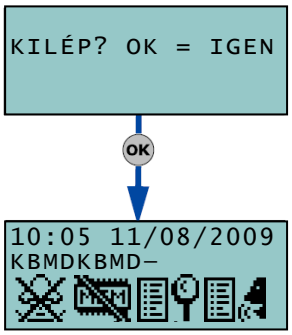

A kilépés után a központ:

- Alkalmazza az új beállításokat.
- Újraindítja az I-BUS rendszerbuszt és minden perifériát újra működésbe hoz.
- Visszaállítja a híváslista és az eseménynapló normál működését.

6.3 Számítógépről történő programozás (a Smart-League program használatával)

A SmartLiving rendszer programozásához 3.20 vagy nagyobb verziószámú SmartLeague program szükséges. A szoftver a forgalmazónál beszerezhető, vagy regisztráció után letölthető a gyártó weblapjáról (www.inim.biz).

Bizonyos paraméterek programozása (pl. zónák vagy kimenetek beállítása) csak a projekt kiválasztása után fejezhető be (részletek az *5.3. fejezetben*).

1. A „legutóbbi ügyfelek” mezőben kiválaszthat új ügyfelet, egy meglévő ügyfelet, vagy új ügyfél kiválasztása után letöltheti a meglévő központ beállításait a (letöltés) ikonra kattintva.
2. A bal oldali fa menüből válassza ki a programozni kívánt pontot.
3. A „Paraméterek beállítása” lapon állítsa be a kívánt működési paramétereket a kiválasztott ponthoz.
4. Az adatok feltöltéséhez kattintson a (feltöltés) ikonra a menüsorban.

A fel- és letöltéshez szükséges beállításokról az *5.3. fejezetben* olvashat.

6.4 Általános beállítások

Az általános beállítások között az *alábbi* pontok érhetőek el (a kezelőegységen megjelenő sorrendben):

25. táblázat – Általános beállítások

Opció (Prog. menü pont)	Engedélyezett állapotban	Tiltott állapotban
Tárcsahang figyelés (Tárcsahang figy.)	A központ lefoglalja a vonalat, és ellenőrzi a tárcsahangot, és csak annak megléte esetén kezdi meg a hívást.	A központ lefoglalja a vonalat, és 2mp múlva megkezdi a hívást, a tárcsahang ellenőrzése nélkül.
Impulzusos tárcsázás (Impulzusos tárcs)	A központ impulzusos tárcsázási módot használ.	A központ DTMF tárcsázási módot használ.
DTMF vezérlés kód nélkül (DTMFvez.kód nélk)	Lehetőséget biztosít a felhasználói menü telefonon keresztüli elérésére beszédhívás alatt az utolsó felhasználó számára (30, 50. vagy 100.), a jogosultsági szintje szerint.	Csak akkor biztosít hozzáférést a központ a felhasználói menühöz beszédhívás alatt, ha egy érvényes felhasználói kód bevitelre kerül a telefon billentyűzetén.
Vonalhiba jelzés (Vonalhiba jelzés)	Ha telefonvonal hiba esemény történik, a kezelőegységen villogni fog a hibát jelző T ikon.	A központ ugyan érzékeli a telefonvonal hibát, de nem jelzi azt a kezelőegység kijelzőjén.
Dupla hívás (Dupla hívás)	A központ figyelmen kívül hagyja a telefonos távvezérlés funkciót.	
Minden beszédüzeneti szám hívása (Mind.besz.sz.hív)	Ha több esemény történik, akkor a központ a hívásokat a híváslistába gyűjti, és minden beszédüzenetes telefonszámot felhív.	Ha több esemény történik, a központ akkor is csak az első sikeres beszédhívást hajtja végre, majd törli a híváslistát.
Minden átjelzéses szám hívása (Mind.átj.sz.hív.)	Az előző ponttal azonos a működése, de a távfelügyeleti jelentésekre vonatkozik.	
Monostabil kimenetek újraindítása (Monostb.kim.újra)	Minden esemény, amely egy már bekapcsolt monostabil kimenetet vezérel, újraindítja a beállított aktiválási időt (monostabil időt).	Az az esemény, amely egy már bekapcsolt monostabil kimenetet vezérel, nem fogja újraindítani a kimenet aktiválási idejét (monostabil időt).

Távszerviz: 10. szám (Távszerviz 10.sz)	A központ telefonkönyvének 10-es telefonszáma a távszerviz számára fenntartott (karbantartás telefonon keresztül). A felhasználói távszerviz kérés ezt a számot hívja.	A 10. telefonszám beszédhívásra és távszervizre is kijelölhető.
	Megjegyzés: ha a távszervizhez tartozó telefonszám INIM modemet használ, a telefonszám típus mezőjében „nem használt”-at kell beállítani.	
Visszahívás (Visszahívás)	A központ az alábbiak szerint építi fel a távszerviz hívást: 1. A telepítő felhívja a központot. 2. A központ felveszi a telefont, azonosítja a telepítőt, majd bontja a vonalat. 3. A központ felhívja a távszerviz telefonszámát, majd biztosítja a rendszerhez való hozzáférést.	
Olvasó Zümmer tiltása (Olvasó zümmer KI)	Az olvasóba épített zümmer nem ad hangjelzést kilépési- és belépési idő alatt, valamint automatikus bekapcsolás előtti figyelmeztetésnél.	
Kezelőegys. tiltása 5hibás kód esetén (Kez.tilt5hibánál)	Ha egy kezelőegységen egymás után 5-ször adnak meg hibás kódot, az tiltásra kerül 10 percig, és a kijelzőn az *alábbi ábra* jelenik meg. 	
	Megjegyzés: a 10 perc újrakezdődik, ha a központ törlésre kerül, vagy idő közben belépnek a programozási menübe.	
Nyitott zónák megjelenítése (NyitottZónák kij)	A kezelőegység kijelzőjén megjelennek a nyitott zónák leírásai (azok a zónák, amelyek nincsenek nyugalomban), ha a területek kikapcsolt állapotban vannak. Az automatikusan áthidalható zóna inverz kijelzéssel lesz látható.	
Bekapcsolás tiltása nyitott zónánál (Be.tilt.nyit.zón)	A központ nem engedélyezi azon területek bekapcsolását, amelyek nyitott zónát tartalmaznak.	A központ jelzi a nyitott zónákat bekapcsolásnál, de az OK gomb lenyomása után áthidalja azokat.
DTMF érzékenység (DTMF érzékenység)	A bejövő DTMF jelzések érzékenységének növelésére szolgál.	
Szabotázs áthidalása (Szabotázs áthid.)	Ha egy zóna áthidalt állapotban van, akkor szabotázsriasztást sem indíthat.	A zóna áthidalt állapotától függetlenül képes riasztást indítani szabotázs esetén.
Beszédüzenet indítás tárcsázás után (Besz. hívás után)	A központ a beszédüzenetet a szám elérését követően 5 másodperc múlva játssza le.	A központ csak akkor indítja a beszédüzenetet, ha hangot érzékel a telefonvonalon keresztül.
Beszédüzenet nyugtázása a * gombbal (Besz. nyugtáz:*)	A központ akkor fogja a beszédhívást sikeresnek tekinteni, ha a fogadó lenyomja a * vagy # nyomógombot a telefonon.	A központ akkor fogja sikeresnek tekinteni a beszédhívást, ha a telefont felvették, és a beszédüzenet visszajátszása megkezdődött.
Felhasználói kóddal nem törölhetőek a szabotázsjelzések (Felh.nem.törl.sz)	A felhasználónak nincs jogosultsága az alábbi események törlésére: • Be- és/vagy kimenet szabotázs • Központ fedél vagy hátlap szabotázs • Periféria szabotázs • Periféria eltűnt jelzés • Érvénytelen kulcs jelzés	
Adat titkosítás (Adat titkosítás)	A központ a SmartLAN/SI internetmodul adatait titkosítva küldi a LAN-on	
Rádiós nyitásérzékelő visszaállásának azonnali jelzése (Azonnal visszaál)	Az Air2-MC100 rádiós nyitásérzékelő és be-/kimeneti modul reed érzékelőjének visszaállása azonnal jelzésre kerül a központ felé.	Az Air2-MC100 rádiós nyitásérzékelő és be-/kimeneti modul reed érzékelőjének visszaállása max. 10 másodperces késleltetéssel kerül jelzésre a központ felé.
Távszerviz ikon rejtése a kezelőegységen (Távszerviz rejt)	A távszerviz ikonja nem fog megjelenni a kezelőegység kijelzőjén.	Ha a távszerviz engedélyezett, akkor annak ikonja meg fog jelenni a kezelőegység kijelzőjén.
Telepítői kód zárolása (Telepítői kódzár)	Hardveres reset után (részletek a *6.23. fejezetben*) a telepítői kód KIVÉTELÉVEL minden adat gyári alapértékre áll vissza	Hardveres reset után minden adat gyári alapértékre áll vissza, a telepítői kód is (alap. telepítői kód: 9999)
Olvasó LED kikapcsolása, ha nincs kulcs előtte (50131Olv.LED KI)	Ha nincs az olvasó előtt kulcs, akkor az olvasó LEDjei kikapcsolnak. Kulcs bemutatása után a LED-ek 30s ideig jelzik a rendszer állapotát, majd kikapcsolnak. Ez alatt a 30s idő alatt választhatja ki a felhasználó a kívánt gyorsparancsot.	Az olvasó LED-jei a rendszer állapotát jelzik, a *Felhasználói útmutatóban* leírtak szerint.
Rendszer állapota nem látszik a kezelőkön (50131Állap. Rejt)	Ha a központ valamely területe be van kapcsolva, akkor a kezelőegységek alábbiak szerint viselkednek: • Vörös LED bekapcsolva • Sárga LED kikapcsolva • Zöld LED bekapcsolva • Területek állapota rejtve	A kezelőegységen megjelenik a rendszer állapota valós időben, függetlenül a területek állapotától.

	• Állapotjelző ikonok rejtve • Riasztási és szabotázs memória rejtve Ha van bekapcsolt terület, a valós idejű zónaállapot kijelzés rejtve van a jogosulatlan felhasználók elől. Kódbevitelt követően 30s ideig megjelenik a rendszer állapota valós időben a kezelőegységen. A rendszer állapota akkor is megjelenik valós időben, ha minden terület ki van kapcsolva.	
Állapotjelző ikonok rejtése a kezelőegységeken (50131Ikon rejtve)	Ha a rendszer területei be vannak kapcsolva, akkor az állapotjelző ikonok nem jelennek meg a kijelzőn. Kódbevitelt követően 30s ideig láthatóak az ikonok. Ha minden terület ki van kapcsolva, akkor is láthatóak az ikonok.	Az ikonok valós időben, mindig láthatóak a kijelzőn, függetlenül a területek állapotától.
Késleltetett azonnali riasztás belépési idő alatt (50131Riaszt késl)	Ha egy azonnali típusú zóna riaszt a belépési idő alatt, akkor a riasztáshoz rendelt vezérlések (kimenet vezérlés, telefonhívás, naplózás) csak a belépési idő letelte után 30s késleltetéssel következnek be. Ha a terület kikapcsolásra kerül ez alatt az idő alatt, akkor nem történnek meg a vezérlések, csak a kezelő jelzi az azonnali zóna riasztását.	Ha egy azonnali zóna jelez a belépési idő alatt, akkor a riasztáshoz rendelt vezérlések (telefonhívás, kimenet-vezérlés, naplózás) azonnal megtörténnek.
Kezelő hiba LED memória (50131HibaLEDMem.)	Ha a központ hibát érzékel a kezelőegységek sárga LED-je bekapcsol, és bekapcsolva marad akkor is, ha a hiba megszűnt. A LED kikapcsolásához meg kell szüntetni a hibát, és törölni kell a riasztási és szabotázs memóriát (Riasztás törlése felhasználói művelet).	Ha a központ hibát érzékel a kezelőegységek sárga LED-je bekapcsol, és automatikusan kikapcsol, ha a hiba megszűnt.
Automatikus téli/nyári idő (AutoTél/Nyár idő)	A központ automatikusan visszaállítja az órát 03:00-kor 02:00-re október utolsó vasárnapján, és automatikusan előreállítja 02:00-ról 03:00-ra március utolsó vasárnapján.	Nem történik automatikus átállás a téli / nyári időszámítás váltásakor.
Nincs SIA string (SIA:nincs string)	A leíró stringek nem kerülnek átvitelre SIA jelentési formátum esetén.	A leíró stringek is átvitelre kerülnek SIA jelentési formátum esetén.

KEZELŐEGYSÉGRŐL BEÁLLÍTVA

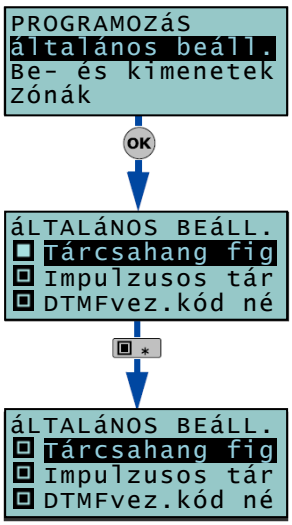

1. Lépjen a programozói menü általános beállítások pontjába: `telepítői kód +` OK, `Általános beáll.+` OK
2. A ▲ és ▼ nyomógombok segítségével lehet választani az engedélyezni vagy tiltani kívánt menüpontok között.
3. A * nyomógombbal engedélyezhető, a # nyomógombbal pedig tiltható a kiválasztott pont.
4. Az OK billentyű lenyomásával elmenthető a beállítás. Ezt követően a központ visszalép a menüben.

SZÁMÍTÓGÉPRŐL BEÁLLÍTVA

26. táblázat – Általános beállítások – menüpontok helye a SmartLeague programban

Opció	Helye a Fa menüben	Helye a programlapon
Tárcsahang figyelés	Telefonszámok	Telefonvonal jellemzői
Impulzusos tárcsázás		
DTMF vezérlés kód nélkül		Telefonhívó jellemzői
Vonalhiba jelzés		Telefonvonal jellemzői
Dupla hívás		
Minden beszédüzeneti szám hívása		Telefonhívó jellemzői
Minden átjelzéses szám hívása		
Monostabil kimenetek újraindítása	SmartLiving rendszer konfiguráció	Központ jellemzői
Tászerviz: 10. szám	Telefonszámok	Távszerviz jellemzői
Visszahívás		
Olvasó Zümmer tiltása	Olvasók	Olvasó jellemzői
Kezelőegys. tiltása 5hibás kód esetén	Kezelőegységek	Kezelőegység jellemzői
Nyitott zónák megjelenítése		
Bekapcsolás tiltása nyitott zónánál	SmartLiving rendszer konfiguráció	Központ jellemzői
Szabotázs áthidalása		
Beszédüzenet indítás tárcsázás után	Telefonszámok	Telefonhívó jellemzői
Beszédüzenet nyugtázása a * gombbal		
Felhasználói kóddal nem törölhetőek a szabotázsjelzések	SmartLiving rendszer konfiguráció	Központ jellemzői

Adat titkosítás	-	Menüsorban – Beállítások – Program jellemzőinek beállítása – Soros portok – SmartLAN/SI
Rádiós nyitásérzékelő visszaállásának azonnali jelzése	SmartLiving rendszer konfiguráció	Központ jellemzői
Távszerviz ikon rejtése a kezelőegy-ségen		
Telepítői kód zárolása		
Automatikus téli/nyári idő		
Olvasó LED kikapcsolása, ha nincs kulcs előtte		50131 opciók
Rendszer állapota nem látszik a kezelőkön		
Állapotjelző ikonok rejtése a kezelő-egységeken		
Késleltetett azonnali riasztás belépési idő alatt		
Kezelő hiba LED memória		
Nincs SIA string	Telefonszámok	Telefonhívó jellemzői

6.5 Be- és/vagy kimenetek

Ez a fejezet a rendszer be- és kimeneti pontjainak sokoldalúságát, valamint azok beállítását mutatja be. Minden egyes be- és/vagy kimeneti pontnál lehetséges:

- Beállítani a pont típusát a rendszer igényeinek megfelelően: **(Az INIM Electronics által védett szabadalom)**
  - **bemenetként (B) (zónaként)**
  - **kimenetként (a központ első 5 be- kimeneti pontját kivéve) (K)**
  - **felügyelt kimenetként (F)**
  - **dupla zónának (D)**
  - **nem használt pontnak (-)**
- Beállítani minden egyes pont működési paramétereit.

KEZELŐEGYSÉGRŐL BEÁLLÍTVA

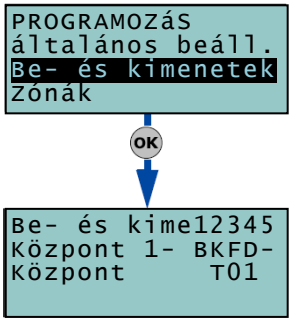

1. Lépjen a programozói menü be- és kimenetek menüjébe:
   `telepítői kód` + OK, `Be- és kimenetek` + OK
   A kijelzőn az alábbiak jelennek meg:
   1. sor: A csatlakozópontok számai (pl.: 1 2 3 4 5).
   2. sor: A pontokhoz tartozó eszköz (központ, bővítőmodul, kezelőegy-ség, pl.: „Központ 1-5”) a csatlakozópontok típusa (**B**emenet, **K**i-menet, **F**elügyelt bemenet, **D**upla zóna vagy nem használt (-)) és a kiválasztott csatlakozópont.
   3. sor: A kiválasztott csatlakozópont leírása (pl.: „Központ T01”).
   4. sor: Ha a zónaduplázás engedélyezve van, akkor a zónabemenethez tartozó második zóna leírása, ill. ha a pont a rádiós bővítőmodulhoz tartozik, akkor a „rádiós” felirat.
2. A és nyomógombokkal lehetséges azon eszköz kiválasztása, amelynek a be- kimeneti pontjait be akarja állítani (központ, bővítőmodulok és kezelőegységek be- és kimeneti pontjai). A csatlako-zópontok az alábbi lista szerint kerülnek felsorolásra:
   - A központ bemeneti pontjai 1-től 5-ig.
   - SmartLiving- 1050, 1050L és 10100L központok esetén a központ be- és/vagy kimeneti pontjai 6-tól 10-ig.
   - A bővítőmodulok pontjai, beleértve az Air2-BS100 rádiós adó-vevőt is.
   - A kezelőegységek pontjai.

3. A ◁ és ▷ billentyűkkel lehetséges a kiválasztott eszköz (központ, bővítőmodul, kezelőegység) pontjai között választani, és beállítani annak típusát, azt az alábbiak szerint:
   - A 1 nyomógombbal állítható be BEMENETKÉNT **(B)** (zónaként)
   - A 2 abc nyomógombbal állítható be KIMENETKÉNT **(K)**
   - A 3 def nyomógombbal állítható be FELÜGYELT KIMENETKÉNT **(F)**
   - A 4 ghi nyomógombbal állítható be DUPLA ZÓNAKÉNT **(D)**
   - A 5 jkl nyomógombbal KIKAPCSOLHATÓ a kiválasztott pont **(-).**
   - A 6 mno nyomógombbal állítható be a pont, mint **Rádiós** eszköz.
4. Ha a pont típusának kiválasztása után (kivéve, ha a pont nem használt) lenyomja az OK billentyűt, akkor megjelennek a pont típusának megfelelő programozási opciók, ahol a pont paraméterei beállíthatóak (a zónabemenetek programozásához nézze át a *6.6. fejezetet*, a kimenetek programozásához pedig a *6.7. fejezetet*).

Ha egy NEM HASZNÁLT pontot akar használni, és a központ egy hangjelzést ad, az azt jelenti, hogy a központnál használható maximális be-kimeneti pont használatban van. Ebben az esetben ki kell kapcsolni egy másik csatlakozópontot, hogy ez a be és/vagy kimenet használható legyen.

Megjegyzések: alapértelmezés szerint a nem használt (nem engedélyezett) bővítőmodulokon is engedélyezve van minden pont bemenetként. Ezért ha a kezelőegység be- kimeneti pontját akarja használni, egy nem használt bővítőmodulon lévő pontot ki kell kapcsolni (-) a 5 jkl gombbal.

A bővítőmodulokhoz tartozó pontok esetében a 6 mno nyomógomb lenyomásával a bővítőmodulhoz tartozó mind az 5 pont rádiósként lesz kezelve. A „Rádiós” felirat jelenik meg a kijelző alsó sorában. A 6 mno nyomógomb ismételt lenyomásával a művelet visszavonható.

Ha egy kimeneti pontot a rádiós rendszer elemeként szeretne használni, kövesse az alábbi lépéseket:

1. Válassza ki a használni kívánt kimeneti pontot a rádiós bővítőmodulon.
2. Nyomja le a 6 mno nyomógombot, ezzel beállítva a kiválasztott pontot, és a bővítőmodulon lévő összes pontot rádiósként.
3. Az 1 nyomógombbal állítsa be a pontot bemenetként.
4. Az OK nyomógombbal nyissa meg a zóna paraméter beállítások menüt.
5. Válassza ki a „Rádiós” menüpontot.
6. Az „Érz. beolvasás” menüpontban olvassa be a pontokat, mint „Érz. T1 csatl.” vagy „Érz. T2 csatl.”
7. Nyomja le az „ENROLL” gombot az Air2-MC100 rádiós nyitásérzékelő és be-/ kimeneti modulon.
8. Engedélyezze az „RF broadcast” opciót az alábbiak szerint:
   `telepítői kód` + OK, `Zónák` + OK, (válassza ki a zónát) `Opciók` + OK, `RF Broadcast` + ▣ * + OK

Megjegyzések: az „RF Broadcast” opciónak bekapcsolva kell lennie az Air2-MC100 nyitásérzékelő és be-/ kimeneti modul minden pontja esetében.

---

9. Válassza ki ismét a kívánt pontot, és állítsa be a 2 abc nyomógombbal kimenetként.
10. Az OK nyomógombbal nyissa meg a kimenet paramétereinek beállításai menüt.

A pont típusának kiválasztása után, ha az használatban van, és lenyomja az OK billentyűt, akkor megjelenik a pont típusának megfelelő programozási menü, ahol beállíthatóak annak paraméterei (a zónabemenetek programozásához nézze át a *6.6. fejezetet*, a kimenetek programozásához pedig az *6.7. fejezetet*).

SZÁMÍTÓGÉPRŐL BEÁLLÍTVA

Válassza ki a fa menüből a „SmartLiving rendszer konfiguráció” pontot, majd ennek „Be- és/vagy kimenetek” alpontját.

A „Paraméterek beállítása” lapon minden be- kimeneti pont megjelenik, amely grafikusan programozható az egér segítségével az alábbiak szerint:

1. Válassza ki az egér segítségével a beállítani kívánt pontot.
2. Jobb gombbal kattintva megjelenik a lehetséges pont típus.
3. Duplán kattintva megnyílik a pont programozására szolgáló ablak.
4. A pontok grafikus beállítása után azok táblázatos formában is megjelennek.

Ha a pont ZÓNAKÉNT (bemenetként), vagy DUPLA zónaként lett beállítva, akkor megjelenik a be- és kimenetek menü zónák pontjában (részletek a *6.6. fejezetben*). Ha egy pont KIMENETKÉNT lett beállítva, akkor megjelenik a be- és kimenetek menü kimenetek pontjában (részletek a *6.7. fejezetben*). Ha egy pont I/O pontként (felügyelt kimenet) lett beállítva, akkor megjelenik a zónák és a kimenetek között is.

6.6 Zónák

Ebben a menüpontban lehetséges a zónák (bemenetek) paramétereinek beállítása.

KEZELŐEGYSÉGRŐL BEÁLLÍTVA

1. Lépjen a programozói menü zónák beállítása pontjába:
   `telepítői kód` + OK, `Zónák` + OK
2. A ⇧ és ⇩ nyomógombokkal lehetséges a kívánt zóna kiválasztása, és az OK nyomógombbal annak módosítása. A megjelenő paraméterek a következők:

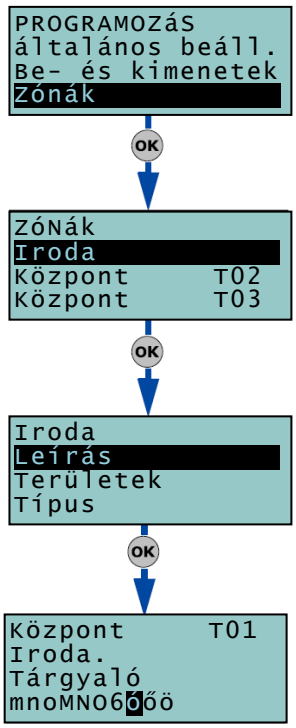

Leírás: a zónát azonosító, szerkeszthető szöveg. Alapértelmezés szerint ez a leírás a zónához tartozó periféria neve, és az azon lévő pont száma. A leírás szerkesztése közben a kijelzőn az alábbi sorok jelennek meg:

1. sor: Az alapértelmezés szerinti leírás.
2. sor: Az érvényben lévő leírás.
3. sor: A szerkesztés alatt álló leírás.
4. sor: A szerkesztéshez használt karakterválasztás.

Például alapértelmezés szerint a „Bővítő 04 T03” leírás a 4-es címmel rendelkező bővítőmodul 3. be- és/vagy kimeneti csatlakozópontjára utal. A „Központ T05D” leírás pedig a központ 5. bemeneti pontjára között duplázott zónájú bemenet 2. érzékelője.

Területek: a zónához tartozó területek. A „technikai jelzés” típusú zóna nem rendelhető egy területhez sem. A ▣ * nyomógombbal engedélyezhető és a □ # nyomógombbal pedig tiltható egy-egy terület.

Típus: A és nyomógombokkal választható ki a zóna típusa, és az OK gombbal engedélyezhető. A lehetséges típusok a következők: (részletekért nézze át az *A mellékletben* található *Szószedetet*)

- **Azonnali**
- **Késleltetett**
- **Késleltetett nem rejtett**
- **Követő (útvonal)**
- **24 órás**
- **Technikai jelzés**
- **Bekapcsoló**
- **Kikapcsoló**
- **Be/ kikapcsoló**
- **Kulcskapcsoló** (be: bekapcsol, ki: kikapcsol)
- **Járőr**

A „Bekapcsoló", „kikapcsoló", „Be/ kikapcsoló", „Kulcskapcsoló" és „Járőr" típusú zónák leírását illetően nézze át az *A melléklet Vezérlő zónák szócikkét*.

A „Késleltetett" és „Késleltetett – nem rejtett" típusú zónák a be- és kilépési időnek megfelelő késleltetéssel rendelkeznek (részletek az *6.11. fejezetben*). Ezen túl a „Késleltetett – nem rejtett" zóna az alábbiak szerint viselkedik:

- Sértett állapotában, ha a rendszer kikapcsolt, a kezelőegységen lévő kék LED kikapcsol.
- Ha a „Nyitott zónák megjelenítése" opció engedélyezett, kijelzésre kerül a kezelőegységnél.
- Nem jelez „Terület nem kész" eseményt.
- Ha a kezelőegységről történik a terület bekapcsolása, akkor a sértett állapot kijelzésre kerül, de megerősítés esetén a bekapcsolás megtörténik, és a zóna késleltetett zónaként működik, és nem jelez azonnali riasztást.
- Ha a terület bekapcsolásakor a zóna sértett, és a „Bekapcsolás tiltása nyitott zónánál" opció engedélyezett, akkor a sértett állapot kijelzésre kerül, de megerősítés esetén a bekapcsolás megtörténik, és a zóna késleltetett zónaként működik, és nem jelez azonnali riasztást.
- Ha a terület direkt bekapcsolásakor a zóna sértett, és a „Bekapcsolás tiltása nyitott zónánál" opció engedélyezett, akkor a sértett állapot kijelzésre kerül, azonban megerősítés esetén a bekapcsolás nem történik meg a zónához tartozó területen.

Opciók: az alábbi opciók állíthatóak be egy-egy zónával kapcsolatban (részletekért nézze át az *A mellékletben* található *Szószedetet*). A * nyomógombbal engedélyezhető és a # nyomógombbal pedig tiltható egy-egy opció.

- **Belső**
- **Automatikus áthidalás**
- **Nem áthidalható**
- **Ajtócsengő**
- **Teszt**
- **TampReed/FollPir**
- **RF Broadcast**
- **LED használata**

} csak rádiós zónánál jelenik meg

Az utolsó 3 opció csak rádiós zónára alkalmazható, jelentésük az *alábbi*:

Opció	Engedélyezve	Tiltva
TampReed/FollPir	○ Air2-IR100: a mozgásérzékelő kikapcsol, ha a hozzá tartozó terület ki van kapcsolva. A kikapcsolt mozgásérzékelő nem jelez mozgást. A terület bekapcsolása és az érzékelő bekapcsolása között eltelhet maximum 3 perc is. ○ Air2-MC100: nyitásérzékelő szabotázst jelez, ha mindkét reed érzékelő nyugalomban van.	○ Air2-IR100: a mozgásérzékelő mindig be van kapcsolva. ○ Air2-MC100: semmilyen körülmények között nem jelez nyitásérzékelő szabotázst.
RF Broadcast	Ennek az opciónak bekapcsolva kell lennie, ha a zóna és az Air2-MC100 csatlakozópontjaiból (T1 vagy T2) egy kimenetként van használva. A kimenet be- vagy kikapcsolása 2 másodpercen belül megtörténik a parancs kiadását követően.	A rádiós kimenet be- vagy kikapcsolása 2 percen belül történik meg a parancs kiadását követően.
LED használata	Az Air2-IR100 és Air2-MC100 érzékelők vörös LED-je jelzi a riasztási és szabotázs állapotot.	Az Air2-IR100 és Air2-MC100 visszajelző LED-je mindig kikapcsolt állapotban lesz.

- **Áthidalva marad:** ha az opció engedélyezett, akkor a zóna „Automatikus áthidalás” zónaként működik, azzal a kivétellel, hogy csak akkor szűnik meg az áthidalás, ha a terület kikapcsolásra kerül.
- **Bekapcs. tiltás ha nyitva:** az opció engedélyezett állapotában a zóna – akkor is, ha a zóna késleltetett, 24 órás, vagy technikai jelzés típusú – nem kapcsol be, ha nincs készenléti állapotban. A „Bekapcsolás tiltása nyitott zónánál” általános opcióval együtt használva 24 órás vagy technikai jelzés zónáknál használható „Antimask” funkcióra.
- **Belépési idő 2:** ha az opció engedélyezett, akkor a zóna a területhez tartozó 2. belépési időt aktiválja. Ha nem engedélyezett, úgy az első belépési idő kerül aktiválásra. (A 2. belépési idő csak számítógépről programozható!)
- **Végső kilépési idejű:** ha az opció engedélyezett, és a kilépési idő alatt készenléti állapotból riasztási állapotba kerül a zóna, úgy a kilépési idő 15s-re áll be. Ha a zóna riasztási állapotból készenléti állapotba kerül, úgy a kilépési idő 5s-re áll be.
- **Áthid. vége kikapcsolásnál:** az opció engedélyezett állapotában a felhasználó által áthidalt zónák áthidalása megszűnik a terület következő bekapcsolásakor.

Rádiós: ebben a pontban lehetséges az Air2 rádiós eszközökhöz tartozó műveletek beállítása. A programozási pontok a *következőek*:

Megjegyzések: ezek a programozási pontok csak rádiós típusú zóna esetében elérhetőek.

- **Érzékelő beolvasás:** ebben a pontban lehetséges a kiválasztott csatlakozópontra beolvasni a rádiós eszközt, ha az még nincs beolvasva.

  Az OK gombbal indítható a beolvasási folyamat. Válassza ki a kívánt rádiós eszköz típusát:
  - **Mozgásérzékelő:** Air2-IR100 mozgásérzékelő beolvasása.
  - **Nyitásérzékelő:** Air2-MC100 nyitásérzékelő és be- kimeneti modul reed érzékelőjének beolvasása.
  - **Nyitásérzékelő T1 csatlakozó:** az Air2-MC100 nyitásérzékelő és be-kimeneti modul T1-es jelű csatlakozópontját olvassa be.
  - **Nyitásérzékelő T2 csatlakozó:** az Air2-MC100 nyitásérzékelő és be-kimeneti modul T2-es jelű csatlakozópontját olvassa be.

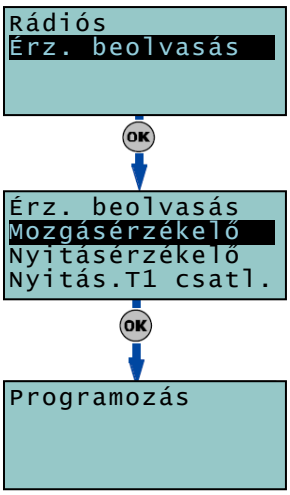

A kívánt rádiós érzékelő típusának kiválasztása után nyomja le az OK gombot. A kijelzőn a „Programozás” felirat fog megjelenni.
A beolvasáshoz ekkor nyomja le a kiválasztott érzékelőben az „ENROLL” nyomógombot. Ha a beolvasás megtörtént a kezelőegység hangjelzéssel jelzi a művelet sikerességét, és megjeleníti (az érzékelő típusának megfelelően) az alábbiakat:

- **Érzékelő törlése:** itt lehetséges a beolvasott érzékelő törlése a kiválasztott pontról.
- **Mozgásérzékelő:** itt lehetséges a beolvasott Air2-IR100 érzékelő paramétereinek beállítása. Az OK gomb lenyomásával állítható be a mozgásérzékelő érzékenysége 1 (alacsony érzékenység) és 4 (magas érzékenység) között. Az érzékenység mértéke a és nyomógombokkal változtatható, és az OK gombbal menthető.

```
Érzékenység
002 Egység
(Min. 001)
(Max. 004)
```

- **Nyitásérzékelő:** itt lehetséges a beolvasott Air2-MC100 nyitásérzékelő paramétereinek beállítása. Az OK gomb lenyomásával az alábbi pontok érhetőek el:
  - **Hosszú oldal reed:** a nyitásérzékelő hosszú oldalában lévő reed cső használata nyitásérzékelésre.
  - **Rövid oldal reed:** a nyitásérzékelő rövid oldalában lévő reed cső használata nyitásérzékelésre.
  - **Mindkét reed:** mindkét reed cső fel lesz használva nyitásérzékelésre.

  Ha a mindkét reed opció kerül kiválasztásra, akkor a nyitásérzékelő csak akkor lesz nyugalomban, ha valamelyik (vagy mindkettő) reed zárt állapotú. Ha a hosszú oldal reed vagy a rövid oldal reed opció kerül kiválasztásra, akkor a nyitásérzékelő akkor lesz nyugalomban, ha a kiválasztott reed zárt, a másik pedig nyitott állapotú. Ha mindkét reed zárt állapotú, akkor a rendszer szabotázst fog jelezni, mivel az ilyen típusú érzékelő zavarásának legelterjedtebb módszere egy külső mágnes elhelyezése az érzékelő közelében, ami zárja a nem használt reed érzékelőt is.

```
Nyitásérzékelő
Hosszú old. reed
Rövid old. reed
Mindkét reed
```

- **Nyitásérzékelő T1 csatlakozó** és **Nyitásérzékelő T2 csatlakozó**: az OK gomb lenyomására a központ visszalép a zóna beállításainak menüjébe. A csatlakozók paramétereinek beállítása itt történik (bekötés, érzékelő típus kiválasztás, impulzusidők megadása).
  A nyitásérzékelő T1 és T2 csatlakozópontjának beállítása a beolvasás után ugyanúgy történik, mint a vezetékes csatlakozópontoké, az alábbi kivételekkel:
  - A rádiós csatlakozópont nem lehet dupla zóna vagy dupla zóna+EOL bekötésű.
  - A rádiós csatlakozópontra között érzékelő típusa nem lehet rezgésérzékelő.

```
Bővítő. 03 T01
Opciók
Rádiós
Bekötés
```

Bekötés: a bekötési módszer az alábbi lehet: (részletek az *A mellékletben* található *Szószedetben* és a *3.5. fejezetben*).

- **Alapban nyitott (NO)**
- **Alapban zárt (NC)**
- **Egy ellenállásos (EOL)**
- **Két ellenállásos (DEOL)**
- **Dupla zóna**
- **Duplazóna + EOL** (zónaduplázás szabotázsérzékeléssel)

Riasztási ciklusok: 1 és 15 között állítható érték. Az érzékelőtől érkező riasztási jelzések maximális számát határozza meg. Az értéket 15-re állítva a kezelőegységen, vagy a SmartLeague programban a Végtelen opciót engedélyezve, az adott zóna végtelen számú riasztást indíthat.

Kezelőegységről a kívánt érték a és gombokkal és a számbillentyűkkel állítható be.

Érzékelő típus: a zónához csatlakoztatott érzékelő típusa lehet:

- **Általános zóna**
- **Redőnyérzékelő**
- **Rezgés érzékelő**

A és nyomógombokkal választható ki az érzékelő típusa, és az OK gombbal menthető a beállítás.

Az *alábbi táblázatban* található, hogy fizikailag mely zónabemenetekre alkalmazhatóak az egyes érzékelő típusok.

	Általános zóna	Redőnyérzékelő	Rezgés érzékelő
Központ be- kimeneti pontok	bármelyik	T1, T2	T1, T2
Bővítőmodul be-kimeneti pontok	bármelyik	T1, T2, T3, T4	T1, T2, T3, T4
Kezelőegység be-kimeneti pontok	bármelyik	bármelyik	bármelyik
Érzékelő típushoz tartozó extra paraméterek	riaszt. imp. szám riaszt. imp. idő több imp. idő	redőny érz. idő redőny érz. imp.	rezgés érzékenys. rezgés idő rezgés imp.

Riasztási impulzus hossz (általános zóna): az az időtartam, amelyet a központ a zónától érkező riasztás felismerése és a riasztás tényleges jelzése között hagy. Az időtartam megadható 15ms vagy 1perc szorzataival. Ld. még *keretezett megjegyzés jobb oldalon*.

Megjegyzés: ha az érték percben van megadva, akkor a valós késleltetésben lehetséges 1 perces eltérés (pl.: 5 percet beállítva a késleltetés 4 és 5 perc közötti lehet)

Több impulzus idő (általános zóna): ez a jellemző csak akkor állítható, ha a *Riasztási impulzusszám* (*következő pont*) nagyobbra van állítva, mint 1.

A Több impulzus idő tulajdonképpen az az időtartam, amely alatt a beállított riasztási impulzusszámnak be kell következnie (minden egyes impulzusnak el kell érnie a beállított *Riasztási impulzus hosszt*) a riasztás jelzéséhez. A riasztási impulzusszámnak el kell érnie vagy meg kell haladnia a beállított *Riasztási impulzusszámot*, hogy a rendszer riasztást jelezzen. Az idő megadható másodperc vagy perc egységekben. Ld. még *keretezett megjegyzés jobb oldalon*.

Megjegyzés: ha az érték percben van megadva, akkor a valós késleltetésben lehetséges 1 perces eltérés (pl.: 5 percet beállítva a késleltetés 4 és 5 perc közötti lehet)

Riasztási impulzusszám (általános zóna): az érzékelőtől érkező riasztási jelzések száma (minden egyes impulzusnak el kell érnie a beállított riasztási impulzus hosszt), amely a riasztás jelzéséhez szükséges a rendszer számára. Ha az érték 1-nél nagyobb, akkor a *Több impulzus idő* (*előző pont*) beállítása is szükséges.

Redőnyérzékelő idő (redőnyérzékelő zóna): ez a jellemző csak akkor állítható, ha a Redőnyérzékelő impulzusok száma (*következő pont*) nagyobbra van állítva, mint 1.

A *Redőnyérzékelő idő* az az idő, amely alatt a beállított impulzusoknak be kell következnie a riasztás jelzéséhez. Az idő megadható másodperc vagy perc egységekben. Ld. még *keretezett megjegyzés jobb oldalon*.

Megjegyzés: ha az érték percben van megadva, akkor a valós késleltetésben lehetséges 1 perces eltérés (pl.: 5 percet beállítva a késleltetés 4 és 5 perc közötti lehet)

Redőnyérzékelő impulzusok (redőnyérzékelő zóna): az érzékelőtől érkező riasztási jelzések száma, amely a riasztás jelzéséhez szükséges a rendszer számára. Ha az érték 1-nél nagyobb, akkor a Redőnyérzékelő idő paraméter (*előző pont*) beállítása is szükséges.

Rezgés érzékenység (rezgés érzékelő zóna): az az empirikus jellemző, amely meghatározza a rezgés érzékelő érzékenységét. Az érték növelésével csökken az érzékelő érzékenysége.

Rezgés idő (rezgés érzékelő zóna): a jellemző csak akkor állítható, ha a Rezgés impulzusok (*következő pont*) száma nagyobb, mint 1.
A rezgés idő az az idő, amely alatt a beállított impulzusszámnak be kell következnie a riasztás jelzéséhez. Az idő megadható másodperc vagy perc egységekben.

Megjegyzés: ha az érték percben van megadva, akkor a valós késleltetésben lehetséges 1 perces eltérés (pl.: 5 percet beállítva a késleltetés 4 és 5 perc közötti lehet)

Rezgés impulzusok (rezgés érzékelő zóna): az érzékelőtől érkező riasztási jelzések száma, amely a riasztás jelzéséhez szükséges a rendszer számára. Ha az érték 1-nél nagyobb, akkor a Rezgés idő paraméter (előző pont) beállítása is szükséges. Ha az érték 0, akkor a zónariasztást a rezgés érzékenység paraméter generálja.

A *fentebb említett* jellemzők beállítása az alábbiak szerint történhet:

1. A és nyomógombokkal választható ki a beállítani kívánt érték mértékegysége (30ms, másodperc vagy perc).
2. A és nyomógombokkal lehet váltani az éppen beállítás alatt lévő paraméter számjegyei között.
3. A számbillentyűkkel lehetséges az adatok megadása.
4. Az OK billentyű lenyomásával elmenthető a beállítás. Az után a központ visszalép a menüben.

SZÁMÍTÓGÉPRŐL BEÁLLÍTVA

A zónák SmartLeague programban történő programozásához a *6.5. fejezetben* leírtak szerint ki kell választani a zónaként beállított pontot.

6.7 Kimenetek

A kimenetek programopciók között beállítható a kimenethez tartozó összes jellemző. A SmartLiving központok 3 kimenetet tartalmaznak:

1. Relé kimenet (hangjelző relé)
2. OC kimenet 1
3. OC kimenet 2

Ezeken kívül a kezelőegységek és zónabővítők pontjai, valamint a 1050, 1050L és 10100L központok 6-10 pontjai is beállíthatóak kimenetként.

KEZELŐEGYSÉGRŐL BEÁLLÍTVA

1. Lépjen a programozói menü kimenetek beállítása pontjába:
   `telepítői kód` + OK, `Kimenetek` + OK

2. A és nyomógombokkal lehetséges a kívánt kimenet kiválasztása, és az OK nyomógombbal lehet módosítani azt. A megjelenő paraméterek a következők:

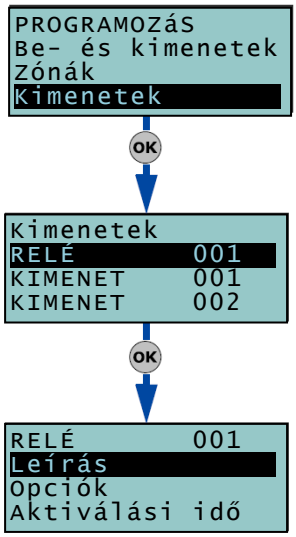

Leírás: a kimenetet azonosító, szerkeszthető szöveg. A központon lévő 3 kimenetet leszámítva (1 relé és 2 OC), alapértelmezés szerint ez a leírás a kimenethez tartozó periféria neve, és az azon lévő pont száma.
A leírás az *6.6. fejezet* utasításai alapján módosítható.

Opciók: a * nyomógombbal engedélyezhető és a # nyomógombbal pedig tiltható az alábbi opciók bármelyike:

- **Alapban zárt (NC):** a kimenet nyugalmi állapota zárt.
- **Monostabil:** a kimenet az esemény bekövetkezte után az aktiválási időben meghatározott ideig marad bekapcsolva.
- **Zümmer (1kHz):** a kimenet bekapcsolt állapotában 1kHz frekvenciájú jelet szolgáltat, zümmer megtáplálásához.
- **Villogó:** a kimenet bekapcsolt állapotában szaggatott jelet szolgáltat (0,5s be- és 0,5s kikapcsolva), fényjelző meghajtására (pl.: villogó).
- **Bekapcsolva marad az esemény megszűnte után:** a kimenet nem tér vissza nyugalmi állapotba a bekapcsolást előidéző esemény megszűntekor. Az opció csak bistabil (nem monostabil) kimenetre alkalmazható. Hasznos olyan esetben, amikor a bekapcsolást egy esemény idézi elő, a kimenet visszaállásához viszont egy másik esemény szükséges. Ha egy ilyen kimenet egy esemény visszaállásával van vezérelve, akkor a kimenet bekapcsolás helyett kikapcsol (részletekért nézze át az *6.9. fejezetet*).
  Az opció hasznos lehet olyan esetekben, amikor a kimenet bekapcsolását egy esemény idézi elő (pl.: 230V hiba), a kimenet visszaállásához viszont egy másik esemény szükséges (pl.: kódbevitel).
  Például:
  - Az OC1. kimenetre be van állítva a „bekapcsolva marad az esemény megszűnte után” opció
  - Az OC1 kimenetet a 230V hiba esemény kapcsolja be.
  - Az OC1 kimenetet az 1-es kód bevitele kapcsolja ki.

  Ebben az esetben a 230V hiba megszűnte után is bekapcsolva marad a kimenet mindaddig, amíg az 1-es kódot be nem ütik, így tulajdonképpen a kimenet az eseménymemóriában tárolt eseményt jelzi.

Aktiválási idő: (monostabil idő) ez a paraméter a monostabil típusú kimenetre vonatkozik. Az idő megadható másodpercben vagy percben.
Ha egy monostabil kimenet egy esemény hatására bekapcsol, akkor az itt meghatározott ideig marad bekapcsolt állapotban, függetlenül a bekapcsolását előidéző eseménytől. Bizonyos esetekben a kimenet kikapcsolható, mielőtt a beállított aktiválási idő lejár.
A kívánt érték a és gombokkal és a számbillentyűkkel állítható be.

Megjegyzés: ha az érték percben van megadva, akkor a valós késleltetésben lehetséges 1 perces eltérés (pl.: 5 percet beállítva a késleltetés 4 és 5 perc közötti lehet)

SZÁMÍTÓGÉPRŐL BEÁLLÍTVA

A kimenetek SmartLeague programban történő programozásához a *6.5. fejezetben* leírtak szerint ki kell választani a kimenetként beállított pontot.

6.8 Telefon beállítások

Ebben a programozói menüben lehetséges a telefonjellemzők beállítása.

KEZELŐEGYSÉGRŐL BEÁLLÍTVA

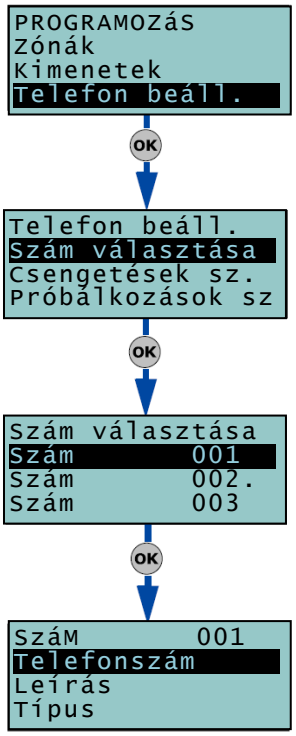

Lépjen a programozói menü telefon beállítások pontjába:

telepítői kód + OK, Telefon beáll. + OK

Szám választása: a ⇧ és ⇩ nyomógombokkal lehetséges a 10 telefonszám közül választani, és minden egyes számhoz beállítani az alábbiakat:

- **Telefonszám:** maximum 20 számjegy hosszúságú telefonszám, ahol használható még: „ , ” (vessző karakter): 2s szünet, „ * ” és „ # ”
- **Leírás:** a telefonszámra vonatkozó azonosító leírás, amelynek módosítása az *6.6. fejezetben* leírtak szerint lehetséges.
- **Típus:** a telefonszámhoz tartozó kommunikációs protokoll típusa:
  - **Nincs:** a telefonszám nem használt (kikapcsolt állapotú)
  - **Beszéd:** hangüzenetes telefonhívás számára.

  Távfelügyeleti állomás felé történő telefonhíváshoz alkalmazható kommunikációs protokollok:
  - **Ademco 10bps**
  - **Ademco 14bps**
  - **Franklin 20bps**
  - **Radionics 40bps**
  - **Scantronics 10bps**
  - **CONTACT-ID**

  A kívánt típus a ⇧ és ⇩ és az OK gombokkal választható ki.
- **Ügyfélkód:** egy 4 karakteres alfanumerikus kód, amely azonosítja a távfelügyeleti állomás felé a hívót. Némely protokoll (jelentési formátum) csak számokat fogad el, míg némely támogatja az „A”, „B”, „C”, „D”, „E” és „F” karaktereket is, amelyek a 2 abc és 3 def billentyűkkel adhatóak meg.

Csengetések száma: a rendszer ennyi csengetést vár, mielőtt fogadja a bejövő hívást.

Próbálkozások száma: a telefonhívási kísérletek száma. Ha a megadott szám nem elérhető ez alatt, akkor a rendszer törli a számot a híváslistából.

Üzenetismétlések száma: beszédhívás esetén a beszédüzenetek ismétlésének száma.

Kezelőegységről a fenti adatok a ◁ és ▷ gombokkal valamint a számbillentyűkkel állíthatóak be, és az OK billentyűvel menthetőek.

SZÁMÍTÓGÉPRŐL BEÁLLÍTVA

27. táblázat – Telefonbeállítások – menüpontok helye a SmartLeague programban

Opció	Helye a Fa menüben	Helye a programlapon
Szám választása	Telefonszámok	Paraméterek beállítása
Csengetések száma		Telefonvonal jellemzői
Próbálkozások száma		Telefonhívó jellemzői
Üzenetismétlések száma		

6.9 Események

Ebben a menüben lehetséges az események hatására történő kimenetvezérlések és digitális vagy beszédüzenetes telefonhívások beállítása.

Az e-mailben történő eseményjelzés SmartLAN/G internetmodult igényel (részletek a *3.10.4. fejezetben*)

Az *alábbi táblázatban* látható a központok által kezelt események listája, az azt előidéző és megszüntető módszer, és az esemény kategóriája.

28. táblázat – eseménytípusok

Esemény	Kezdete	Vége	Események száma	Imp.
Zónariasztás	Egy zóna riasztást jelez.	A zóna jelzése megszűnik.	Egy esemény minden egyes zónához.	nem
Zónaszabotázs	Egy bemenet (zóna vagy felügyelt kimenet) szabotázst jelez (rövidzár vagy szakadás).	A bemenet szabotázsjelzése megszűnik.	Egy esemény minden egyes bemenethez.	nem
Terület riasztás	Egy területhez tartozó 24 órás zóna riasztást jelez, vagy egy bekapcsolt területhez tartozó zóna riasztást jelez.	A területhez tartozó összes zóna riasztása megszűnik.	Egy esemény minden egyes területhez.	nem
Marad módú terület riasztás	Egy marad-módban vagy direkt módban bekapcsolt területhez tartozó zóna riasztást jelez.	A területhez tartozó összes zóna riasztása megszűnik.	Egy esemény minden egyes területhez.	nem
Terület szabotázs	Egy, a területhez tartozó zóna szabotázst jelez (rövidzár vagy szakadás).	A területhez tartozó összes zóna szabotázsa megszűnik.	Egy esemény minden egyes területhez.	nem
Zóna áthidalva	Egy zóna tiltásra került (kikapcsolás vagy áthidalás).	A zóna újra engedélyezett (bekapcsolás).	Egy esemény minden egyes zónához.	nem
Zóna valós idő	Az érzékelő elektromos állapota készenlétből riasztásba kapcsol.	Az érzékelő elektromos állapota riasztásból készenlétbe kapcsol.	Egy esemény minden egyes zónához.	nem
	Ez az esemény független a zóna típusától ill. a hozzá tartozó terület állapotától.			
Terület nem kész a bekapcsolásra	A területhez tartozó valamely zóna nem nyugalmi helyzetű.	A területhez tartozó minden zóna nyugalmi helyzetű.	Egy esemény minden egyes területhez.	nem
Bekapcsolás kérés	A terület belső és héjvédelmi zónáinak bekapcsolásának kérése megtörtént.	A terület kikapcsolásának kérése megtörtént.	Egy esemény minden egyes területhez.	igen
Marad-módú bekapcsolás kérés	A terület héjvédelmi zónáinak bekapcsolásának kérése megtörtént.	A terület kikapcsolásának kérése megtörtént.	Egy esemény minden egyes területhez.	igen
Terület bekapcsolva	A terület belső és héjvédelmi zónáinak bekapcsolása megtörtént.	A terület kikapcsolása megtörtént.	Egy esemény minden egyes területhez.	nem
Terület marad-módban bekapcsolva	A terület héjvédelmi zónáinak bekapcsolása megtörtént, marad vagy direkt bekapcsolás esetén.	A terület kikapcsolása megtörtént.	Egy esemény minden egyes területhez.	nem
Terület jelzésének törlése	A terület jelzéseinek törlésének kérése megtörtént.	-	Egy esemény minden egyes területhez.	igen
Kilépési idő	A területhez tartozó kilépési idő elkezdődött.	A területhez tartozó kilépési idő lejárt.	Egy esemény minden egyes területhez.	nem
Belépési idő	A területhez tartozó belépési idő elkezdődött.	A területhez tartozó belépési idő lejárt.	Egy esemény minden egyes területhez.	nem
Auto. bekapcsolás előtti figyelmeztetés	A terület automatikus bekapcsolása előtti figyelmeztető idő elkezdődött.	A területhez tartozó auto. bekapcsolás előtti idő lejárt.	Egy esemény minden egyes területhez.	nem
Túlóra kérés	A területre vonatkozó túlóra kérés történt.	-	Egy esemény minden egyes területhez.	igen
Ajtócsengő	A területhez tartozó ajtócsengő opcióval ellátott zóna megsértésre került.	-	Egy esemény minden egyes területhez.	igen
Nem kész bekapcsolás	A bekapcsolás pillanatában a terület egy zónája nyitott ill. olyan állapot áll fenn, amely csökkenti a rendszer biztonságát, de a felhasználó ennek ellenére bekapcsolja a rendszert.		Egy esemény minden egyes területhez.	igen
Érvényes kód	Egy kezelőegységen bevitt felhasználói kód érvényes.	-	Egy esemény minden egyes kódhoz.	igen
Érvényes kulcs	Egy olvasónál használt kulcs érvényes.	-	Egy esemény minden egyes kulcshoz.	igen
Érvényes kód a kezelőegységen	Egy kezelőegységen bevitt felhasználói kód érvényes a kezelőegységen.	-	Egy esemény minden egyes kezelőegységhez.	igen
Érvényes kulcs az olvasón	Egy olvasónál használt kulcs érvényes az olvasón.	-	Egy esemény minden egyes olvasón.	igen
Érvényes kód a területen	Egy kezelőegységen bevitt felhasználói kód érvényes a területen.	-	Egy esemény minden egyes területhez.	igen
Érvényes kulcs a területen	Egy olvasónál használt kulcs érvényes a területen.	-	Egy esemény minden egyes területhez.	igen
Sikertelen hívás	A hívást nem fogadták a megadott próbálkozások alatt.	-	Egy esemény minden egyes telefonszámhoz.	igen

Időzítő bekapcsolva	Az időzítő engedélyezett (bekapcsolt).	Az időzítő tiltott (kikapcsolt).	Egy esemény minden egyes időzítőhöz.	nem
Termosztát BE	A termosztátot bekapcsoló feltétel teljesült a kezelőegységen.	A termosztátot kikapcsoló feltétel teljesült a kezelőegységen.	Egy esemény minden egyes kezelőegységhez.	nem
Területcsoport BE	A területek működési módja pontosan megegyezik egy területcsoporttal.	Legalább egy terület működési módja nem egyezik a területcsoporttal.	Egy esemény minden egyes területcsoporthoz.	nem
Vészhívó billentyűk	A vészhívó billentyűkombinációból lenyomásra került valamelyik.	-	Egy esemény minden egyes kombinációhoz.	igen
Központ fedél nyitva	A központ előlapi szabotázskapcsolója szabotázst érzékelt.	A központ fedőlapja ismét fel van helyezve.	1	nem
Központ falról leszedve	A központ hátlapi szabotázskapcsolója szabotázst érzékel.	A központ hátlapi szabotázskapcsoló nyugalomban van.	1	nem
Zónabiztosíték hiba	A zóna tápvonal biztosítéka nem működik (túlterhelt).	A zóna tápvonal biztosítéka ismét működik (visszaállt).	1	nem
I-BUS biztosíték hiba	Az I-BUS rendszerbusz biztosítéka nem működik (túlterhelt).	Az I-BUS rendszerbusz biztosítéka ismét működik (visszaállt).	1	nem
Akkumulátorhiba.	Az akkumulátor feszültsége alacsony, vagy az akku. nincs csatlakoztatva.	Az akkumulátor feltöltődött és csatlakoztatva van.	1	nem
230V hálózatkimaradás	Az elsődleges tápfeszültség (230V hálózat) nem működik (hálózatkimaradás).	A hálózati feszültség ismét jelen van.	1	nem
Bővítőmodul szabotázs	Egy bővítőmodul szabotázs állapotot jelez.	A rendszer összes bővítőmodul szabotázsa megszűnt.	1	nem
Kezelőegység szabotázs	Egy kezelőegység szabotázs állapotot jelez.	A rendszer összes kezelőegység szabotázsa megszűnt.	1	nem
Olvasó szabotázs	Egy olvasó szabotázs állapotot jelez.	A rendszer összes olvasójának szabotázsa megszűnt.	1	nem
Buszos sziréna szabotázs	Egy buszos sziréna szabotázs állapotot jelez.	A rendszer összes buszos sziréjának szabotázsa megszűnt.	1	nem
Bővítőmodul eltűnt	Egy bővítőmodul nem kommunikál az I-BUS rendszerbuszon.	A rendszerbuszon az összes bővítőmodul kommunikál.	1	nem
Kezelőegység eltűnt	Egy kezelőegység nem kommunikál az I-BUS rendszerbuszon.	A rendszerbuszon az összes kezelőegység kommunikál.	1	nem
Olvasó eltűnt	Egy olvasó nem kommunikál az I-BUS rendszerbuszon.	A rendszerbuszon az összes olvasó kommunikál.	1	nem
Buszos sziréna eltűnt	Egy buszos sziréna nem kommunikál az I-BUS rendszerbuszon.	A rendszerbuszon az összes buszos sziréna kommunikál.		nem
Rádiós zavarás	Rádiós interferenciazavart érzékelt az adó-vevő.	A rádiós interferencia megszűnt.	1	nem
Rádiós zóna alacsony akkufesz.	Legalább egy rádiós eszköz akkumulátorának feszültsége alacsony.	Minden rádiós eszköz akkumulátorának feszültsége rendben van.	1	nem
Rádiós zóna eltűnt	Legalább egy rádiós eszköz nem jelzett a rádiós felügyeleti időn belül.	Minden rádiós eszköz jelen van.	1	nem
Érvényes telepítői kód	Egy kezelőegységen bevitt telepítői kód érvényes.	-	1	igen
Érvénytelen kód!	Egy érvénytelen kód került bevitelre egy kezelőegységen	-	1	igen
Érvénytelen kulcs	Egy érvénytelen kulcs került leolvastatásra az egyik olvasón.	-	1	igen
Telefonvonal hiba	A vezetékes telefonvonal nem működik.	A vezetékes telefonvonal működik.	1	nem
Ismétlődő esemény (életjel)	Az ismétlődő esemény következett be.	-	1	igen
Központ újraindult	A rendszer újraindul. A rendszeróra nem működik megfelelően vagy rossz.	-	1	igen
Híváslista megtelt	A híváslistában nem maradt több hely a kimenő hívások számára.	-	1	igen
Sikeres hívás	A hívás fogadásra került.	-	1	igen
Programozás	Hozzáférés a rendszer programozási menüjéhez.	A programozás vége.	1	nem
Hívás folyamatban	A hívás megkezdődött.	A hívás véget ért.	1	nem
Kimenet hiba	A kimenet nem tudja felvenni a megadott állapotot	-	1	igen

Minden egyes eseményhez hozzárendelhető 3 hangüzenet, amelyek a beszédüzenetek listájából választhatóak ki (részletek az *D mellékletben*):

- Üzenet – Típus
- Üzenet – A
- Üzenet – B

Itt lehetséges a beszéd típusú telefonhívásokhoz beállítani a beszédüzenetet az esemény bekövetkeztéhez és az esemény megszűntéhez.
A lejátszott üzenetek visszajátszásának sorrendje és a visszajátszások száma függ az Automata hívóű funkció beállításától (engedélyezett vagy tiltott).

KEZELŐEGYSÉGRŐL BEÁLLÍTVA

1. Lépjen a programozói menü Események pontjába:
   telepítői kód + OK, Események + OK
2. A kívánt eseménytípus az ▲ és ▼ nyomógombokkal, majd az OK gombbal választható ki (ha események csoportját akarja beállítani, akkor a műveleteket meg kell ismételni).
3. Válasszon, hogy az esemény beálltát, vagy megszűntét akarja beállítani.
   - **Kezdete:** az esemény bekövetkeztekor történő műveletek.
   - **Vége:** az esemény megszűntét követő műveletek.
4. Ezt követően a beállítható paraméterek:

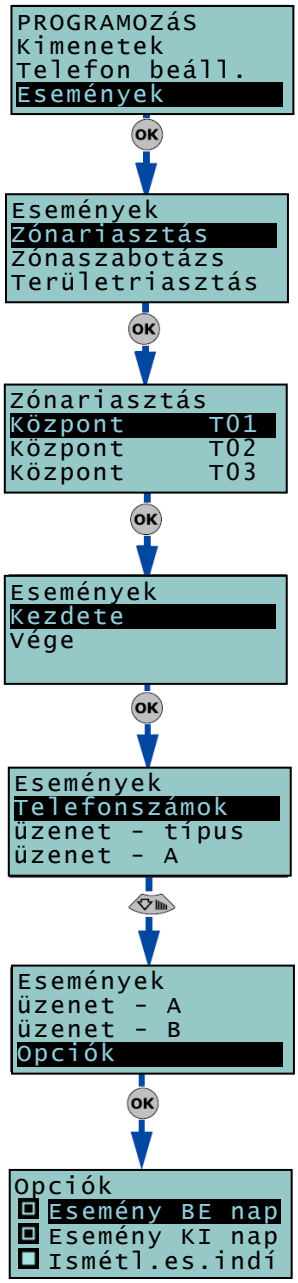

Telefonszám: a hívást fogadó telefonszám vagy telefonszámok

Üzenet – Típus, Üzenet – A, Üzenet – B: az üzenetek listája, 0-tól 485-ig (részletekért nézze át a 29. *táblázatot* és az *D mellékletet*). A kívánt üzenet az üzenet számának beírásával, majd az OK gomb lenyomásával választható ki.

29. táblázat – Eseményfüggő hangüzenetek

Opció	Automata hívóű engedélyezve	Automata hívóű tiltva
Üzenet – Típus	Az esemény típusára vonatkozó üzenet (pl.: „zónariasztás”, „akkumulátor hiba”. Az üzenetet nem kell megváltoztatni.	Bármelyik üzenet kiválasztható 1-től 219-ig.
Üzenet – A	Üres üzenet, módosítható.	
Üzenet – B	Az eseménytípuson belüli esemény részleteire vonatkozó információ (pl. zónariasztás esetén az érintett zóna).	
Esemény bekövetkeztekor az üzenetek sorrendje	1. Üzenet – Típus + 260. 2. Üzenet – A 3. Üzenet – B 4. Cím üzenet (100.)	1. Üzenet – Típus 2. Üzenet – B 3. Cím üzenet (100.)
Esemény megszűntekor az üzenetek sorrendje	1. Visszaállás üzenet (97.) 2. Üzenet – Típus 3. Üzenet – A 4. Üzenet – B 5. Cím üzenet (100.)	1. Üzenet – Típus 2. Üzenet – B 3. Cím üzenet (100.)

(Zárójelben található az üzenet sorszáma. Részletek a *D mellékletben*)

Megjegyzések: Ha az eseményhez hozzá van rendelve az „Automatikus hívóű”, akkor az Üzenet – Típus a 261 és 312 közötti üzenetre vonatkozik, és az eseményre vonatkozó leírást tartalmazza (eseménytípus).

Opciók: a * nyomógombbal engedélyezhetőek és a # nyomógombbal pedig tilthatóak a következő opciók:

Opció	Engedélyezve	Tiltva
Esemény BE napló	Az esemény bekövetkeztekor bekerül az eseménynaplóba.	Az esemény bekövetkeztekor nem kerül az eseménynaplóba.
Esemény KI napló	Az esemény megszűnte bekerül az eseménynaplóba.	Az esemény megszűnte nem kerül be az eseménynaplóba.
Ismétlődő esemény indítás	Amikor az esemény bekövetkezik, a rendszer egy ismétlődő eseményt generál.	
Csendes esemény	Az esemény bekövetkeztekor a telefonhívás nem kerül kijelzésre a kezelőegységen.	Az esemény bekövetkeztekor a telefonhívás kijelzésre kerül a kezelőegységen.
Híváslista törlése	Az esemény bekövetkeztekor a rendszer törli a kimenő hívások listáját.	

Cím küldése	Az esemény bekövetkeztekor a rendszer a hangüzenetes hívással elmondja a címet is (részletek a *29. táblázatban*).	Az esemény bekövetkeztekor a rendszer a hangüzenetes hívás alatt nem mondja be a címet (részletek a *29. táblázatban*).
Helyi üzenet BE	Az esemény bekövetkeztekor az 1-es kezelőegységnél hallható lesz az eseményhez tartozó beszédüzenet.	
Helyi üzenet KI	Az esemény megszűntekor az 1-es kezelőegységnél hallható lesz az esemény megszűnéséhez tartozó beszédüzenet.	
Automata hívóű	Részletekért nézze át a *29. táblázatot.*	
Prioritás esemény	Az esemény hatására bekövetkező telefonhívások prioritása magasabb, a folyamatban lévő hívást is megszakíthatja ennek jelzése, így átjelzése azonnal megtörténik.	

Osztálykód: a CONTACT-ID jelentési formátum osztálykódja.

Eseménykód: 2 digites alfanumerikus jelentéskód, amely a távfelügyeleti állomás felé történő jelentésre szolgál. Bemeneti ponthoz tartozó (zóna vagy felügyelt bemenet) esemény esetén a CONTACT-ID jelentés „CCC” mezője a csatlakozópont fizikai azonosítására szolgál (részletek az *E mellékletben*).

Kimenet: lehetséges esemény bekövetkeztéhez kimenetet rendelni, amely bekapcsol az esemény bekövetkeztekor. Ha esemény visszaállásához történik a kimenet kiválasztása, akkor a kimenet akkor kapcsol be, amikor az adott esemény megszűnik (visszaáll). Válassza ki a kimenetet a listából (a lista tartalmazza az OC1, OC2, a relé és a kimenetként előzőleg beállított pontokat, valamint a buszos szirénákat is), majd nyomja le az OK gombot.

Megjegyzések: ha a kimenetre engedélyezve van a „Bekapcsolva marad az esemény megszűnte után” opció (részletek az *6.7. fejezetben*), és a kimenetet az esemény megszűnte vezérli, akkor a kimenet akkor kapcsol ki, amikor az esemény bekövetkezik.

Egyéb kimenetek: itt lehetséges az esemény beálltához vagy végéhez további kimeneteket rendelni. A kimenetek a * nyomógombbal engedélyezhetőek és a # nyomógombbal pedig tilthatóak. Csak azok a kimenetek állíthatóak be itt, amelyek az „Egyéb kimenetek programozása” pontban (*következő*) engedélyezve lettek.

Egyéb kimenetek programozása: itt lehet megadni azon kimenetek listáját, amelyek az „Egyéb kimenetek” pontban megjelennek (eseménytípustól függetlenül, minden eseménynél), tehát amelyek másik kimenettel együtt aktiválódnak egy esemény kezdetén vagy végén. 16 ilyen kimenet választható ki esemény kezdetéhez és 8 az esemény végéhez.

Megjegyzések: az itt megadott lista az egész központra vonatkozik, és független az eseménytől.

Szirénahang: ha a „Kimenet” vagy az „Egyéb kimenetek” pontban buszos sziréna lett kiválasztva az eseményhez, vagy annak végéhez, akkor itt választható ki a sziréna jelzésének típusa (hang- és fényjelzése). Vegye figyelembe, hogy a „Szirénahang” az eseményhez rendelt paraméter. Így ha több buszos sziréna van a rendszerben, akkor mind az eseményhez meghatározott hangot fogja kiadni az esemény hatására. Ha egy buszos szirénához több esemény van megadva, akkor az mindig a bekövetkezett utolsó eseményhez megadott hangot fogja kiadni.

A „Kimenet”, „Egyéb kimenetek” és „Szirénahang” paraméterekről további információt az *F mellékletben* talál.

SZÁMÍTÓGÉPRŐL BEÁLLÍTVA

30. táblázat – Események – menüpontok helye a SmartLeague programban

Opció	Helye a Fa menüben	Helye a programlapon
Telefonszám	Események (az esemény típusát és annak egy pontját kiválasztva)	
Üzenet – típus		
Üzenet – A		
Üzenet – B		
Opciók		
Osztálykód		
Eseménykód		
Kimenet		
Egyéb kimenetek		Egyéb kimenetek
Egyéb kimenetek programozása	Események	Egyéb kimenetek programozása
Szirénahang	Események (az esemény típusát és annak egy pontját kiválasztva)	Szirénahang

6.10 Időzítők

Ebben a menüben lehetséges a rendszer 10 (SmartLiving10100L központnál 20) időzítőjének beállítása.

Az időzítő hozzárendelhető az alábbiakhoz:

- **Terület:** ha egy területhez időzítő van rendelve, és az automatikus bekapcsolás opciót vezérli (részletek a *Felhasználói útmutató 5.4. fejezetében*), így a terület akkor kerül bekapcsolásra, ha az időzítő bekapcsolt, és akkor kerül kikapcsolásra, amikor az időzítő ki van kapcsolva.
- **Kód:** ha egy kódhoz időzítő van rendelve, akkor a kód csak akkor kerül elfogadásra, amikor az időzítő bekapcsolt állapotú, és a kód érvénytelen, amikor az időzítő ki van kapcsolva.
- **Kulcs:** a kódhoz hasonlóan a kulcs is akkor érvényes, ha a hozzá rendelt időzítő bekapcsolt, és érvénytelen, amikor az időzítő ki van kapcsolva.

Az időzítők területhez, kódhoz vagy kulcshoz való társításának feltétele azoknak megfelelő beállítása a programozói menü megfelelő pontjában.

Megjegyzések: az időzítőt a felhasználónak kell engedélyezni vagy tiltani a *Felhasználói útmutató 5.4. fejezete* szerint.

A programozásból való kilépés után (kezelőegységről, számítógépről, vagy modemen keresztül) minden időzítő automatikusan engedélyezésre kerül, így azokat vissza kell állítani a kívánt állapotúra.

KEZELŐEGYSÉGRŐL BEÁLLÍTVA

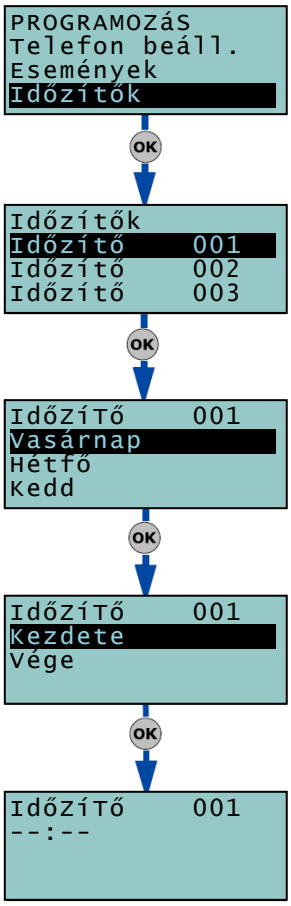

1. Lépjen a programozói menü Időzítők pontjába:
   `telepítői kód +` OK, `Időzítők +` OK
2. A kívánt időzítő a ▲ és ▼ nyomógombokkal, majd az OK gombbal választható ki.
3. Ugyanezekkel a nyomógombokkal kiválaszthatóak a hét napjai.
4. Válassza ki a „Kezdete” majd a „Vége” idejét.
5. Az idő a ◁ és ▷, valamint a ▲ és ▼ nyomógombokkal állítható be (órákban és percekben megadva).
6. A mentéshez és kilépéshez nyomja le az OK gombot.

Megjegyzések: lehetséges csak a be- vagy kikapcsolási idő megadása is. Ebben az esetben a nem kívánt adatnál – – : – – szerepeljen.

SZÁMÍTÓGÉPRŐL BEÁLLÍTVA

A SmartLeague programban válassza az „Időzítők” pontot. a fa menüben. Itt lehetséges minden egyes időzítőhöz 15 kivétel beállítása is (pl.: szabad periódusok, stb.) Minden egyes kivételhez beállítható egy időtartomány (nap vagy hónap), különböző bekapcsolási és kikapcsolási idővel.

A kivételek magasabb prioritást élveznek, mint a hét napjai. Így például ha egy kivétel május 1-re esik, ami keddi nap, akkor a május 1-re vonatkozó kivétel lesz alkalmazva, nem a keddre vonatkozó időzítő.

Megjegyzések: a kivételek nem állíthatóak be kezelőegységen keresztül.

6.11 Területek

Ebben a menüpontban lehetséges a rendszer területeinek, és a területek működési paramétereinek beállítása.

KEZELŐEGYSÉGRŐL BEÁLLÍTVA

1. Lépjen a programozói menü Időzítők pontjába:
   `telepítői kód` + OK, `Területek` + OK
2. A kívánt terület a ⇧ és ⇩ nyomógombokkal, majd az OK gombbal választható ki.

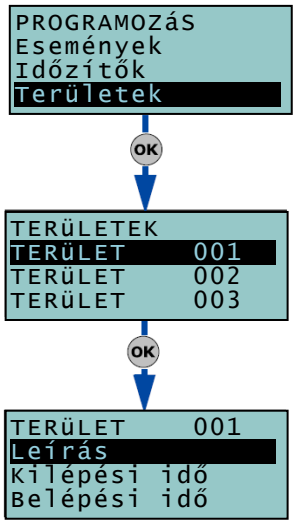

Leírás: a területet azonosító, szerkeszthető szöveg.

Kilépési idő: percekben vagy másodpercekben kifejezett időintervallum, ami alatt a felhasználónak el KELL hagynia a területet a kijelölt útvonalon keresztül, a rendszer bekapcsolása előtt. „0” értéket megadva nem lesz kilépési idő, így a területhez tartozó késleltetett zónák riasztást indítanak, ha a bekapcsolásnál nincsenek készenléti állapotban. Ld. még: *megjegyzés*!

Belépési idő: percekben vagy másodpercekben kifejezett időintervallum, ami alatt a felhasználónak a késleltetett zóna megsértését követően (pl. a bejárati ajtó kinyitása után) ki kell kapcsolnia a területet. Ha a terület nem kerül kikapcsolásra ez alatt az idő alatt, akkor riasztás történik. „0” értéket megadva nem lesz belépési idő, így a késleltetett zónák azonnali riasztást fognak indítani megsértésük esetén, ha a hozzájuk tartozó összes terület be van kapcsolva. Ld. még: *megjegyzés*!

Auto. bekapcsolás előtti idő: percekben kifejezett idő, amely az automatikus bekapcsolás előtt egy figyelmeztető jelzést indít. Ld. még: *megjegyzés*!

Járőr idő: percekben megadott idő, amely a járőr kóddal vagy kulccsal rendelkező felhasználó számára (biztonsági személyzet, éjszakai őr, stb.) rendelkezésre áll a terület ellenőrzésére. Ld. még: *megjegyzés*!

Megjegyzés: ha az érték percben van megadva, akkor a valós késleltetésben lehetséges 1 perces eltérés (pl.: 5 percet beállítva a késleltetés 4 és 5 perc közötti lehet)

A fent leírt idők az alábbiak szerint adhatóak meg:

1. A és nyomógombokkal választható ki, hogy az érték másodperc vagy perc egységekben lesz megadva. Ld. még: *megjegyzés*!
2. A és gombokkal lehetséges a programozott idő számjegyei között váltani.
3. A számbillentyűkkel megadható a kiválasztott számjegy értéke.
4. Az OK nyomógombbal menthető a beállítás.

Megjegyzés: ha az érték percben van megadva, akkor a valós késleltetésben lehetséges 1 perces eltérés (pl.: 5 percet beállítva a késleltetés 4 és 5 perc közötti lehet)

Időzítő: kiválasztható egy időzítő, amely az automatikus bekapcsolást vezérli. Az időzítő bekapcsolt állapotában a terület bekapcsolásra kerül, míg kikapcsolt időzítőnél a terület ki lesz kapcsolva.

Megjegyzések: az automatikus bekapcsolás működéséhez engedélyezni kell az automatikus bekapcsolás funkciót és a hozzá tartozó időzítőt a felhasználói menüben.

Opciók:

- **Riasztás és szabotázsjelzés törlése bekapcsolásnál:** a * nyomógombbal engedélyezve a terület bekapcsolásakor automatikusan törlődik a riasztási és szabotázs memória.
- **Marad módú bekapcsolás automatikus bekapcsolás esetén:** a * nyomógombbal engedélyezve a terület marad-módban kapcsol be automatikus bekapcsolásnál. Az opció a # nyomógombbal kikapcsolható, ebben az esetben a terület normál módon kapcsol be.
- **Híváslista törlése kikapcsolás esetén:** engedélyezett állapotban a híváslista törlésre kerül a terület kikapcsolásakor.

SZÁMÍTÓGÉPRŐL BEÁLLÍTVA

A SmartLeague programban válassza a „Időzítők” pontot a fa menüben.

6.12 Kódok

Ebben a menüpontban lehetséges beállítani a felhasználói kódokhoz tartozó jellemzőket.

A felhasználói kódnak 4, 5 vagy 6 számjegyből kell állnia. Alapértelmezés szerint az 1-es felhasználói kód engedélyezett, ez „0001”. A sorban következő felhasználói kódok „0002”, „0003”, stb., ezeket külön engedélyezni kell.

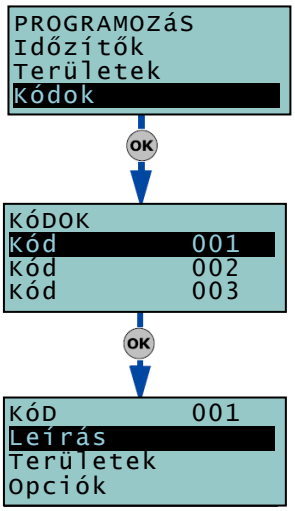

KEZELŐEGYSÉGRŐL BEÁLLÍTVA

1. Lépjen a programozói menü kódok pontjába:
   telepítői kód + OK, Kódok + OK
2. A kívánt kód a és nyomógombokkal, majd az OK gombbal választható ki.

Leírás: a felhasználót azonosító szerkeszthető szöveg, a felhasználó neve.

Területek: a kóddal elérhető területek. A kívánt terület a * nyomógombbal engedélyezhető, és a # nyomógombbal tiltható.

Opciók: a kívánt opció a [*] nyomógombbal engedélyezhető, és a [#] nyomógombbal tiltható.

- **Mesterkód:** a mesterkóddal lehetséges:
  - felhasználói kódokat engedélyezni vagy tiltani, kivéve más mesterkóddal rendelkező felhasználókat.
  - a saját és más felhasználók kódját megváltoztatni, kivéve más mesterkóddal rendelkező felhasználókat.

  Lehetséges több mesterkód létrehozása is. Ha az opció nincsen engedélyezve, akkor a kód nem kap mesterkód státuszt.
- **Terület szűrés:** ha az opció engedélyezve van egy mesterkóddal rendelkező felhasználónál, akkor a felhasználónak csak azokon a területeken lesz mesterkód jogosultsága, amelyekre a kódja is jogosult. Például ha egy mesterkóddal rendelkező felhasználónál be van kapcsolva a terület szűrés, és a kód az 1., 3., 5. és 7. területekhez jogosult, akkor csak azon nem mesterkóddal rendelkező felhasználókat tudja engedélyezni vagy tiltani, és megváltoztatni a kódjukat, amelyek csak ezen területekhez jogosultak.
- **Szöveges menü** és **felhasználói menü:** ennek a két opciónak a kombinációja gyors hozzáférést biztosít a megfelelő menühöz, a felhasználói kódbevitelt követően (a menü azonnal megjelenik a kezelőegység kijelzőjén), az *alábbi táblázat* szerint.

Eset	Szöveges menü	Felhasználói menü	Leírás
A	tiltott	engedélyezett	Hozzáférés a normál felhasználói menühöz. A felhasználó a [▲] és [▼] gombokkal tud váltani a menüpontok között.
B	tiltott	tiltott	A kódhoz beállított gyorsparancsok elérhetőek az [F1] [F2] [F3] [F4] funkcióbillentyűkkel.
C	engedélyezett	tiltott	A kódhoz beállított gyorsparancsok nevét jeleníti meg, a gyorsparancsok ikonjainak helyén. A felhasználó a [▲] és [▼] gombokkal választhat a parancsok között, és az [OK] gombbal indíthatja el azt.
D	engedélyezett	engedélyezett	Ugyanaz, mint a „**C**” eset.

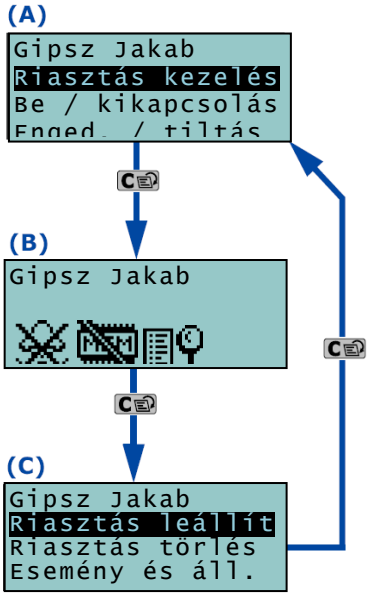

Megjegyzések: minden esetben lehetséges a kijelzési módok között váltani (A, B és C esetek) a [C] nyomógomb segítségével, az *ábrának* megfelelő módon.

- **Hangbemondás:** (csak JOY/MAX kezelőegységnél érhető el) engedélyezett állapotban a kódbevitelt követően egy hangbemondás tájékoztatja a felhasználót az elérhető gyorsparancsokról, és a hozzá tartozó nyomógombokról.

Megjegyzések: állítsa be a beszédüzenet időt (részletek az *6.25. fejezetben*) hogy a központnak elég ideje legyen a számbillentyűkhöz rendelt összes parancs bemondására.

- **Távoli elérés:** az opció bekapcsolt állapotában a felhasználói kóddal a rendszer működtethető távolról, telefon segítségével is.
  A kódbevitelt követően a telefon számbillentyűzetéről vezérelhető a rendszer, a számbillentyűkhöz rendelt gyorsparancsokkal, amelyek használhatóak az alábbi műveletekre:

- Be- / kikapcsolás
- Riasztás leállítása
- Híváslista törlése
- Riasztás törlése
- Kimenet be- vagy kikapcsolása
- Belehallgatás
- Területek működési módjának lekérdezése

  Bármely más parancs hatástalan távoli elérés esetén.

- **Járőr:** az opció engedélyezett állapotában a kóddal lehetséges a terület kikapcsolása a hozzá beállított járőr időnek megfelelően.

F1-F4 parancsok: itt lehetséges beállítani a F1 Fn F2 F3 F4 funkcióbillentyűkhöz tartozó 12 gyorsparancsot. A kódbevitelt követően a kijelzőn megjelenik az F1 Fn F2 F3 F4 funkcióbillentyűkhöz rendelt ikon. A megfelelő funkcióbillentyű lenyomásával kiadható a parancs. Ha a telepítő nem állít be mást, akkor a gyárilag előre beállított gyorsparancsok lesznek érvényben.

0-9 parancsok: itt lehetséges a számbillentyűkhöz tartozó 10 gyorsparancs beállítása, amely a kezelőegységről és telefonos távvezérlésnél is használható. A kódbevitelt követően a felhasználó kiadhatja a kívánt parancsot a megfelelő számbillentyű lenyomásával.

A billentyűparancsok beállításához kövesse az alábbi lépéseket:

1. A és nyomógombokkal, majd az OK gombbal válassza ki a kívánt billentyűt.
2. Nyomja le az OK gombot, majd a és nyomógombokkal válassza ki a kívánt gyorsparancsot a „Típus” listából. Ha a kiválasztott parancs be- / kikapcsolás, akkor meg kell adni a kívánt területcsoportot is, ha pedig kimenetvezérlés, akkor a vezérelni kívánt kimenetet.
3. Az OK nyomógombbal menthető a beállítás.

Kézi kimenetvezérlés: ebben a menüpontban lehetséges a kóddal vezérelhető kimenetek beállítása, amely a felhasználói menü kimenetvezérlés pontjában lesz elérhető:

1. Válassza ki a és nyomógombokkal a kívánt kimenetet.
2. A * nyomógombbal engedélyezhető, és a # nyomógombbal tiltható a felhasználó számára a kézi kimenetvezérlés.
3. Az OK nyomógombbal menthető a beállítás.

Időzítők: a kódhoz rendelhető egy időzítő. A kód csak az időzítő bekapcsolt állapotában lesz érvényes.

Engedélyezés: ebben a pontban lehetséges a felhasználói kód számára engedélyezni vagy tiltani bizonyos menüpontokat. A felhasználói menü leírásáért nézze át a *Felhasználói útmutatót*. A menüpontok a kézi kimenetvezérléshez hasonlóan engedélyezhetők vagy tilthatóak.

SZÁMÍTÓGÉPRŐL BEÁLLÍTVA

A SmartLeague programban válassza a „Felhasználók”, és ezen felül a „Kódok” pontot. a fa menüben.

6.13 Telepítői kódok

Ebben a menüpontban lehetséges a 2 telepítői kód beállítása. A telepítői kód ismerete nélkül nem lehet programozni a központot. A telepítői kódnak 4, 5 vagy 6 számjegyből kell állnia.

KEZELŐEGYSÉGRŐL BEÁLLÍTVA

Lépjen a programozói menü telepítői kódok pontjába:

`telepítői kód` + OK, `Telepítői kódok` + OK

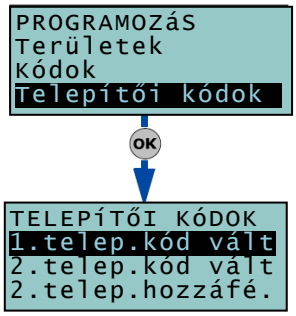

1. telepítői kód vált.: biztonsági okokból az alapértelmezett kódot meg kell változtatni. **Az alapértelmezett 1. telepítői kód: „9999”** A kódbevitelt meg kell erősíteni (meg kell adni kétszer).

2. telepítői kód vált.: biztonsági okokból az alapértelmezett kódot meg kell változtatni. **Az alapértelmezett 2. telepítői kód: „9998”** A kódbevitelt meg kell erősíteni (meg kell adni kétszer).

2 telepítő hozzáférése: a 2. telepítői kód számára elérhető programozói menüpontok a * nyomógombbal engedélyezhetőek, és a # nyomógombbal tilthatóak.

Megjegyzések: alapértelmezés szerint a 2. telepítői kód nem fér hozzá egyetlen menüponthoz sem.

6.14 Kulcsok

Ebben a menüpontban lehetséges a kulcsok és az Air2-KF100 távvezérlő programozása. (Az Air2-KF100 távvezérlőről bővebb leírást az *Air2 – rádiós eszközök telepítési leírásában* talál).

KEZELŐEGYSÉGRŐL BEÁLLÍTVA

Lépjen a programozói menü telepítői kulcsok pontjába:

`telepítői kód` + OK, `Kulcsok` + OK

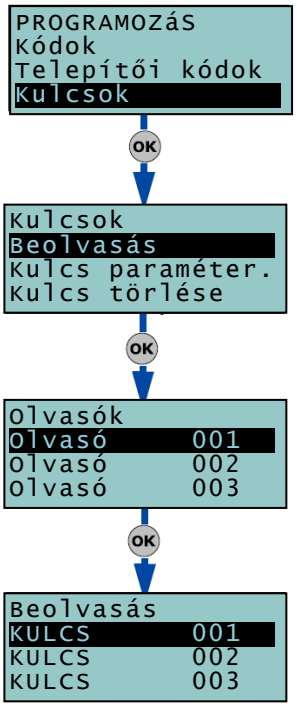

Beolvasás: minden egyes kulcsot be kell olvasni a rendszerbe, hogy az működhessen. A beolvasás folyamata a következő:

1. Válassza ki az olvasót, amelyről a beolvasást végezni szeretné, majd nyomja le az OK billentyűt.
2. Válassza ki, hogy melyik kulcsot akarja beolvasni, majd nyomja le az OK billentyűt. Ha a beolvasásra nBy/S vagy nBy/X olvasó lett kiválasztva, akkor az olvasón lévő LED-ek villogni kezdenek, ezzel jelezve, hogy az olvasó kész a kulcs rendszerbe való beolvasására.
3. A kezelőegység kijelzőjén megjelenik a kulcs érvényben lévő leírása.
4. Tartsa a kulcsot az olvasó elé, majd vegye el azt onnan. Air2-KF100 távvezérlő esetén nyomja le egyszerre a 3-as és 4-es gombot.
5. A kezelőegység rövid hangjelzéssel jelzi, hogy a művelet sikeres. nBy/S és nBy/X olvasó esetén a vörös LED bekapcsol. A kijelzőn a sorban következő kulcs leírása jelenik meg automatikusan. A *4-es ponttól* ismételve a folyamatot beolvasható az összes szükséges kulcs.
6. Ha végzett a beolvasással, nyomja le a C vagy Esc billentyűt a kilépéshez.

Megjegyzések: a beolvasott kulcsok automatikusan engedélyezésre kerülnek, így azonnal használhatóak.

Kulcs paraméterek: ebben a menüpontban lehetséges a kulcshoz tartozó jellemzőket beállítani:

- **Leírás:** a kulcsot azonosító szerkeszthető szöveg, a felhasználó neve
- **Területek:** a kulccsal elérhető területek, amelyeket a kulcs vezérelhet.
- **Opciók:** egy-egy opció a [*] nyomógombbal engedélyezhető, és a [#] nyomógombbal tiltható.

Opció	Engedélyezve	Tiltva
Járőr	A terület csak járőrözési célból, a „járőr idő” pontban beállított ideig lesz kikapcsolva.	-
Szerviz	A kulccsal lehetséges a riasztási és szabotázsjelző kimenetek blokkolása, amíg a kulcs az olvasó előtt van.	
Csak gyorsparancsokhoz	A kulcs csak a kulcshoz tartozó gyorsparancsot tudja elindítani, de nem tudja elindítani az olvasó gyorsparancsait.	A kulcs az olvasó gyorsparancsait és – ha be van állítva – a kulcshoz tartozó első gyorsparancsot is el tudja indítani.
Terület kikapcsolás tiltva	Bekapcsolt területek esetén a terület kikapcsolás parancs nem lesz végrehajtva a kulcs hatására.	A kulcs képes a jogosított területeket kikapcsolni (az olvasó összes LED-je kikapcsolva).

Megjegyzések: a csak gyorsparancsokhoz és terület kikapcsolás tiltva opciók nem alkalmazhatóak Air2-KF100 távvezérlő esetén.

- **Időzítő:** a kulcshoz rendelhető egy időzítő. A kulcs csak az időzítő bekapcsolt állapotában lesz érvényes.
- **Parancs:** a kulcshoz tartozó beállítható gyorsparancs adható meg ebben a pontban. A kulcshoz rendelhető parancs az alábbiak valamelyike lehet:
  - Nincs
  - Be- / kikapcsolás
  - Riasztás leállítása
  - Híváslista törlése
  - Riasztás törlése
  - Kimenetvezérlés
  - Túlóra kérés
  - Távszerviz kérés
  - Hangbemondás

Ha egy érvényes kulcs van az nBy/S vagy nBy/X olvasó elé tartva, akkor az előlapján található LED-ek jelzései az indítható gyorsparancsot jelzik, az alábbiak szerint:

1. Vörös LED bekapcsolva: a vörös LED-hez rendelt gyorsparancs
2. Kék LED bekapcsolva: a kék LED-hez rendelt gyorsparancs
3. Zöld LED bekapcsolva: a zöld LED-hez rendelt gyorsparancs
4. Sárga LED bekapcsolva: a sárga LED-hez rendelt gyorsparancs
5. Minden LED bekapcsolva: a kulcshoz rendelt gyorsparancs
6. Minden LED kikapcsolva: az olvasó és a kulcs közös területeinek kikapcsolása

Kulcs törlése: itt lehetséges a beolvasott kulcs törlése a rendszerből. A beolvasott kulcsok a listában ▣ jellel jelennek meg.

1. Válassza ki a ⇧ és ⇩ nyomógombokkal a törölni kívánt kulcsot.
2. A kiválasztott kulcs a □ # nyomógombbal törölhető.
3. Az OK nyomógombbal menthető a beállítás.

Kulcs engedélyezése és tiltása: itt lehetséges a kulcsok engedélyezése vagy átmeneti tiltása

1. Válassza ki a ⇧ és ⇩ nyomógombokkal a kívánt kulcsot.
2. A ▣ * nyomógombbal engedélyezhető, és a □ # nyomógombbal tiltható a kiválasztott kulcs.
3. Az OK nyomógombbal menthető a beállítás.

SZÁMÍTÓGÉPRŐL BEÁLLÍTVA

A SmartLeague programban válassza a „Felhasználók”, és ezen felül a „Kulcsok” pontot a fa menüben.

6.15 Területcsoportok

Ebben a pontban lehetséges akár 30 különböző területcsoport beállítása.

KEZELŐEGYSÉGRŐL BEÁLLÍTVA

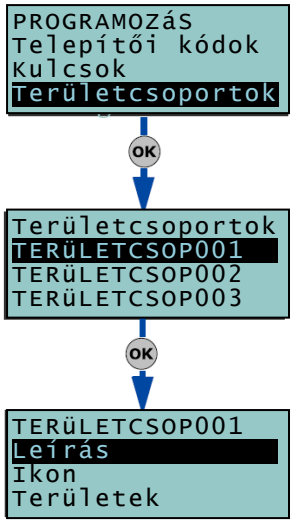

1. Lépjen a programozói menü területcsoportok pontjába:
   telepítői kód + OK, Területcsoportok + OK
2. A kívánt területcsoport a ⇧ és ⇩ nyomógombokkal, majd az OK gombbal választható ki.

Leírás: a területcsoportot azonosító szerkeszthető szöveg.

Ikon: ebben a pontban a területcsoporthoz lehet rendelni egy ikont, amelylyel a területcsoport jelölve lesz. Az ikon kiválasztása annak sorszáma alapján történik (részletekért nézze át a *B mellékletet*):

1. A ◁ és ▷ gombokkal lehetséges a számjegyek közötti váltás.
2. A számbillentyűzeten megadható a kiválasztott számjegy értéke.
3. Az OK nyomógombbal menthető a beállítás.

A be- / kikapcsolás gyorsparancshoz rendelt funkcióbillentyű fölött az itt kiválasztott ikon fog megjelenni.

Területek: itt lehetséges beállítani a területcsoporthoz tartozó minden egyes terület működési módját.

1. A ⇧ és ⇩ nyomógombokkal válassza ki a kívánt területet, majd nyomja le az OK gombot.
2. A ⇧ és ⇩ nyomógombokkal válassza ki a terület működési módját (bekapcsol, marad-módban bekapcsolt, direkt bekapcsolt, vagy kikapcsolt), majd nyomja le az OK gombot. A működési módok lehetnek:

- **Nincs:** a terület működési módja nem változik.
- **Bekapcsol:** a terület teljes bekapcsolásra kerül.
- **Marad-mód:** a terület marad-módban kerül bekapcsolásra (csak a területhez tartozó héjvédelem zónák).
- **Direkt:** a terület marad-módban kerül bekapcsolásra, de a késleltetett zónák késleltetés nélküliek lesznek.
- **Kikapcsol:** a terület kikapcsolásra kerül.

3. Az OK nyomógombbal menthető a beállítás.

Kimenetek: Minden egyes területcsoport bekapcsolhat egy kimenetet, ha alkalmazásra kerül (kezelőegységről, olvasóról, telefonról, stb.). A és nyomógombokkal választható ki a kívánt kimenet, és az OK gombbal menthető a beállítás.

Megjegyzések: lehetséges a területcsoportot csak kimenethez rendelni. Ebben az esetben a kiválasztott területcsoport területeit állítsa „nincs” állásba, és csak a kimenetet állítsa be. Így az ikon egy kimenethez rendelhető.

SZÁMÍTÓGÉPRŐL BEÁLLÍTVA

A SmartLeague programban válassza a „Területcsoportok” pontot. a fa menüben.

6.16 Gyorsparancsok

Ebben a menüpontban lehetséges beállítani akár 36 különböző gyorsparancsot.

KEZELŐEGYSÉGRŐL BEÁLLÍTVA

1. Lépjen a programozói menü gyorsparancsok pontjába:
   telepítői kód + OK, Gyorsparancsok + OK
2. A kívánt gyorsparancs a és nyomógombokkal, majd az OK gombbal választható ki.

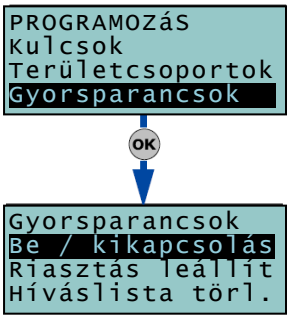

Leírás: a gyorsparancsot azonosító, szerkeszthető szöveg.

Ikon: ebben a pontban a gyorsparancshoz lehet rendelni egy ikont, amellyel a gyorsparancs jelölve lesz. Az ikon kiválasztása annak sorszáma alapján történik (részletekért nézze át a *B mellékletet*):

1. A és gombokkal lehetséges a számjegyek közötti váltás.
2. A számbillentyűzeten megadható a kiválasztott számjegy értéke.
3. Az OK nyomógombbal menthető a beállítás.

SZÁMÍTÓGÉPRŐL BEÁLLÍTVA

A SmartLeague programban válassza a „Gyorsparancsok” pontot a fa menüben.

6.17 Bővítőmodulok

Ebben a menüpontban lehetséges beállítani a bővítőmodulokat.

KEZELŐEGYSÉGRŐL BEÁLLÍTVA

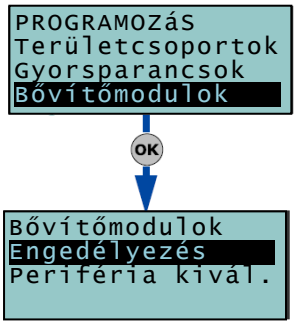

Lépjen a programozói menü bővítőmodulok pontjába:

telepítői kód + OK, Bővítőmodulok + OK

Engedélyezés: ebben a pontban lehetséges a bővítőmodulokat engedélyezni vagy tiltani a rendszerbusz számára a * és # nyomógombokkal.

Periféria kiválasztás: ebben a pontban lehetséges a bővítőmodulokat azonosító leírást szerkeszteni.

SZÁMÍTÓGÉPRŐL BEÁLLÍTVA

31. táblázat – Bővítőmodulok – menüpontok helye a SmartLeague programban

Opció	Helye a Fa menüben	Helye a programlapon
Engedélyezés / Tiltás	-	Felhasználható eszközök
Periféria kiválasztása	Bővítőmodulok (kiválasztva a kívánt bővítőmodult)	-

6.18 Kezelőegységek

Ebben a menüpontban lehetséges a kezelőegységek beállítása.

KEZELŐEGYSÉGRŐL BEÁLLÍTVA

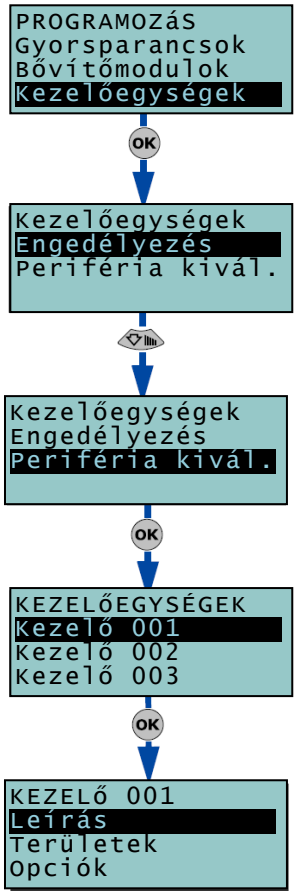

Lépjen a programozói menü kezelőegységek pontjába:

telepítői kód + OK, Kezelőegységek + OK

Engedélyezés: ebben a pontban lehetséges a kezelőegységeket engedélyezni vagy tiltani a rendszerbusz számára a * és # nyomógombokkal.

Periféria kiválasztás: ebben a pontban lehetséges a kiválasztott kezelőegység különböző beállításait módosítani.

- **Leírás:** a kezelőegységet azonosító, szerkeszthető szöveg (pl.: bejárat)
- **Területek:** a kezelőegységről elérhető területek, engedélyezni a * gombbal, tiltani a # gombbal lehet egy-egy területet.
- **Opciók:**
  - **Hőmérő tiltása:** ha ez az opció engedélyezve van, akkor a szoba hőmérséklete nem fog megjelenni a kezelőegység kijelzőjén, a dátummal váltásban. A beállításnak csak JOY/MAX kezelőegység esetén van hatása.
  - **Csendes kilépés:** tiltja a kilépési idő jelzését a zümmeren.
  - **Csendes belépés:** tiltja a belépési idő jelzését a zümmeren.
  - **Zümmer kimenetre:** ha a T1 kimenetként van programozva, akkor a zümmer jelzi annak aktivált állapotát.
- **F1-F4 parancsok:** a F1 Fn F2 F3 F4 POM funkcióbillentyűkhöz rendelt gyorsparancsok, amelyek billentyűnként beállíthatóak az alábbiak szerint:
  - **Típus:** a gyorsparancs típusa (részletek a *B mellékletben*). Az alábbi típusokhoz további paramétereket is be kell állítani:
    - „Be / kikapcsolás”: meg kell adni a területcsoportot.
    - „Kimenet bekapcsolás”: meg kell adni a kimenetet.
    - „Kimenet kikapcsolás”: meg kell adni a kimenetet.

    A „Belehallgatás” gyorsparancs hatástalan marad, ha kezelőegységről történik a kiadása.

- **Opciók:** az opciók a * és # gombokkal engedélyezhetőek vagy tilthatóak.
  - **Kódbevitel kell:** ha engedélyezett, akkor a parancs végrehajtásához felhasználói kód szükséges. A gyorsparancs az érvényes kód megadása után hajtódik végre.
  - **Biztonsági kockázat kód:** ha ez az opció ki van választva, akkor a „Kódbevitel kell" opciót is engedélyezni kell. Ha az opció be van kapcsolva és a gyorsparancs egy olyan területre vonatkozik, amely teljesen kikapcsolja azt, vagy bekapcsoltból maradmódba kapcsolja, akkor a rendszer biztonsági szintje nagymértékben csökken, ezért kódbevitel szükséges.
  - **Megerősítés kell:** ha az opció engedélyezett, akkor a parancs végrehajtása előtt megerősítés szükséges (OK gomb lenyomása). Ezzel a módszerrel fel lehet kelteni a felhasználó figyelmét azoknál a gyorsparancsoknál is, ahol nem kell kódbevitel.

```
FOLYTAT? OK=IGEN
```

SZÁMÍTÓGÉPRŐL BEÁLLÍTVA

32. táblázat – Kezelőegységek – menüpontok helye a SmartLeague programban

Opció	Helye a Fa menüben	Helye a programlapon
Engedélyezés / Tiltás	-	Felhasználható eszközök
Periféria kiválasztása	Kezelőegységek (kiválasztva a kívánt kezelőegységet)	-

6.19 Olvasók

Ebben a menüpontban lehetséges az olvasók beállítása.

KEZELŐEGYSÉGRŐL BEÁLLÍTVA

Lépjen a programozói menü Olvasók pontjába:

telepítői kód + OK, Olvasók + OK

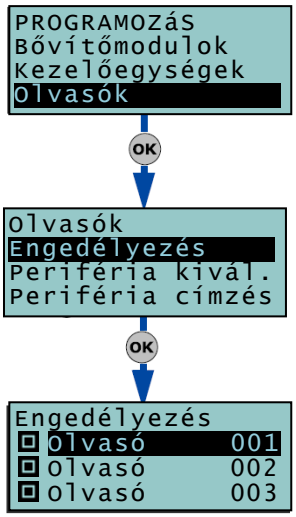

Engedélyezés: ebben a pontban lehetséges az olvasókat engedélyezni vagy tiltani a rendszerbusz számára a * és # nyomógombokkal.

Periféria kiválasztás: ebben a pontban lehetséges a kiválasztott olvasók különböző beállításait módosítani.

- **Leírás:** az olvasót azonosító, szerkeszthető szöveg (pl.: bejárat).
- **Területek:** az olvasóról elérhető területek, engedélyezni a * gombbal, tiltani a # gombbal lehet egy-egy területet.
- **Parancsok:** ebben a pontban lehetséges az olvasó 4 színes LED-jéhez tartozó gyorsparancsokat beállítani, az alábbi sorrendben:
  - Piros LED gyorsparancs
  - Kék LED gyorsparancs
  - Zöld LED gyorsparancs
  - Sárga LED gyorsparancs

  A LED-ekhez társított gyorsparancsok lehetnek:
  - Nincs
  - Be-/ kikapcsolás
  - Riasztás leállítása
  - Híváslista törlése
  - Riasztás törlése
  - Kimenet be- / kikapcsolása
  - Túlóra kérés
  - Távszerviz kérés

Olvasó címzés: ebben a pontban lehet az nBy/S és nBy/X olvasók címbeállítását elindítani, és a címét beállítani, a *3.3.3. fejezet* alapján.

SZÁMÍTÓGÉPRŐL BEÁLLÍTVA

33. táblázat – Olvasók – menüpontok helye a SmartLeague programban

Opció	Helye a Fa menüben	Helye a programlapon
Engedélyezés / Tiltás	-	Felhasználható eszközök
Periféria kiválasztása	Olvasók (kiválasztva a kívánt olvasót)	-

6.20 Buszos szirénák

Ebben a menüpontban lehet az I-BUS rendszerbuszra csatlakoztatott IVY-B szirénák paramétereit beállítani.

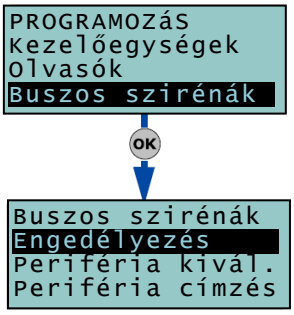

KEZELŐEGYSÉGRŐL BEÁLLÍTVA

Lépjen a programozói menü Buszos szirénák pontjába:

`telepítői kód` + OK, `Buszos szirénák` + OK

Engedélyezés: ebben a pontban lehetséges a buszos szirénákat engedélyezni vagy tiltani a rendszerbusz számára a * és # nyomógombokkal.

Periféria kiválasztás: ebben a pontban lehetséges a kiválasztott szirénák leírását módosítani.

SZÁMÍTÓGÉPRŐL BEÁLLÍTVA

34. táblázat – Buszos szirénák – menüpontok helye a SmartLeague programban

Opció	Helye a Fa menüben	Helye a programlapon
Engedélyezés / Tiltás	-	Felhasználható eszközök
Periféria kiválasztása	Buszos szirénák (kiválasztva a kívánt szirénát)	-

6.21 Nyelv

Ebben a menüpontban lehetséges kiválasztani azt a nyelvet, amelyen a Felhasználói és a Programozói menü megjelenik (riasztási és hibajelzések, menüpontok, eseménynapló, stb.). A nyelv beállításával ugyanakkor a rendszerbe előzőleg beprogramozott leírások (zónák, területek, felhasználók, kezelőegységek, olvasók, stb.) változatlanok maradnak.

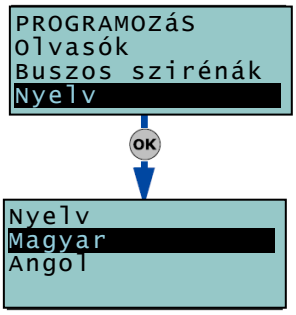

A kívánt nyelv a ▲, ▼ és OK gombokkal választható ki.

6.22 Beszédüzenetek

Ebben a menüpontban lehetséges a rendszer összes beszédüzenetének rögzítése (és visszajátszása). A *D melléklet* tartalmazza a SmartLogos30M beszédmodulon előre rögzített beszédüzeneteket.

KEZELŐEGYSÉGRŐL BEÁLLÍTVA

1. Lépjen a programozói menü Beszédüzenetek pontjába:

   `telepítői kód` + OK, `Beszédüzenetek` + OK

2. A beszédüzenet számának beírásával (001 és 485 közötti szám), majd az OK gombbal választható ki a kívánt beszédüzenet.
3. A és nyomógombokkal választhatja ki a kívánt műveletet, majd nyomja le az OK gombot.

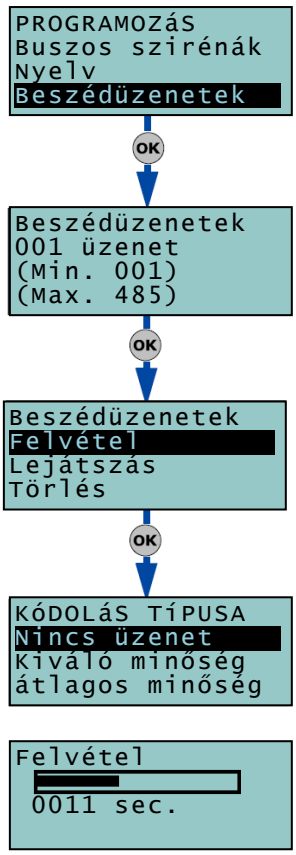

Felvétel: a beszédüzenet rögzítése előtt ki kell választani a kódolási típust:

- **Nincs üzenet:** az üzenet nem kerül rögzítésre, és nem játszható vissza.
- **Kiváló minőség:** magas minőségű felvétel készül, kiváló minőségű lesz a visszajátszás.
- **Átlagos minőség:** jó minőségű felvétel készül, a visszajátszás minősége hasonló lesz a telefon hangjához.

A kiváló minőségű felvételek kétszer annyi memóriahelyet igényelnek, mint az ugyanolyan hosszú átlagos minőségűek.

Az üzenet rögzítése az OK gomb lenyomása után kezdődik. A felvételi idő megjelenik a kezelőegység kijelzőjén. Az üzenet rögzítése az OK gombbal fejezhető be, vagy a rendelkezésre álló idő után automatikusan befejeződik.

Lejátszás: a rögzített üzenet visszajátszására szolgáló pont. Visszajátszás közben a hangerő a és nyomógombokkal állítható.

Törlés: a rögzített üzenet törlésére szolgáló pont. A központ az üzenet törlése előtt megerősítést kér (OK gomb lenyomása).

SZÁMÍTÓGÉPRŐL BEÁLLÍTVA

A SmartLeague program használatával minden beszédüzenet elérhető a fa menüben a „Beszédüzenetek” pontban. A fel- vagy letöltésnél ügyeljen rá, hogy a folyamat sok ideig eltarthat (10-15 perc).

6.23 Gyári beállítások

Ebben a menüpontban lehetséges a központ összes beállítását törölni, és visszaállítani a gyári alapértékeket (automatikus zónafelismerés értékek, automatikusan beolvasott rendszerbusz perifériák, eseményekhez tartozó CONTACT-ID kódok).

A gyári alapbeállítások visszaállíthatóak a kezelőegységen keresztül a programozói menüből, vagy a központ alaplapján az alábbiak szerint:

1. Áramtalanítsa a központot (230V hálózat és akkumulátor).
2. Zárja rövidre az RS232 port DB9-es csatlakozójának 2-es és 3-as csatlakozóját (részletek a *4. táblázatban [S]*).
3. Helyezze ismét feszültség alá a központot, és tartsa a 2-es és 3-as csatlakozókat rövidre zárva legalább 5 másodpercig.
4. Végül szüntesse meg a rövidzárat.

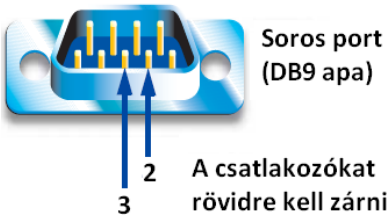

70 másodpercen belül a központ a gyári alapbeállításokkal indul újra, beolvassa automatikusan az I-BUS rendszerbuszon lévő perifériákat – ha vannak csatlakoztatva – legalább egy kezelőegységet, és felajánlja a nyelvválasztás lehetőségét.

A művelet nem törli a központ eseménynaplóját!

KEZELŐEGYSÉGRŐL BEÁLLÍTVA

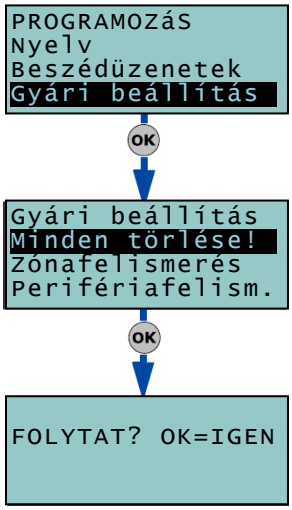

1. Lépjen a programozói menü Gyári beállítás pontjába:
   `telepítői kód` + OK, `Gyári beállítás` + OK
2. A ▲ és ▼ nyomógombokkal, majd az OK gombbal válassza ki, hogy a központ mely jellemzőit akarja visszaállítani gyári alapértékekre.

Minden törlése!: ezt a pontot kiválasztva a központ minden beállítása gyári alapértékre fog visszaállni.

FIGYELMEZTETÉS: a művelet minden előzőleg programozott beállítást és adatot véglegesen töröl a központ memóriájából!

Zónafelismerés (automatikus bekötési mód felismerés): ennek a pontnak a kiválasztásával lehetséges automatikusan felismertetni, és elmenteni a zónák bekötését a központ által (védett szabadalom).

A felismert bekötési módszer lehet:

- Alapban nyitott (NO)
- Alapban zárt (NC)
- 1 ellenállásos (EOL)
- 2 ellenállásos (DEOL)
- Redőnyérzékelő + EOL

A zónafelismerés funkció nem működik pontosan az alábbi bekötési módszerek esetén:

- Redőnyérzékelő EOL nélkül (alapban zárt, általános zónaként kerül felismerésre)
- Dupla zóna EOL nélkül (alapban zárt, általános zónaként kerül felismerésre)
- Dupla zóna + EOL (2 ellenállásos, általános zónaként kerül felismerésre)

Az automatikus zónalezárás tanítás funkció pontos működéséhez kövesse az alábbi lépéseket:

1. Kössön be minden zónát pontosan.
2. Minden zónának nyugalmi helyzetben kell lennie.
3. Válassza ki a Zónalezárás tanítás menüpontot és várja meg, amíg a folyamat sikeresen lezajlik.
4. Ellenőrizze, hogy a művelet megfelelően befejeződött, és a beállítások pontosak (ha a folyamat közben valamely zóna nem volt nyugalmi helyzetben, akkor a felismerés nem lesz pontos).
5. A pontatlan beállításokat korrigálja manuális beállítással.

Perifériafelismerés: ennek a menüpontnak a segítségével lehet az I-BUS rendszerbuszra csatlakozó perifériákat automatikusan beolvastatni.

Csak CONTACT-ID: ennek a menüpontnak a segítségével minden CONTACT-ID jelentéskódot gyári alapértékre lehet visszaállítani.

Események törlése: ebben a pontban lehetséges az eseményekkel, ill. az események megszűntével vezérelt beállítások törlése. Így az alábbiakhoz tartozó eseményvezérlés törölhető:

- Minden kimenet
- Minden telefonhívás
- Minden ezekhez tartozó opció

Rádiós beállítások törlése: itt lehetséges az Air2-BS100 rádiós adó-vevő modulhoz tartozó összes beállítást törölni.

Megjegyzések: a rádiós érzékelőkhöz és távvezérlőkhöz tartozó adatok nem kerülnek törlésre, sem az Air2-BS100 által szimulált eszközök.

A fenti menüpontok kiválasztása után a központ minden esetben megerősítést kér (OK billentyű lenyomása).

6.24 Felhasználói funkciók

Ebben a menüpontban lehetséges a telepítő számára elérni bizonyos felhasználói funkciókat.

KEZELŐEGYSÉGRŐL BEÁLLÍTVA

1. Lépjen a programozói menü Felhasználói funkciók pontjába:
   `telepítői kód` + OK, `Felh. funkciók` + OK
2. A ⇧ és ⇩ nyomógombokkal válassza ki a kívánt funkciót, majd nyomja le az OK gombot.

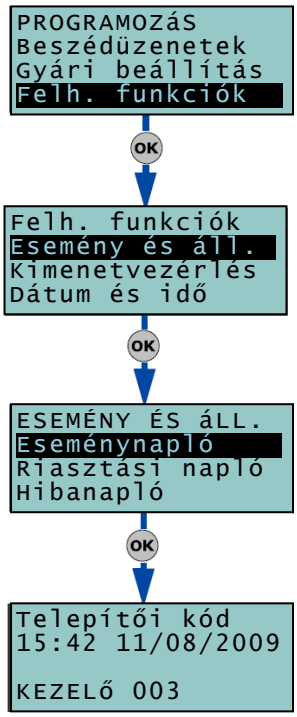

Esemény és állapot:

- **Eseménynapló:** megtekinthető a naplóba mentett összes esemény.
- **Riasztási napló:** megtekinthető a naplóba mentett összes zóna vagy területriasztásra és szabotázsra vonatkozó esemény.
- **Hibanapló:** megtekinthető a naplóba mentett összes hibaesemény.
- **Be-/ kikapcsolási napló:** megtekinthető a naplóba mentett összes terület be- vagy kikapcsolási művelet.

A ⇧ és ⇩ nyomógombokkal lehet görgetni az időrendi sorrendbe rendezett események között. Néhány eseményhez tartozik terület is, amely a ▷ nyomógombbal tekinthető meg. Például a terület bekapcsolás parancshoz tartozó naplóbejegyzés megjeleníti a felhasználó nevét és a kezelőegységet vagy olvasót, ahonnan a parancs ki lett adva, és a ▷ gomb lenyomására megjelennek az érintett területek is.

- **Akkumulátor feszültség:** megjeleníti a központ akkumulátorának feszültségszintjét.
- **Zónaállapot:** ebben a pontban lehetséges a zónák állapotának (nyugalom, riasztás, rövidzár, szabotázs) és működési módjának (áthidalt vagy áthidalás nélkül) megtekintése. A kívánt zóna a ⇧ és ⇩ nyomógombokkal választható ki. A felhasználó által elérhető menüponttól eltérően itt a zónabemeneten mért ellenállásérték is megjelenik, ezzel is segítve a telepítőt a hibakeresésben.
- **Hibajelzések:** itt lehetséges a fennálló hibák megtekintése.
- **Központ verzió:** itt lehetséges a központ firmware verziójának (belső működtető program) és a modellszámának megjelenítése.

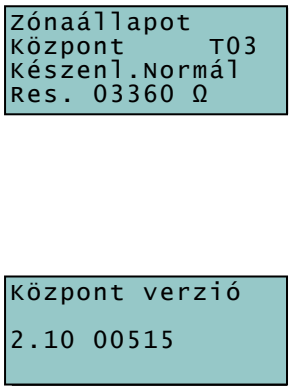

Kimenetvezérlés: ez a pont lehetőséget biztosít a kimenetek be- vagy kikapcsolására a * és a # nyomógombokkal.

Dátum és idő: itt lehetséges beállítani a központ óráját és a dátumot.

1. A és billentyűk használatával lehet kiválasztani a változtatni kívánt adatot (óra, perc, év, hónap, nap).
2. A és billentyűkkel lehet változtatni a kívánt adaton.
3. Az 1-es számbillentyűvel megváltoztatható a kijelzési formátum.
4. A beállítás az OK billentyűvel érvényesíthető.

SZÁMÍTÓGÉPRŐL BEÁLLÍTVA

35. táblázat –Felhasználói funkciók – menüpontok helye a SmartLeague programban

Opció	Helye a Fa menüben	Helye a programlapon
Esemény, Állapot / Eseménynapló	Eseménynapló	-
Dátum és idő	SmartLiving rendszer konfiguráció	-

6.25 Egyéb beállítások

A központ egyéb funkciói állíthatóak be ebben a menüpontban.

KEZELŐEGYSÉGRŐL BEÁLLÍTVA

1. Lépjen a programozói menü Egyéb beállítások pontjába:
   telepítői kód + OK, Egyéb beállítás + OK
2. A és nyomógombokkal válassza ki a jellemzőt, majd nyomja le az OK gombot.

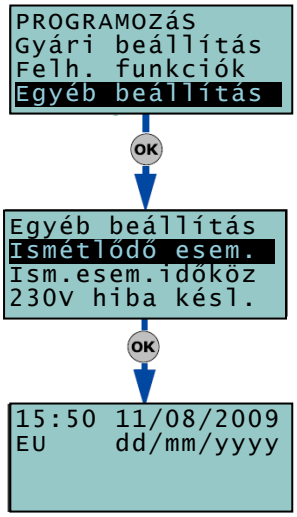

Ismétlődő esemény: itt lehetséges beállítani az ismétlődő esemény első időpontját és dátumát (részletek az *6.9. fejezetben*).

Megjegyzések: az itt beállított időpont és dátum későbbi kell, hogy legyen, mint a központ órája szerinti aktuális időpont.

Ismétlődő esemény időköz: az ismétlődő események között eltelt idő állítható itt be, órákban megadva. A kikapcsolásához adjon meg „0” értéket.

230V hiba késleltetése: itt adható meg percben kifejezve az idő, amely a hálózatkimaradás, és annak jelzése között eltelik. Ld. még: *megjegyzés*!

Megjegyzés: ha az érték percben van megadva, akkor a valós késleltetésben lehetséges 1 perces eltérés (pl.: 5 percet beállítva a késleltetés 4 és 5 perc közötti lehet)

Üzenetismétlések száma: itt adható meg, hogy az eseményekhez tartozó beszédüzenet hányszor hangozzon el a kezelőegységnél (csak JOY/MAX kezelőegység esetén).
A beszédüzenet visszajátszása bármely gomb lenyomásával megállítható. „255” értéket beállítva a beszédüzenet visszajátszása csak gombnyomás hatására fog leállni.

Telefon hangerő: a beszédhívások hangereje adható meg ebben a pontban.

Csengetés érzékenység: az itt megadott érték határozza meg a bejövő hívások csengetési jelére vonatkozó érzékenységet. A beállítás zajos, vagy egyéb jelzésekkel terhelt (ADSL vagy ISDN) telefonvonal esetén hasznos. Alapértelmezés szerint az érték 50, ami 1 és 100 között állítható. A nagyobb érték nagyobb érzékenységet jelent.

Rádiós felügyeleti idő: 12 és 250 perc között állítható érték, amely azt határozza meg, hogy ha egy rádiós eszköz nem jelez a beállított időn belül, akkor a központ rádiós eszköz eltűnt hibajelzést és eseményt fog indítani.

Telefonvonal erősítése: ez az érték határozza meg a bejövő telefonhívás hangerejét. Az opció hasznos, amikor a DTMF jelzések erősítése szükséges, vagy modemen keresztül történő távszerviz esetén.

Hőmérőt kalibrál: itt lehetséges egy külső hőmérőről leolvasott értéket megadni. A beírt érték felülírja a JOY/MAX kezelőegység által mért értéket, így korrigálva annak esetleges pontatlanságát. A megadott adat tized fokokban értendő (pl.: 252 értéket megadva 25,2°C-ot jelent).

Akkuhiba jelzés késleltetés: itt adható meg percben kifejezve az idő, amely az akkumulátorhiba esemény, és annak jelzése között eltelik. Ld. még: *megjegyzés*!

Telefonvonal hiba késleltetés: itt adható meg percben kifejezve az idő, amely a telefonvonal hiba esemény, és annak jelzése között eltelik. Ld. még: *megjegyzés*!

Megjegyzés: ha az érték percben van megadva, akkor a valós késleltetésben lehetséges 1 perces eltérés (pl.: 5 percet beállítva a késleltetés 4 és 5 perc közötti lehet)

1. A ◁ és ▷ billentyűk használatával lehet kiválasztani a változtatni kívánt számjegyet.
2. A számbillentyűkön megadható a kiválasztott számjegy értéke.
3. A beállítás az OK billentyűvel érvényesíthető.

Nem kész bekapcsolásra – hibák: itt lehet kiválasztani azokat a hibaállapotokat, amelyek a zóna jelzésen felül megjelennek, mint figyelmeztető üzenet, amikor a terület bekapcsolása történik. Az egyes események a ▣ * gombbal engedélyezhetőek és a □ # gombbal tilthatóak:

- Zónabiztosíték hiba
- IBUS biztosíték hiba
- Akkumulátorhiba
- 230V hálózatkimaradás
- Telefonvonal hiba
- Rádiós zavarás
- Rádiós zóna alacsony feszültség
- Rádiós zóna eltűnt
- Szabotázs / kommunikációs hiba

A szabotázs / kommunikációs hiba az alábbi események gyűjtőneve:

- Központ fedél nyitva
- Központ falról leszedve
- Bővítőmodul szabotázs
- Kezelőegység szabotázs
- Olvasó szabotázs
- Buszos sziréna szabotázs
- Bővítőmodul eltűnt
- Kezelőegység eltűnt
- Olvasó eltűnt
- Buszos sziréna eltűnt.

A beállítás az OK billentyűvel érvényesíthető.

SZÁMÍTÓGÉPRŐL BEÁLLÍTVA

36. táblázat –Egyéb beállítások – menüpontok helye a SmartLeague programban

Opció	Helye a Fa menüben	Helye a programlapon
Ismétlődő esemény	SmartLiving rendszer konfiguráció	Ismétlődő esemény
Ismétlődő esemény időköz		
230V hiba késleltetés		I-BUS rendszerbusz jellemzők
Üzenetismétlések száma	Kezelőegységek	Kezelőegységek
Telefon hangerő	SmartLiving rendszer konfiguráció	Telefonbeállítások
Csengetés érzékenység	Telefonszámok	Telefonvonal jellemzői
Rádiós felügyeleti idő	SmartLiving rendszer konfiguráció	Központ jellemzői
Telefonvonal erősítése		Telefonbeállítások
Akkuhiba késleltetés		I-BUS rendszerbusz jellemzők
Telefonvonal hiba késleltetés	Telefonszámok	Telefonhívó jellemzők
Nem kész bekapcsolásra – hibák	SmartLiving rendszer konfiguráció	50131 opciók

6.25.1 A telefonvonal beállítása

A „Telefon hangerő” és a „Telefonvonal erősítése” paraméterekkel lehetséges a telefonhívó beszédfunkcióinak és DTMF jelfelismerésének javítása. A paraméterek egymásra is hatnak, így a megfelelő beállítás mindig kompromisszum eredménye.

Ha a kommunikációhoz nincs GSM modul használva, akkor:

- Egyszerre csak egy paramétert változtasson meg, és próbálja le az eredményét.
- Az értékeket mindig kis lépésben növelje vagy csökkentse (pl.: 25-től 22-re, de ne 15-re).
- Ha a DTMF jelzés felismerése nem, vagy csak nehezen működik, akkor csökkentse a „Telefonvonal erősítése” paramétert kis lépésekben (2 vagy 3 egység), és ellenőrizze a beállítást. Ha nem történt javulás, akkor próbálja meg az értéket növelni, amíg elfogadható eredményt nem tapasztal.
  Ne növelje túlzottan nagyra az értéket, mivel a túlzott érték a DTMF jelzések hibás felismeréséhez vezethet.
- Ha a beszédüzenetes telefonhívások hangereje túl alacsony, akkor növelje kis lépésekben (1 vagy 2 egység) a „Telefon hangerő” paramétert, és ellenőrizze az eredményt. Ne növelje túlzottan az értéket, mivel az a DTMF jelzések hibás felismerését okozhatja.

A legtöbb esetben a „Telefon hangerő” paraméter értéke 15 és 25 közötti (alapérték: 20), míg a „Telefonvonal erősítése” paraméter értéke 20 és 30 közötti (alapérték: 25).

Ha a kommunikációhoz SmartLink GSM modul van használva, akkor:

- Ha a DTMF jelzés felismerése nem, vagy csak nehezen működik, akkor növelje a SmartLink programjában a „Telefon hangerő - Bemenet” paramétert kis lépésekben (1 vagy 2 egységgel a középállás fölé), és ellenőrizze a beállítást. Ha nem történt javulás, akkor próbálja meg a SmartLiving programjában csökkenteni a „Telefonvonal erősítés” értéket, amíg elfogadható eredményt nem tapasztal.

Megjegyzések: a SmartLink „Telefon hangerő” paraméterének változtatása a beállítás után 2 perccel kerül alkalmazásra, így ezt az időt minden esetben ki kell várnia, ha ezt az értéket módosítja.

7 HIBÁK ÉS HIBAJELZÉSEK

5.fejezet

7.1 Az I-BUS rendszerbusz

A központ folyamatosan felügyeli az I-BUS rendszerbuszt.

Ha semmilyen jelzés (központtól érkező jelzés vagy periféria jelzése) nem történik az I-BUS rendszerbuszon 40 másodpercen keresztül, akkor a kezelőegységek kijelzőjén a *jobb oldali ábrán* látható figyelmeztető jelzés jelenik meg. A sorok jelentése:

```
   - JOY/MAX -
FW RELEASE  1.08
NO COMMUNICATION
K01 P14
```

1. sor: a kezelőegység típusa
2. sor: a kezelőegység firmware verziója
3. sor: a hiba típusa
4. sor: a kezelőegység címe és JOY/MAX kezelőegység esetén a beépített olvasó címe

Ilyen jellegű hiba esetén először ellenőrizze az I-BUS rendszerbusz „D” jelű csatlakozóját. Ez után ellenőrizze a rendszerbusz többi eszközének megfelelő működését, majd az egész rendszert.

Ha a *jobb oldali ábrán* látható kijelzés jelenik meg a kezelőegység kijelzőjén, akkor az azt jelenti, hogy az I-BUS rendszerbusz megfelelően működik, csak a kezelőegység nem tud kommunikálni a központtal. Ez abban az esetben lehetséges, ha a kezelőegység nincs felprogramozva a rendszerbe.

```
   - JOY/MAX -
FW RELEASE  1.08
NOT ENROLLED
K01 P14
```

Megjegyzések: az *ábrákon* látható 2 üzenet a központ firmwarejének frissítése közben is megjelenhet.

7.2 Állapotjelző LED-ek

A központon található kék és narancssárga LED-ek (részletek a *4. táblázatban [X]*) információt nyújthatnak a telepítő számára az I-BUS rendszerbusz és a processzor megfelelő működési módjáról, az alábbiak szerint:

Kék LED: a központ normál működése közben a kék LED gyorsan villog. A központ számítógépről, ill. kezelőegységről történő programozása végén, ill. a gyári alapértékek visszaállítása közben azonban a LED lehet be-, ill. kikapcsolt állapotban is. A művelet befejeztével a gyors villogás visszaáll.
Ha a LED tartósan be- vagy kikapcsolt állapotban van, minden különösebb ok nélkül, akkor az azt jelenti, hogy a rendszer minden funkciója fel van függesztve. Ebben az esetben áramtalanítsa a központot, és lépjen kapcsolatba a forgalmazóval.

Narancssárga LED: a központ normál működése közben a narancssárga LED villog (lassabban, mint a kék LED). A központ számítógépről, ill. kezelőegységről történő programozása végén, ill. a gyári alapértékek visszaállítása közben azonban a LED lehet be-, ill. kikapcsolt állapotban is. A művelet befejeztével a villogás visszaáll.
Ha a LED tartósan be- vagy kikapcsolt állapotúra vált, akkor az I-BUS rendszerbuszon kommunikációs hiba történt, és a busz működése fel van függesztve. Ezt okozhatja egy eltűnt periféria, vagy két azonos című eszköz (pl.: a JOY/MAX kezelőegységbe épített olvasó címével megegyező nBy olvasó is van a rendszerben).
A hiba javításához ellenőrizze az I-BUS rendszerbuszt és a perifériák címeit.

7.3 Csengetés érzékenység (ADSL vagy ISDN telefonvonal esetén)

A modern telefonvonalak eltérő beállításai és a rajtuk átvitt jelzések sokszerűsége különösen nagy figyelmet igényel a telefonvonal csatlakoztatása esetén. A SmartLiving központon található telefonos kommunikátor úgy lett megtervezve, hogy a jelen kor követelményeit optimálisan kielégítse. Ezen felül a hagyományos telefonvonal (PSTN) csatlakoztatás nagyon sok esetben ADSL vagy ISDN átalakítón keresztül történik.

Ha a telefonvonalon ADSL szűrő van, akkor a központot a szűrő után kell bekötni, arra a vonalra, amely a telefon számára van kialakítva (ez a szűrőn egyértelműen jelezve van).

Alább található az ADSL és ISDN kapcsolatokkal felmerülő két gyakran előforduló hiba, és a hibák kiküszöbölésének módja:

- **Hiba:** engedélyezve van a távszerviz és a távvezérlés funkció, de a központ nem fogadja a hívást a megadott csengetési szám után, vagy a megadott csengetési számnál többet vár.
  Megoldás: növelje a csengetési érzékenységet olyan szintig, ahol a beállítás megfelelően működik.

- **Hiba:** engedélyezve van a távszerviz és a távvezérlés funkció, és a központ az „átmenő” hívásokat is fogadja (azokat a hívásokat, amelyek nem a központnak szólnak, a központ előbb fogadja a hívást, mint az be van állítva).
  Megoldás: csökkentse a csengetési érzékenységet olyan szintig, ahol a beállítás megfelelően működik.

A csengetés érzékenység beállításához nézze át az *6.25. fejezetet*.

A MELLÉKELT – SZÓSZEDET

24 ÓRÁS ZÓNA

Az ilyen típusú zóna megsértése azonnali riasztást eredményez akkor is, ha a hozzá tartozó területek nincsenek bekapcsolva. A zónához tartozó riasztás megjelenik a kezelőegység jelzésein is.
Ezt a zónatípust gyakran olyan jelzések fogadására használják, amelyek nem közvetlenül a riasztórendszer részei, pl.: nedvességérzékelő, túlcsordulás, stb.

AJTÓCSENGŐ (zóna opció)

Az ilyen opcióval ellátott zóna jelzése „ajtócsengő a területen” eseménybejegyzést generál, akkor is, ha a hozzá tartozó terület ki van kapcsolva.
Azok a kezelőegységek, amelyek jogosultak olyan területhez, amelyeken engedélyezve van az ajtócsengő funkció, hangjelzést adnak az ajtócsengő zóna megsértése esetén. A zónához tartozó terület bekapcsolt állapotában a zóna a beállított típusnak megfelelően működik. Az ajtócsengő funkció széles körben alkalmazott kereskedelmi épületekben (boltok, stb.) a bejárati pontoknál, ezzel jelezve, ha ügyfél érkezett.

AKKUMULÁTOR

Az akkumulátor a rendszer másodlagos feszültségforrása, ami az elsődleges feszültségforrás (230V hálózat) kimaradása esetén működteti a rendszert.
A SmartLiving rendszer gondozásmentes ólomakkumulátorral üzemel. A központ típusa és az akkumulátor helye meghatározza a maximálisan használható akkumulátorméretet, így az energiatároló kapacitást is. A központ folyamatosan felügyeli, és állandó töltés alatt tartja az akkumulátort.

ALAPÉRTELMEZETT BEÁLLÍTÁSOK

A gyárban beállított működési jellemzők csoportja. Az alapértelmezett beállítások célja, hogy a telepítő a legkevesebb munkával be tudja állítani a rendszert a telepítés során. Az alapértelmezett beállítások szükség esetén visszaállíthatóak (részletek az *6.23. fejezetben*).

ÁLTALÁNOS ZÓNA

Az ilyen típusú érzékelő zóna általában a védett területet felügyelő mozgás- vagy nyitásérzékelő jelét fogadja.

ÁTHIDALÁS (ZÓNAÁTHIDALÁS)

Az áthidalt zóna nem indíthat riasztást a hozzá tartozó terület bekapcsolt állapotában. A zónák áthidalása, ill. az áthidalás megszüntetése történhet a felhasználó által a felhasználói menüben, vagy – bizonyos esetekben – automatikusan a központ által is. Az automatikus áthidalás csak akkor történik meg, ha a zónához be van állítva az automatikus áthidalás opció, és az automatikus áthidalást eredményező feltétel fennáll. Ha a zónára be van állítva a „nem áthidalható” opció, akkor a zónát a felhasználó sem tudja áthidalni.
A zóna áthidalása abban az esetben lehet hasznos, ha a zóna nem működik megfelelően, és el akarjuk kerülni az esetleges téves jelzéseket. Normál esetben az áthidalt zóna indíthat riasztást szabotázs esetén. Ha ezt is el akarjuk kerülni, akkor az általános beállítások között engedélyezni kell a szabotázs áthidalás opciót (részletek az *6.4. fejezetben*).

ÁTJELZÉS

Meghatározott telefonszám felé történő eseményjelzés, amely történhet esemény hatására, vagy akár annak megszűntére is.

AUTO. BEKAPCS. ELŐTTI IDŐ

Az automatikus bekapcsolás előtti idő, percekben kifejezve.
Ha pl. egy terület be van állítva, hogy automatikusan bekapcsoljon 10:30-kor, és a bekapcsolás előtti idő 5 perc, akkor a területhez tartozó kezelőegységek és olvasók 10:25-től hallható jelzéssel figyelmeztetik a területen tartózkodókat a hamarosan bekövetkező bekapcsolásról.
Minden egyes területhez beállítható külön bekapcsolás előtti idő.

AUTOMATIKUS ÁTHIDALÁS (zóna opció)

Az ilyen opcióval ellátott zóna automatikusan áthidalásra kerül abban az esetben, ha a hozzá tartozó terület bekapcsolásra kerül, és a zóna nincs készenléti állapotban.
A zóna áthidalt állapota automatikusan megszűnik, amint a zóna nyugalmi állapotba kerül, vagy, ahogy a hozzá tartozó terület ki lesz kapcsolva.

AUTO. BEKAPCSOLÁS

Minden egyes területre engedélyezhető az automatikus bekapcsolás funkció. Ha a funkció engedélyezve van, akkor a hozzá rendelt időzítő állapotától függően bekapcsol (az időzítő bekapcsolt állapota) vagy kikapcsol (az időzítő kikapcsolt állapota) a terület.

AZONNALI ZÓNA

Az ilyen típusú zóna megsértése a hozzá tartozó összes terület bekapcsolt állapota esetén azonnali riasztást vált ki (nincs késleltetés).

BEKAPCSOLÁS / KIKAPCSOLÁS (területre vonatkozó)

A bekapcsolás és a kikapcsolás a felhasználók által leggyakrabban végrehajtott műveletek. Általánosságban a területek működési módjának megváltoztatását jelenti. Normál körülmények között csak a bekapcsolt területeken elhelyezett érzékelők (zónák) adhatnak riasztási jelzést, míg a kikapcsolt területek érzékelői (zónái) nem. A szabotázsriasztás lehetséges bekapcsolt és kikapcsolt terület esetén is.

BEKÖTÉSI MÓDOK (zónabekötés)

Egy zónabemenetként beállított pont bekötési módja.
Minden zóna bekötési módját meg kell határozni a programozás során. A SmartLiving központok 6 különböző bekötési módot támogatnak:

- alapban nyitott (NO)
- alapban zárt (NC)
- 1 ellenállás (EOL)
- 2 ellenállás (DEOL)
- dupla zóna
- dupla zóna + EOL (zónaduplázás vezetékfigyeléssel)

A bekötés módja meghatározza, hogy a központ a zónának hány állapotát képes felismerni. Így pl. a DEOL típusú zónák 4 állapotot vehetnek fel:

- rövidzár
- nyugalmi helyzet (a központ 2 ellenállást párhuzamosan kapcsolva lát)
- riasztás (a központ 1 ellenállást lát)
- szabotázs (szakadás)

Az eseménylistában a zónák riasztási állapota és a be/kimeneti pontok szabotázs állapota jelenik meg. A központ képes érzékelni a riasztást különkülön a dupla zóna érzékelőitől, de a szabotázs állapot a két érzékelőre együttesen, tehát a pontra érvényes.

BELÉPÉSI IDŐ / BELÉPÉSI KÉSLELTETÉS

Az az idő (percekben vagy másodpercekben kifejezve), amely a késleltetett zóna (belépési pont) megsértése után a felhasználó rendelkezésére áll a terület kikapcsolására. Ha az idő letelte előtt nem történik meg a terület kikapcsolása, akkor riasztás történik.
Minden egyes területhez beállítható külön belépési idő.
Ha a felhasználó nem a belépési ponton át jut a területre, vagy más zónákat is megsért a belépési idő alatt (kivéve a követő zónát), akkor azonnali riasztás történik.

BELÉPÉSI PONT

→késleltetett zóna

BELSŐ ZÓNA

Az a zóna, amely a védett terület belsejét védi.
Pl. egy irodaház belső zónája a különböző irodák bejáratát és az irodák belső terét felügyelő zóna.
Ha a belső zónához tartozó terület marad-módban vagy direkt van bekapcsolva, akkor a belső zóna megsértése nem vált ki riasztást. Marad-módú vagy direkt bekapcsolás esetén csak a héjvédelem zónái indíthatnak riasztási jelzést.

BESZÉDHÍVÁS

A beszédhívást lebonyolító hívóm ű lehetőséget teremt, hogy a rendszer az eseményeket telefonon keresztül, beszédüzenetben is jelezze az előre beállított telefonszámokra.
A SmartLiving központok esetében a beszédüzenetes hívást a SmartLogos30M modul (opcionális) teszi lehetővé, a telefonhívón keresztül.

BISTABIL KIMENET

Olyan kimenet, amelynek két stabil állapota van, így ha egy esemény bekapcsolta, akkor egy meghatározott esemény szükséges a kikapcsolásához (a bekapcsolás nem egy előre megadott időre vonatkozik)
Általában események valós idejű jelzésére szolgának, így pl. ha egy bistabil kimenet a 230V hálózat hibát jelzi, akkor a kimenet addig be van kapcsolva, amíg a hiba fennáll, a kikapcsolását pedig a 230V hálózat hiba megszűnte fogja előidézni.

BŐVÍTŐMODUL (FLEX5)

A rendszer azon eleme, amely segítségével a bemeneti és/vagy kimeneti pontok száma növelhető, ezzel növelve a rendszer méretét. A bővítőmodul az I-BUS rendszerbuszon keresztül kapcsolódik a központhoz.
A bővítőmodul rendelkezik:

- 5 szabadon programozható ponttal (akár be- akár kimenet)
- egy zümmerrel (hangjelzéshez)
- 1 analóg kimenettel (jövőbeni használatra)

CSENDES ZÓNA (KÉNYSZER ZÓNA) (zóna opció)

Az ilyen típusú zóna megsértése esetén a hozzárendelt terület kikapcsolt állapotában azonnali riasztást vált ki, de a riasztást jelző eszközök (hang- és fényjelzők) nem kerülnek bekapcsolásra (csendes riasztás), így az esemény hatására történő telefonhívás nem lesz látható.
Normál esetben az ilyen paraméterrel ellátott zónák manuálisan vezéreltek (pl.: rejtett pánikkapcsoló, vagy hasonló eszközök), kényszer hatására (pl.: fegyveres rablás).
Csendes zóna a következőképpen állítható be:
Zónatípus: 24 órás, az események oldalon a zónához tartozó zónariasztás pontnál a „Kimenet" pontban a Relé helyett „-" (nincs) legyen kiválasztva, legyen engedélyezve a „csendes esemény" és a „prioritás esemény" opció, és a digitális hívóm pontban pedig legyen beállítva a megfelelő osztálykód és eseménykód (ContactID esetén: osztálykód: 001, eseménykód: 22).

DIGITÁLIS HÍVÓMŰ / DIGITÁLIS TELEFONHÍVÓ

Olyan eszköz, amely lehetővé teszi a központ számára a távfelügyeleti állomás felé az események jelentését (átjelzés).
A SmartLiving központok mindegyike beépített digitális telefonhívóval rendelkezik, amelyek támogatják a széles körben elterjedt átjelzési protokollokat.

DUPLA ZÓNA (ZÓNADUPLÁZÁS)

Olyan bemeneti pont, amely 2 érzékelőt felügyel egyszerre.
Az ilyen bemenet „dupla zóna" vagy „dupla zóna+EOL" típusú lehet. A központ képes felismerni külön-külön a zónák riasztási állapotát. „Dupla zóna+EOL" típusú bemenet esetén a szabotázs állapotot (rövidzár vagy szakarás) is jelzi a rendszer. A szabotázs jelzés a két zónára együttesen vonatkozik.

EGYIRÁNYÚ RÁDIÓS ÁTVITEL

Olyan rádiós jelzési rendszer, amelynél a jelző eszközök csak adóval vannak felszerelve, így az érzékelő riasztás estén meghatározott számú rádiós átvitelt indít, amit a központ normál körülmények között vesz. A vételről nem történik visszajelzés az érzékelő felé.

ÉLESÍTÉS / HATÁSTALANÍTÁS

A területek be-/ kikapcsolására némely terminológiában az élesítés / hatástalanítás szavakat használják
→*Bekapcsolás / kikapcsolás*

ELSŐDLEGES FESZÜLTSÉGFORRÁS

Normál körülmények között az elsődleges feszültségforrás a hálózati 230V/50Hz feszültséget jelenti (bizonyos országokban 110V/60Hz). A hálózati feszültség általában egy kapcsolóüzemű tápegységre vagy transzformátorra csatlakozik, amely a rendszer számára biztosítja a stabilizált feszültséget és tölti a másodlagos feszültségforrást képző akkumulátort.

ESEMÉNY

A központ által felismert és kezelt változás.
Esemény lehet pl. egy érzékelőtől érkező jelzés, 230V hálózatkimaradás, felhasználói kód bevitel, telefonvonal szakadás, stb. Minden egyes eseményhez hozzá lehet rendelni vezérléseket, akár az esemény kezdetéhez, vagy

annak megszűntéhez. Az eseményekhez rendelhető vezérlések lehetnek:

- egy vagy több kimenet bekapcsolása
- egy vagy több e-mail üzenet küldése
- egy vagy több beszédüzenetes telefonhívás
- egy vagy több digitális telefonhívás (átjelzés)

Példaképpen lehetséges a 3-as kimenet bekapcsolása, ha egy esemény bekövetkezik, és az 5-ös kimenet bekapcsolása, ha az eseménynek vége.

ESEMÉNYNAPLÓ / ESEMÉNYMEMÓRIA

A központ memóriájának az a nem törölhető része, amelyben a központ által felismert események kerülnek eltárolásra, időrendi sorrendben, az alábbi adatokkal:

- Az esemény leírása – részletekkel, valamint a bekövetkezés vagy megszűnés (visszaállás) állapotának jelzésével.
- Az eseményt előidéző felhasználóra, eszközre vagy zónára vonatkozó információ.
- Az esemény helye.
- Az esemény dátuma és pontos ideje.

Az eseményeket a telepítő és a felhasználó is megtekintheti, azzal a kikötéssel, hogy a felhasználó a területekhez tartozó eseményekből csak azokat látja, amely területekhez a kódja jogosítja.
Pl. ha egy felhasználó bekapcsol egy területet, az eseménynaplóban a következő bejegyzések lesznek láthatóak:

- Dátum és idő, terület bekapcsolás esemény, a felhasználó kódja, a bekapcsolt terület neve, a parancsot fogadó kezelőegység neve.

FELHASZNÁLÓI KÓD

A rendszert használó személy egyéni azonosító kódja, amelyhez az alábbi jellemzőkkel tartoznak:

- 4, 5 vagy 6 számjegy hosszú kód, a rendszerhez való hozzáféréshez.
- Elnevezés, ami azonosítja a felhasználót.
- Vezérelhető területek.
- Paraméterek, ami a felhasználó jogosultsági szintjét határozzák meg (pl.: a kóddal lehetséges megtekinteni az eseménynaplót, de nem lehet megváltoztatni a dátumot vagy az időt, stb.).

FELHASZNÁLÓI MENÜ

A felhasználói kód bevitele után elérhető funkciók listája.

FELÜGYELT KIMENET

Olyan kimeneti pont, amelyet a központ felügyel, így visszajelzi a helytelen működési módját.

GSM INTERFÉSZ

Olyan eszköz, amely lehetővé teszi a GSM hálózaton keresztül történő telefonos kommunikációt.
Az INIM cég SmartLink nevű terméke egy ilyen GSM interfész. Ez lehetővé teszi a riasztóközpont számára a telefonos kommunikációt abban az esetben is, ha a vezetékes telefonvonal valami miatt nem elérhető (pl.: kábelszakadás). Az ilyen eszközzel nagymértékben növelhető a rendszer biztonsága.

GYÁRI BEÁLLÍTÁSOK

→Alapértelmezett beállítások

GYORSPARANCS

A gyorsparancsok azonnali hozzáférést biztosítanak a felhasználói menü meghatározott pontjaihoz, ami másképp a menürendszeren át, több lépésben lenne csak elérhető.
Így pl. egy kimenet kézi ki- vagy bekapcsolásához az alábbiak szükségesek:

1. felhasználói kód bevitele
2. belépés a felhasználói menübe
3. menüpont kiválasztása (kimenetvezérlés)
4. a megfelelő kimenet kiválasztása
5. a kiválasztott kimenet be- vagy kikapcsolása

Gyorsparancs segítségével ez a procedúra egyetlen gombnyomással és – ha biztonsági szempontból szükséges – kódbevitellel megoldható, így sokkal egyszerűbb a funkciók elérése.

A gyorsparancs hozzárendelhető:
- kezelőegységhez
- kódhoz (kezelőegységről, vagy távolról, telefonról megadva)
- olvasóhoz
- kulcshoz

A gyorsparancs végrehajtásához (pl. a kimenet vezérléséhez) a központnak szüksége van bizonyos paraméterekre (pl.: kimenet száma). Ezek a paraméterek a parancs típusától függnek, és a telepítő adja meg őket. A részletekért nézze át a *B mellékletet*.
Az 1-8 gyorsparancsok (*B melléklet*) azonnal végrehajtják a kijelölt műveletet, míg a 10-37 gyorsparancsok csak kezelőegységről adhatóak ki, és a felhasználói menü meghatározott pontjaira vonatkoznak.

HANGÜZENET

Ha a SmartLiving rendszer fel van szerelve SmartLogos30M beszédmodullal, akkor a JOY/MAX kezelőegységeken lehetséges hangüzenetet rögzíteni, ami később visszajátszható vagy törölhető.

HÉJVÉDELEM ZÓNA

A héjvédelmi zóna a védett terület bejárati pontját felügyelő zóna.
A héjvédelmi zóna olyan zóna, amin át általában közvetlen bejutás lehetséges a területre, mint pl. ablak, ajtó. Marad-módú vagy direkt bekapcsolás estén csak a héjvédelem zónák kapcsolnak be az adott területen.

HIBA

A rendszer valamely összetevőjének nem megfelelően működési állapotát jelenti.
Némely hiba veszélyezteti a rendszer működését. Tipikus hibák pl.: 230V hálózatkimaradás, telefonvonal hiba, akkumulátorhiba.

HÍVÁSLISTA

A híváslista azon telefonhívásoknak az összessége, amelyeket a rendszer az események hatására indít. A jogosult felhasználó törölheti ezt a listát.

I-BUS RENDSZERBUSZ

Az I-BUS rendszerbusz olyan kétirányú 4 vezetékes nagysebességű adatkommunikációs buszvezeték, amely a perifériákat (kezelőegységek, olvasók, bővítőmodulok, buszos szirénák) köti össze a központtal. Az I-BUS csatlakozóinak azonosítása:
- „**+**”**:** 13,8V tápfeszültség
- „**D**”: adat
- „**S**”: adat
- „**-**”: 0V vagy földpont

IDŐZÍTŐ

Az automatizálható idő-alapú műveletek alapját képző meghatározott időtartomány.
A SmartLiving505, 515 és 1050 központok 10 időzítőt kezelnek, a SmartLiving10100 központ 20-at. Mindegyik beállítható az alábbiakra:
- Egy be- és egy kikapcsolási idő a hét minden egyes napjára.
- 15 kivétel. Minden egyes kivétel meghatározott időtartományra vonatkozik, amely beállítható be- és kikapcsolásra.

Az időzítő hozzárendelhető:
- **Területhez:** ha egy területhez időzítő van rendelve, és az automatikus bekapcsolás opciót vezérli (részletek a *Felhasználói útmutató 5.4. fejezetében*), akkor a terület akkor kerül bekapcsolásra, ha az időzítő bekapcsolt, és akkor kerül kikapcsolásra, amikor az időzítő ki van kapcsolva.
- **Kódhoz:** ha egy kódhoz időzítő van rendelve, akkor a kód akkor kerül csak elfogadásra, amikor az időzítő bekapcsolt állapotú, és a kód érvénytelen, amikor az időzítő ki van kapcsolva.
- **Kulcshoz:** a kódhoz hasonlóan a kulcs is akkor érvényes, ha a hozzá rendelt időzítő bekapcsolt, és érvénytelen, amikor az időzítő kikapcsolt.
- **Eseményhez:** ha az „időzítő xx” esemény egy kimenethez van rendelve, akkor a kimenet követi az időzítő állapotát.

Felhasználási módtól függetlenül, az időzítőket a felhasználónak kell engedélyezni vagy tiltani.

IMPULZUS ESEMÉNY (SPOT EVENT)

Az impulzus esemény olyan esemény, amely a bekövetkeztekor automatikusan meg is szűnik (nincs fennállási ideje), így nincs külön kezdeti és befejezési időpontja. Ilyen esemény az előzőekben említett események némelyike.
Így pl. egy kód felismerés esemény bekövetkezik és meg is szűnik a kód bevitelének pillanatában, így nem lehet meghatározni külön-külön az esemény kezdetét és végét.
Az ilyen jellegű események beprogramozhatóak:

- Egy kimenet vagy telefonhívás vezérlésére az esemény bekövetkeztekor
- Egy kimenet vezérlésére az esemény megszűntére (csak abban az esetben, ha a kimenetre engedélyezve van a Bekapcsolva marad az esemény megszűnte után opció).

Normál esetben ezek az események monostabil típusú kimenetet vezérelnek.

JÁRŐR

A védett terület rendszeres időközönként történő felügyelete, a biztonsági személyzet által.
A biztonsági személyzet jogosult a terület meghatározott ideig történő kikapcsolására (ez az idő minden egyes területhez külön beállítható, járőr idő). A beállított idő letelte után a terület automatikusan bekapcsol a kikapcsolás előtti módban. A művelethez járőr jogosultságú kód vagy kulcs szükséges.

JÁRŐR ZÓNA (Zónatípus)

Az ilyen zóna megsértése esetén a járőr funkció kerül alkalmazásra a hozzá tartozó területeken. (ld. még: *vezérlő zóna*)

KÁRTYAOLVASÓ

→olvasó

KÉSLELTETETT – NEM REJTETT ZÓNA

Az ilyen típusú be / kilépési zóna nem indít riasztást a beállított be- és kilépési idő alatt, de a nyitott állapota megjelenik a rendszer kezelőin.

KÉSLELTETETT ZÓNA

Az ilyen zónának beállított érzékelő megsértése nem eredményez azonnali riasztást, hanem elindítja a belépési vagy kilépési időt. Ezzel lehetséges a felhasználó számára a terület be- vagy kikapcsolása a ki- vagy belépési idő letelte előtt. Ha a felhasználó nem kapcsolja ki a rendszert a belépési idő letelte előtt, akkor történik riasztás.
Késleltetett zónaként általában azt az ajtót szokták meghatározni, amin keresztül a felhasználó bejuthat az épületbe, és hozzáférhet a védett területen elhelyezkedő kezelőegységhez vagy olvasóhoz, mindezt riasztás nélkül.
Ha a felhasználó nem a belépési ponton (késleltetett zónán) át jut a területre, vagy más zónákat is megsért a belépési idő alatt (kivéve a követő zónát), akkor azonnali riasztás történik.
→belépési idő / belépési késleltetés

KÉTIRÁNYÚ RÁDIÓS ÁTVITEL

Olyan rádiós jelzési rendszer, amelynél a jelző eszközök adóval és vevővel is fel vannak felszerelve. Az ilyen rádiós átvitel nagyságrendekkel megbízhatóbb, mint az egyirányú átvitel, mivel a vételről visszajelzés történik az érzékelő felé.

KEZELŐEGYSÉG (JOY/GR, JOY/MAX, nCode/G és Concept/G)

A kezelőegység a rendszer azon eszköze, amin keresztül a jogosult kóddal rendelkező felhasználók vezérelhetik a központot, a kódjuk és a kezelőegység által közösen elérhető területekre vonatkozóan. A felhasználó a kezelőegység segítségével kapcsolhatja be- vagy ki a területeket, megtekintheti a zónák állapotát, vagy leállíthatja a riasztást, stb.
A kezelőegység az I-BUS rendszerbuszon keresztül kapcsolódik a központhoz.
A kezelőegység az alábbi tulajdonságokkal rendelkezik:

- Grafikus LCD kijelző (96x32 pixel)
- 2 (JOY) vagy 1 (nCode/G és Concept/G) be- és/vagy kimeneti pont
- 23 billentyű (Concept/G esetén kapacitív érintőszenzorok)
- 4 állapotjelző LED
- Beépített zümmer
- Beépített olvasó (csak JOY/MAX kezelőegységnél)
- Beépített mikrofon és hangszóró (csak JOY/MAX kezelőegységnél)
- Hőmérsékletmérés és kijelzés (csak JOY/MAX kezelőegységnél)

KIJÁRATI PONT

Az ilyen zónának beállított érzékelő megsértése nem eredményez azonnali riasztást, hanem elindítja a kilépési időt. Így lehetséges a felhasználónak elhagyni az éppen bekapcsolt területet a kilépési idő letelte előtt úgy, hogy nem történik sem hibajelzés a zóna megsértése miatt, sem riasztás. Ha a felhasználó nem hagyja el a területet a kilépési időzítés letelte előtt, akkor riasztás történik.

KILÉPÉSI IDŐ / KILÉPÉSI KÉSLELTETÉS

Az az idő, ami alatt a felhasználónak el kell hagynia az éppen bekapcsolt területet a kilépési ponton keresztül. Ha a kilépés nem történik meg az idő lejárta előtt, azonnali riasztás történik.
Minden egyes területhez beállítható külön kilépési idő.

KIMENET

A kimenet a központnak, bővítőmodulnak vagy kezelőegységnek egy olyan elektronikus csatlakozási pontja, amelyen keresztül a rendszer az események hatására ki- vagy bekapcsolhat eszközöket (pl.: sziréna, redőny, mágneszár, LED, stb.).

KÓDOK

4, 5 vagy 6 számjegyből álló kódok, amelyek azonosítják a használóját a rendszer számára, és hozzáférést biztosítanak annak funkcióihoz. Minden kódhoz beállíthatóak az elérhető funkciók, a mesterkóddal rendelkező felhasználó igényeinek megfelelően.
A kódok típusa lehet:

- **Telepítői kód:** a rendszer szerelését és programozását végző szakember számára biztosít hozzáférést a programozási opciókhoz.
- **Felhasználói kód:** a rendszert használók kódjai.

KÖVETŐ ZÓNA

Az ilyen típusú zóna megsértése a hozzá tartozó terület bekapcsolt állapotában sem indít riasztást az előre beállított belépési idő letelte előtt (*ld. belépési idő*), ha előtte egy késleltetett zóna is meg lett sértve.
Például a riasztóközpont kezelőegységéhez vezető útvonalat felügyelő zónák ilyen típusúak, hogy a felhasználónak legyen ideje és lehetősége elérni a kezelőegységet a rendszer kikapcsolásához, riasztás indítása nélkül.
Az ilyen típusú zóna megsértése azonnali riasztást vált ki, ha a belépési idő visszavonásra kerül (pl. direkt bekapcsolás esetén).

KULCS

Olyan eszköz, amellyel egy személy hozzáférhet a rendszer vezérléséhez.
A kulcsot az olvasó közelébe kell helyezni, így a rendszer ki tudja olvasni annak kódját, és hozzáférést biztosít a beállított funkciókhoz.
Minden egyes kulcshoz az alábbi jellemzők tartoznak:

- Egyedi, véletlenszerű azonosítószám, amely 4 milliárd kódkombinációt tesz lehetővé.
- Egy azonosító címke, amit a rendszer tárol (pl. a tulajdonos neve).
- A kulccsal vezérelhető területek csoportja (be-/ kikapcsolás, stb.)
- Előre beállított paraméterek, amelyek lehetővé teszik a rendszer működtetését az előre beállított jellemzőknek és jogosultságoknak megfelelően (pl.: időzítők).

MONOSTABIL KIMENET

Olyan kimenet, amely meghatározott ideig marad bekapcsolva egy esemény hatására, így nem kell a kikapcsolásához is eseményt rendelni. A monostabil kimenethez tartozik egy aktiválási idő, ameddig a kimenet bekapcsolva marad az esemény hatására.
Általában események meghatározott idejű jelzésére szolgának, így pl. ha egy monostabil kimenet az 1. terület riasztását jelzi 2 perces aktiválási idővel, akkor a kimenet 2 percig jelzi a riasztást, majd automatikusan lekapcsol (pl.: hangjelző kimenet).

NEM ÁTHIDALHATÓ ZÓNA (zóna opció)

Az a zóna, amely ezzel az opcióval van ellátva nem áthidalható sem automatikusan (a központ által), sem manuálisan (a felhasználó által).
Ezt az opciót általában a kiemelt fontosságú zónák kapják.

NEM HASZNÁLT PONT

Ha egy pont nem használtként van beállítva, akkor nem jelenik meg a be- és/vagy kimenetek konfigurációjában, így az a későbbiekben használható.

NYITÁSÉRZÉKELŐ

A nyitásérzékelő egy olyan érzékelő eszköz, amely alapja egy reed érzékelő, amely egy kontaktust zár, ha a közelében mágnes van elhelyezve.

OLVASÓ (nBy)

Az olvasó a rendszer egyik felhasználói felülete, amely az I-BUS rendszerbuszon keresztül kapcsolódik a központhoz.
Az olvasó a rendszerhez hozzáférést csak az érvényes kulcs felismerését követően biztosít, azokhoz a területekhez, amelyekhez előzőleg be lett állítva, valamint amihez a kulcs is engedélyezve lett. A kulcsot az olvasónak kell bemutatni, amely képes felismerni a digitális kulcshoz beállított jogosultságokat. Használhatóságuk ugyan nem olyan sokoldalú, mint a kezelőegységeké, ugyanakkor nagyon gyors hozzáférést biztosítanak az olyan mindennapi műveletekhez, mint például a rendszer bekapcsolása vagy kikapcsolása.
Az olvasó az alábbi tulajdonságokkal rendelkezik:

- 4 állapot- és visszajelző LED
- zümmer (csak az nBy/S modell)
- olvasó antenna (proximity olvasó)

PARTÍCIÓ

A terület kifejezés helyett némely terminológiában a partíció kifejezést használják.
→*terület*

PERIFÉRIA

A periféria a központhoz az I-BUS rendszerbuszon át kapcsolódó eszköz.
A SmartLiving központ az alábbi perifériákat kezeli:

- Kezelőegységek (JOY/GR, JOY/MAX, nCode/G, Concept/G)
- Olvasók (nBy/S, nBy/X)
- Bővítőmodulok (FLEX5 és Air2-BS100)
- Buszos szirénák (IVY-B)
- Izolátorok (IB100)

PONT / CSATLAKOZÓPONT (BE ÉS/VAGY KIMENET)

A rendszer olyan sorkapcsa, amely használható bemenetként zónák számára és/vagy kimenetként is, jelzőeszközök számára.
A rendszer összes pontja (a központ első 5 pontját leszámítva), beállíthatóak az alábbi funkciókra:

- zónabemenet
- dupla zóna (zónaduplázás)
- kimenet
- felügyelt kimenet (kimenet ÉS bemenet egyszerre)
- nem használt csatlakozópont

PROGRAMOZÓI MENÜ

A kezelőegységen keresztül hozzáférhető paraméterlista, amely lehetőséget biztosít a telepítő szakember számára a rendszer majd minden működési tulajdonságának beállítására. A programozói menü a telepítői kóddal érhető el bármely kezelőegységről, vagy PC-ről a SmartLeague programmal, abban az esetben, ha a rendszerben nincsen bekapcsolva egy terület sem.

PROXIMITY KÁRTYA

→*kulcs*

RÁDIÓS (ESZKÖZ)

A rendszer azon eszközei (rádiós mozgásérzékelő, rádiós nyitásérzékelő és be- kimeneti modul, távvezérlő), amelyek vezeték nélkül, rádiós úton kommunikálnak az adó-vevő modullal, és azon keresztül a központtal.
Általában csak az adó-vevő modul kap feszültséget a központtól, az érzékelők és távvezérlők saját elemet tartalmaznak, aminek az élettartama nagyon fontos szempont a rádiós eszközök tervezése során.

RÁDIÓS ADÓ-VEVŐ

A rádiós adó-vevő a kétirányú rádiós átvitel alapja. Az egyirányú rádiós rendszerek esetében az érzékelők csak adót, míg a központtal kommunikáló egység csak vevőt tartalmaz. A SmartLiving rendszer az Air2-BS100 rádiós adó-vevő modulokat támogatja.

RÁDIÓS FELÜGYELETI IDŐ

12 és 250 perc között állítható érték, amely alatt a rádiós eszköznek jeleznie kell a központ felé, ellenkező esetben a központ rádiós eszköz eltűnt hibajelzést és eseményt fog indítani.

RÁDIÓS NYITÁSÉRZÉKELŐ (Air2-MC10)

Az Air2-MC100 rádiós nyitásérzékelő és be- kimeneti modul 2 reed érzékelőt tartalmaz (1 a rövid oldalon és 1 a hosszú oldalon) a nyitásérzékelésre, valamint 2 pontot, amelyek szabadon beállíthatóak akár be- akár kimenetként, akár mindkettőként (felügyelt kimenet).

REDŐNYÉRZÉKELŐ ZÓNA

Az ilyen típusú érzékelő zóna a védett redőnyt felügyelő redőnyérzékelő jelzéseit közvetlenül fogadja.

REZGÉSÉRZÉKELŐ ZÓNA

Az ilyen típusú érzékelő zóna a rezgésérzékelő jelzését közvetlenül fogadja, amely a felület rezgéseit (kemény tárgy okozta ütés hatása) detektálja.

RIASZTÁS

Jogosulatlan behatolás érzékelése a védett területen, amelyet az érzékelő eszközök jelzése vált ki.

RIASZTÁS TÖRLÉSE

A riasztás törlésével a felhasználó leállítja a folyamatban lévő riasztást, valamint törli a számára jogosult területek riasztási és szabotázs memóriáját, ezzel megszünteti a kezelőegységen és az olvasón lévő vörös LED figyelmeztető jelzését, amelyek az alábbi eseményeket jelzi:

- zónariasztás
- zónaszabotázs
- központ fedele kinyitva, vagy központ a falról leszerelve
- periféria szabotázs (kezelőegység, olvasó vagy bővítőmodul)
- periféria eltűnt (kezelőegység, olvasó vagy bővítőmodul)
- hibás kulcs

→*Riasztási vagy szabotázs memória*

RIASZTÁSI CIKLUSOK

Egy zónához tartozó jellemző, amely meghatározza, hogy egy bekapcsolás alkalmával egy zóna hány riasztást indíthat. Ez az érték (a zóna riasztásainak száma) törlődik, ha a terület riasztási jelzése törlésre kerül, vagy újra bekapcsolják a területet. Ha a zóna végtelen számú riasztást indíthat, akkor a „végtelen” opciót kell kiválasztani.

RIASZTÁSI ÉS SZABOTÁZS MEMÓRIA TÖRLÉSE

→*Riasztás törlése*

RIASZTÁSI VAGY SZABOTÁZS MEMÓRIA

Az alábbi események kerülnek bele ebbe a memóriába:

- zónariasztás
- zónaszabotázs
- központ fedele kinyitva, vagy központ a falról leszerelve
- periféria szabotázs (kezelőegység, olvasó vagy bővítőmodul)
- periféria eltűnt (kezelőegység, olvasó vagy bővítőmodul)
- hibás kulcs

A kezelőegységek és az olvasók vörös LED-je jelzi, ha az előző események bekövetkeznek. Ez a vizuális jelzés az esemény megszűntét követően is fennmarad (a riasztási memóriában tárolódik), ezzel tájékoztatva a felhasználót, hogy a távollétében ilyen jellegű esemény történt. A jelzés mindaddig fennáll, amíg a riasztás törlésre nem kerül (*ld. még: riasztás törlése*).

SZABOTÁZS

Olyan esemény, ami veszélyezteti a rendszer biztonságát, ezáltal növelve a rendszer biztonsági kockázatát.
A szabotázs állapotot a rendszer a szabotázskapcsolók révén képes felismerni, amelyek megtalálhatóak minden perifériában, a zónák érzékelőiben, és még a központban is. Szabotázs eseményt általában a rendszer jogosulatlan szétszerelése eredményez (pl.: a kezelőegység vagy központ fedőlapjának lecsavarozása vagy egy vezeték átvágása).

SZERVIZ MÓD (KARBANTARTÁS)

Ha a központon karbantartás vagy javítás miatt munkát akar végezni a telepítő, téves riasztás jelzése nélkül (riasztás vagy szabotázs), akkor a központot szerviz módba kell állítani. A központnak szerviz módban kell lennie a kezelőegységek és olvasók címzése alatt is. Szerviz módban a központ összes funkciója elérhető. Részletekért nézze át *a 3.1.9. fejezetet*.

TÁVFELÜGYELETI ÁLLOMÁS

A távfelügyeleti állomás fogadja és felügyeli a riasztórendszerből telefonon keresztül érkező digitális vagy hanghívásokat, és szükség esetén beavatkozik a védett területen tartózkodók és értéktárgyaik védelmében.

TÁVSZERVIZ

A telepítő cég által biztosítható szolgáltatás. A távszerviz működéséhez a felhasználó meghatalmazása és együttműködése szükséges. A távszerviz lehetővé teszi a szakember számára a rendszeren történő távoli munkavégzést egy telefonvonalon keresztül.

TÁVVEZÉRLÉS

Ha a távvezérlés funkció engedélyezett, akkor a felhasználónak lehetősége van felhívni a riasztóközpont telefonszámát, ami az előre beállított csengetések után fogadja a hívást és a beállított üzenetet játssza vissza.
Ez után a hívó a megfelelő kód megadása után vezérelheti a rendszert.

TECHNIKAI JELZÉS ZÓNA

Az ilyen típusú zóna ugyanúgy működik, mint a 24 órás zóna, de azzal ellentétben a jelzése nem eredményez területriasztás eseményt, és a kezelőegységek és olvasók LED jelzésén sem lesz látható.
Ez a zónatípus az épületautomatika jelzéseinek fogadására használható fel.

TELEPÍTŐI KÓD

4, 5 vagy 6 számjegyből álló kód, amelyek lehetőséget teremt a rendszer telepítője számára a programozói menühöz való hozzáférésre, akár kezelőegységen, akár számítógépen keresztül, abban az esetben, ha a rendszer minden területe ki van kapcsolva. A SmartLiving rendszer 2 telepítői kódot támogat. Az első alapértelmezett telepítői kód: 9999, a második 9998.

TERÜLET

Egy terület a zónák egy csoportját jelenti.
Az egy területbe tartozó zónák a védett terület logikailag vagy helyileg összetartozó részei. A terület többféleképpen bekapcsolható, vagy kikapcsolható. Ez a terület működési módja (ld. még: *terület működési módja*).
Lehet egy terület pl. a lépcsőházban található érzékelők csoportja (helyileg csoportosítva), ill. egy irodaház bejárati pontjai is (logikailag csoportosítva).

TERÜLET MŰKÖDÉSI MÓDJA

A terület működési módját, vagy bekapcsolási állapotát a területhez jogosult felhasználó állíthatja be, az alábbiak szerint:

- **Kikapcsolva:** a kikapcsolt terület egyetlen zónája sem indíthat riasztás jelzést (a riasztórendszer ki van kapcsolva).
- **Bekapcsolva:** a bekapcsolt területen a belső zónák és a héjvédelem zónái is indíthatnak riasztási jelzést.
- **Marad-módban bekapcsolva:** ebben a módban a területen csak a héjvédelem zónái indíthatnak riasztási jelzést, a belső zónák nem.
- **Direkt bekapcsolva:** a terület héjvédelmi zónái adhatnak riasztási jelzést, de a beállított be- és kilépési idő nem kerül alkalmazásra, a bekapcsolás és a riasztás azonnali.
- **Nincs változás:** a terület működési módja nem változik.

TERÜLETCSOPORT

A területek egy előre beállított csoportja, területenként meghatározott bekapcsolási móddal.
Egy lehetséges területcsoport a területekhez tartozó bekapcsolási módokkal:

- 1. terület: kikapcsolás
- 2. terület: bekapcsolás
- 3. terület: marad-módú bekapcsolás
- 4. terület: változatlan marad
- 5. terület: kikapcsolás

A SmartLiving központok mindegyike 30, a telepítő által a felhasználói igényeknek megfelelően beállítható területcsoporttal rendelkezik.

A be- / kikapcsolás gyorsparancshoz mindig hozzá kell rendelni a 30 terület-csoport egyikét, amely a parancs hatására a megfelelő állapotban kapcsolja ki vagy be a területeket.

TESZT ZÓNA (zóna opció)

A teszt opcióval ellátott zóna nem indíthat riasztás jelzést, de az érzékelő jelzése mentésre kerül az eseménymemóriába.
A telepítő általában akkor engedélyezi a teszt opciót, ha a rendszer teszt alatt van a téves riasztások kiszűrése miatt. Így a telepítő az eseménynapló alapján láthatja, hogy a tesztelt érzékelő megfelelően működik-e.

ÚTVONAL

→követő zóna

VÉDETT ÉPÜLET

A telepítés helyszíne. Azt a helyet jelenti, amelyet a behatolásjelző rendszer véd, általában egy lakás vagy iroda.

VEZÉRLŐ ZÓNA

Az ilyen típusú zóna vezérli a hozzá rendelt területek működési módját, az alábbiak szerint:

- **Kikapcsoló:** megsértése esetén minden hozzá tartozó területet kikapcsol.
- **Bekapcsoló:** megsértése esetén minden hozzá tartozó területet bekapcsol.
- **Kulcskapcsoló:** az érzékelő sértett állapota bekapcsolja a hozzá rendelt területeket, míg nyugalmi állapotában a területek ki vannak kapcsolva.
- **Be/kikapcsoló:** megsértése esetén, ha a hozzá rendelt összes terület kikapcsolt, akkor bekapcsolja azokat, vagy ha csak egyetlen hozzá rendelt terület is bekapcsolt, akkor kikapcsolja azt. A bekapcsolás és kikapcsolás csak a hozzá rendelt területekre vonatkozik.
- **Járőr:** megsértése esetén a járőr funkció kerül alkalmazásra a hozzá tartozó területeken.

A vezérlő zónára általában egy kulcsos kapcsolót, kódzárat vagy egy rádiós távvezérlő vevőjét szokták kapcsolni, ezzel biztosítva, hogy jogosulatlan személy ne tudja ki- vagy bekapcsolni a rendszert.

ZÓNA

Egy bemeneti pont a riasztóközponton, kezelőegységen, vagy valamely bővítőmodulon, amely felügyeli a hozzá kapcsolt érzékelő jelzéseit.
A zónabemenetre általában egy eszközt kapcsolnak, de lehetőség van (a zóna megfelelő beállítása és bekötése esetén) több érzékelő csatlakoztatására is (zónaduplázás), ebben az esetben a központ meg tudja különböztetni az egyes érzékelők riasztási jelzéseit.

ZÓNARIASZTÁS

A zónariasztás feltétele a több területhez tartozó zóna esetén az, hogy a zónához tartozó összes terület be legyen kapcsolva, és a zóna jelezzen.
A zónariasztás hallható és látható riasztást eredményez a riasztást jelző eszközökön, valamint beszédüzenetes és digitális telefonhívásokat indít. A zónariasztás automatikusan területriasztást is generál a zónához tartozó összes területre.
A sértett zóna akkor nem fog riasztást indítani, ha:

- több területhez van rendelve, és ebből valamelyik terület nincs bekapcsolva
- a zóna át van hidalva (ki van kapcsolva)
- a zóna teszt állapotban van (az esemény csak naplózásra kerül)
- a zóna „belső” zóna, és a hozzá tartozó terület marad-módban vagy direkt módban lett bekapcsolva

ZÓNASZABOTÁZS

A meghatározott zónára kapcsolt érzékelő szabotázs állapota.

B MELLÉKLET – ALAPÉRTELMEZETT GYORSPARANCSOK ÉS IKONOK

Az *alábbi táblázatban* találhatóak a gyorsparancsokhoz tartozó alapértelmezett ikonok. A beállításokat a telepítő módosíthatja.

sz.	Ikon	Leírás	Funkció	Paramé-ter
1		**Be- / kikapcsolás**	Az előre beállított területcsoportra érvényes működési módot állítja be.	terület-csoport
2		**Riasztás leállítás**	A zóna- és területriasztás valamint a szabotázsesemé-nyekhez rendelt riasztás jelző kimenetek azonnali kikap-csolása.	
3		**Híváslista törlés**	Törli a híváslistát, valamint leállítja a folyamatban lévő hívást (ha van ilyen).	
4		**Riasztás törlés**	Végrehajt egy „riasztás leállítása” műveletet, valamint törli a riasztási memóriát.	
5		**Kimenet bekapcsolás**	Bekapcsolja az előre beállított kimenetet.	kimenet
6		**Kimenet kikapcsolás**	Kikapcsolja az előre beállított kimenetet.	kimenet
7		**Túlóra kérés**	30 perccel késlelteti a területekre vonatkozó automati-kus bekapcsolás műveletet.	
8		**Távszerviz kérés**	Hívást kezdeményez a telepítő vállalat telefonszámára (távszerviz telefonszáma).	
9		**Hangsegítség**	Visszajátszik egy rögzített hangüzenetet, amely a szám-billentyűkhöz rendelt parancsokat írja le.	felh. kód
10		**Belehallgatás**	Lehetővé teszi a telefonon keresztüli belehallgatást a kezelőegységbe épített mikrofon segítségével.	kezelő-egység
11		**Interkom**	A felhasználói menü beszédfunkciók/interkom hívás menüpontját indítja el.	
12		**Be- / kikapcsolás menü**	A felhasználói menü be- / kikapcsolás menüjébe lép be.	
13		**Riasztás kezelés menü**	A felhasználói menü riasztások kezelése menüjébe lép be.	
14		**Beszédfunkciók menü**	A felhasználói menü beszédfunkciók menüjébe lép be.	
15		**Engedélyezés / tiltás menü**	A felhasználói menü engedélyezés és tiltás menüjébe lép be.	
16		**Események és állapotok menü**	A felhasználói menü események és állapotok menüjébe lép be.	
17		**Területek állapota**	Hangüzenettel tájékoztatja a felhasználót a területek működési módjáról.	

18		**Kezelőegység beállítás menü**	A felhasználói menü kezelőegységek beállítása menüjébe lép be.	
19		**Zónaáthidalás**	A felhasználói menü engedélyezés és tiltás menü zóna-áthidalás pontjába lép be.	
20		**Hangüzenetek menü**	A felhasználói menü beszédfunkciók menüjébe lép be.	
21		**Kimenetvezérlés menü**	A felhasználói menü kimenetvezérlés menüjébe lép be.	
22		**Távvezérlés engedélyezése és tiltása**	A felhasználói menü engedélyezés és tiltás menüjének távvezérlés pontjába lép be.	
23		**Távszerviz engedélyezése és tiltása**	A felhasználói menü engedélyezés és tiltás menüjének távszerviz pontjába lép be.	
24		**Kódok engedélyezése és tiltása**	A felhasználói menü engedélyezés és tiltás menüjének kódok pontjába lép be.	
25		**Kulcsok engedélyezése és tiltása**	A felhasználói menü engedélyezés és tiltás menüjének kulcsok pontjába lép be.	
26		**Időzítők engedélyezése és tiltása**	A felhasználói menü engedélyezés és tiltás menüjének időzítők pontjába lép be.	
27		**Automatikus bekapcso-lás engedélyezése / tiltása**	A felhasználói menü engedélyezés és tiltás menüjének automatikus bekapcsolás pontjába lép be.	
28		**Eseménynapló megjelenítése**	A felhasználói menü események és állapotok menüjének eseménynapló pontjába lép be.	
29		**Riasztási napló megjelenítése**	A felhasználói menü események és állapotok menüjének riasztási napló pontjába lép be.	
30		**Hibanapló megjelenítése**	A felhasználói menü események és állapotok menüjének hibanapló pontjába lép be.	
31		**Be/ kikapcsolási napló megjelenítése**	A felhasználói menü események és állapotok menüjének Be- / kikapcsolási napló pontjába lép be.	
32		**Rendszerfeszültség megjelenítése**	A felhasználói menü események és állapotok menüjének akku. feszültség pontjába lép be.	
33		**Zónaállapotok megjelenítése**	A felhasználói menü események és állapotok menüjének zónaállapot pontjába lép be.	
34		**Kódváltás**	A felhasználói menü kódváltoztatás pontjába lép be.	
35		**Dátum és idő beállítás**	A felhasználói menü dátum és idő pontjába lép be.	
36		**Hibajelzések megjelenítése**	A felhasználói menü események és állapotok menüjének hibajelzések pontjába lép be.	
37		**Termosztát**	A felhasználói menü termosztát pontjába lép be.	

C MELLÉKLET – TOVÁBBI IKONOK

Az *alábbi táblázat* tartalmazza az alapértelmezett ikonokat. Az ikonok az alkalmazásnak megfelelően beállíthatóak.

sz.	Ikon	Leírás
38		Kikapcsolás
39		Direkt bekapcsolás
40		Marad-módú bekapcsolás
41		Bekapcsolás
42		Időzítő vezérlés és kulcs/kód tiltás
43		Kapunyitás
44		Kapuzárás
45		Sprinkler kikapcsolás
46		Sprinkler bekapcsolás
47		Telefon menü
48		Fűtés
49		üres ikon
50		üres ikon

D MELLÉKLET – BESZÉDÜZENETEK

A SmartLogos30M beszédmodul 500 előre rögzített, csoportokba rendezett beszédüzenetet tartalmaz. Az üzenetek oly módon vannak csoportosítva, hogy egyértelműen azonosítsák a vonatkozó eseményt.

Az *alábbi táblázat* tartalmazza az csoportokhoz tartozó beszédüzenetek számait, a hozzá tartozó rögzítési idővel.

Üzenet sorszáma		Alapértelmezett üzenet	Üzenet hossz (másodpercben)	
			Kiváló minőség	Átlagos minőség
szabad felhasználású	**1 – 100**		169 (összesen)	271 (összesen)
Nem elérhető	**101 – 165**	-	-	-
Területcsoportok	**166**	Területcsoport 1	2,5	4
	167	Területcsoport 2	2,5	4
	168	Területcsoport 3	2,5	4
	169	Területcsoport 4	2,5	4
	170	Területcsoport 5	2,5	4
	171	Területcsoport 6	2,5	4
	172	Területcsoport 7	2,5	4
	173	Területcsoport 8	2,5	4
	174	Területcsoport 9	2,5	4
	175	Területcsoport 10	2,5	4
	176	Területcsoport 11	2,5	4
	177	Területcsoport 12	2,5	4
	178	Területcsoport 13	2,5	4
	179	Területcsoport 14	2,5	4
	180	Területcsoport 15	2,5	4
	181	Területcsoport 16	2,5	4
	182	Területcsoport 17	2,5	4
	183	Területcsoport 18	2,5	4
	184	Területcsoport 19	2,5	4
	185	Területcsoport 20	2,5	4
	186	Területcsoport 21	2,5	4
	187	Területcsoport 22	2,5	4
	188	Területcsoport 23	2,5	4
	189	Területcsoport 24	2,5	4
	190	Területcsoport 25	2,5	4
	191	Területcsoport 26	2,5	4
	192	Területcsoport 27	2,5	4
	193	Területcsoport 28	2,5	4
	194	Területcsoport 29	2,5	4
	195	Területcsoport 30	2,5	4
Gyorsparancsok	**196**	Marad-módban bekapcsolva	2,5	4
	197	Riasztás leállítása	2,5	4
	198	Híváslista törlése	2,5	4
	199	Riasztás törlése	2,5	4
	200	Kimenet bekapcsolása	2,5	4
	201	Kimenet kikapcsolása	2,5	4
	202	Túlóra kérés	2,5	4
	203	Távszerviz kérés	2,5	4
	204	Beszéd figyelmeztetés indítás	2,5	4
	205	Belehallgatás	2,5	4
	206	Interkom hívás	2,5	4
	207	Be- / kikapcsolás menü	2,5	4
	208	Riasztások kezelése menü	2,5	4
	209	Beszédfunkciók menü	2,5	4
	210	Engedélyezés és tiltás menü	2,5	4
	211	Események és állapotok menü	2,5	4
	212	Rendszerfeszültség	2,5	4
	213	Kezelőegység beállítások	2,5	4
	214	Zónaállapotok menü	2,5	4
	215	Hangüzenet	2,5	4
	216	Kimenetvezérlés menü	2,5	4
	217	Távvezérlés engedélyezés vagy tiltás	2,5	4
	218	Távszerviz engedélyezés vagy tiltás	2,5	4
	219	Kódok engedélyezése	2,5	4
	220	Kulcsok engedélyezése	2,5	4
	221	Időzítők engedélyezése	2,5	4
	222	Automatikus bekapcsolás engedélyezése	2,5	4
	223	Eseménynapló megtekintése	2,5	4
	224	Riasztási napló megtekintése	2,5	4
	225	Hibanapló megtekintése	2,5	4

	226	Be- / kikapcsolási napló megtekintése	2,5	4
	227	Akkumulátorfeszültség	2,5	4
	228	Zónaállapot megjelenítése	2,5	4
	229	Kódváltoztatás	2,5	4
	230	Dátum és idő beállítás	2,5	4
	231	Hibalista	2,5	4
Nem elérhető	**232 – 240**	-	-	-
Általános üzenetek	**241**	Visszaállás	1,25	2
	242	-ig	0,63	1
	243	Nyomja le a	1,25	2
	244	Hely	6,25	10
	245	Nulla	2,5	4
	246	Egy	2,5	4
	247	Kettő	2,5	4
	248	Három	2,5	4
	249	Négy	2,5	4
	250	Öt	2,5	4
	251	Hat	2,5	4
	252	Hét	2,5	4
	253	Nyolc	2,5	4
	254	Kilenc	2,5	4
Terület állapota	**255**	Bekapcsolva	3,13	5
	256	Marad-módban bekapcsolva	3,13	5
	257	Direkt bekapcsolva	3,13	5
	258	Kikapcsolva	3,13	5
Menü	**259**	Visszalépés az előző menübe	3,13	5
Bekapcsolás / kikap-csolás	**260**	Bekapcsoláshoz	1,88	3
	261	Kikapcsoláshoz	1,88	3
Kódbevitel	**262**	Adja meg a kódot majd nyomja le a # gombot	2,5	4
Kimenet	**263**	Relé	2,5	4
	264	1-es kimenet	2,5	4
	265	2-es kimenet	2,5	4
Nem elérhető	**266-270**	-	-	-
Zóna	**271**	Zóna 1	3,13	5
	272	Zóna 2	3,13	5
	273	Zóna 3	3,13	5
	274	Zóna 4	3,13	5
	275	Zóna 5	3,13	5
	276	Zóna 6	3,13	5
	277	Zóna 7	3,13	5
	278	Zóna 8	3,13	5
	279	Zóna 9	3,13	5
	280	Zóna 10	3,13	5
	281	Zóna 11	3,13	5
	282	Zóna 12	3,13	5
	283	Zóna 13	3,13	5
	284	Zóna 14	3,13	5
	285	Zóna 15	3,13	5
	286	Zóna 16	3,13	5
	287	Zóna 17	3,13	5
	288	Zóna 18	3,13	5
	289	Zóna 19	3,13	5
	290	Zóna 20	3,13	5
	291	Zóna 21	3,13	5
	292	Zóna 22	3,13	5
	293	Zóna 23	3,13	5
	294	Zóna 24	3,13	5
	295	Zóna 25	3,13	5
	296	Zóna 26	3,13	5
	297	Zóna 27	3,13	5
	298	Zóna 28	3,13	5
	299	Zóna 29	3,13	5
	300	Zóna 30	3,13	5
	301	Zóna 31	3,13	5
	302	Zóna 32	3,13	5
	303	Zóna 33	3,13	5
	304	Zóna 34	3,13	5
	305	Zóna 35	3,13	5
	306	Zóna 36	3,13	5
	307	Zóna 37	3,13	5
	308	Zóna 38	3,13	5
	309	Zóna 39	3,13	5
	310	Zóna 40	3,13	5
	311	Zóna 41	3,13	5
	312	Zóna 42	3,13	5
	313	Zóna 43	3,13	5
	314	Zóna 44	3,13	5
	315	Zóna 45	3,13	5
	316	Zóna 46	3,13	5
	317	Zóna 47	3,13	5
	318	Zóna 48	3,13	5
	319	Zóna 49	3,13	5

	320	Zóna 50	3,13	5
	321	Zóna 51	3,13	5
	322	Zóna 52	3,13	5
	323	Zóna 53	3,13	5
	324	Zóna 54	3,13	5
	325	Zóna 55	3,13	5
	326	Zóna 56	3,13	5
	327	Zóna 57	3,13	5
	328	Zóna 58	3,13	5
	329	Zóna 59	3,13	5
	330	Zóna 60	3,13	5
	331	Zóna 61	3,13	5
	332	Zóna 62	3,13	5
	333	Zóna 63	3,13	5
	334	Zóna 64	3,13	5
	335	Zóna 65	3,13	5
	336	Zóna 66	3,13	5
	337	Zóna 67	3,13	5
	338	Zóna 68	3,13	5
	339	Zóna 69	3,13	5
	340	Zóna 70	3,13	5
	341	Zóna 71	3,13	5
	342	Zóna 72	3,13	5
	343	Zóna 73	3,13	5
	344	Zóna 74	3,13	5
	345	Zóna 75	3,13	5
	346	Zóna 76	3,13	5
	347	Zóna 77	3,13	5
	348	Zóna 78	3,13	5
	349	Zóna 79	3,13	5
	350	Zóna 80	3,13	5
	351	Zóna 81	3,13	5
	352	Zóna 82	3,13	5
	353	Zóna 83	3,13	5
	354	Zóna 84	3,13	5
	355	Zóna 85	3,13	5
	356	Zóna 86	3,13	5
	357	Zóna 87	3,13	5
	358	Zóna 88	3,13	5
	359	Zóna 89	3,13	5
	360	Zóna 90	3,13	5
	361	Zóna 91	3,13	5
	362	Zóna 92	3,13	5
	363	Zóna 93	3,13	5
	364	Zóna 94	3,13	5
	365	Zóna 95	3,13	5
	366	Zóna 96	3,13	5
	367	Zóna 97	3,13	5
	368	Zóna 98	3,13	5
	369	Zóna 99	3,13	5
	370	Zóna 100	3,13	5
Terület	**371**	Terület 1	3,13	5
	372	Terület 2	3,13	5
	373	Terület 3	3,13	5
	374	Terület 4	3,13	5
	375	Terület 5	3,13	5
	376	Terület 6	3,13	5
	377	Terület 7	3,13	5
	378	Terület 8	3,13	5
	379	Terület 9	3,13	5
	380	Terület 10	3,13	5
	381	Terület 11	3,13	5
	382	Terület 12	3,13	5
	383	Terület 13	3,13	5
	384	Terület 14	3,13	5
	385	Terület 15	3,13	5
Kód	**386**	Kód 1	2,5	4
	387	Kód 2	2,5	4
	388	Kód 3	2,5	4
	389	Kód 4	2,5	4
	390	Kód 5	2,5	4
	391	Kód 6	2,5	4
	392	Kód 7	2,5	4
	393	Kód 8	2,5	4
	394	Kód 9	2,5	4
	395	Kód 10	2,5	4
Kulcs	**396**	Kulcs 1	2,5	4
	397	Kulcs 2	2,5	4
	398	Kulcs 3	2,5	4
	399	Kulcs 4	2,5	4
	400	Kulcs 5	2,5	4
	401	Kulcs 6	2,5	4

	402	Kulcs 7	2,5	4
	403	Kulcs 8	2,5	4
	404	Kulcs 9	2,5	4
	405	Kulcs 10	2,5	4
Kezelőegység	**406**	Kezelőegység 1	2,5	4
	407	Kezelőegység 2	2,5	4
	408	Kezelőegység 3	2,5	4
	409	Kezelőegység 4	2,5	4
	410	Kezelőegység 5	2,5	4
Olvasó	**411**	Olvasó 1	2,5	4
	412	Olvasó 2	2,5	4
	413	Olvasó 3	2,5	4
	414	Olvasó 4	2,5	4
	415	Olvasó 5	2,5	4
Vészjelzés	**416**	Tűzoltóság	2,5	4
	417	Mentők	2,5	4
	418	Rendőrség	2,5	4
Nem elérhető	**419 – 425**	-	-	-
Eseménytípus	**426**	Zónariasztás	2,5	4
	427	Zónaszabotázs	2,5	4
	428	Terület riasztás	2,5	4
	429	Marad-módú terület riasztás	2,5	4
	430	Terület szabotázs	2,5	4
	431	Zóna áthidalás	2,5	4
	432	Terület nem kész az élesítésre	2,5	4
	433	Bekapcsolás kérés	2,5	4
	434	Marad-módú bekapcsolás kérés	2,5	4
	435	Bekapcsolva	2,5	4
	436	Marad-módban bekapcsolva	2,5	4
	437	Terület jelzésének törlése	2,5	4
	438	Terület bekapcsolás, hagyja el a területet	2,5	4
	439	Terület kikapcsolás	2,5	4
	440	Automatikus bekapcsolás figyelmeztetés	2,5	4
	441	Túlóra kérés	2,5	4
	442	Üdvözlet	2,5	4
	443	Érvényes kód	2,5	4
	444	Érvényes kulcs	2,5	4
	445	Érvényes kód a kezelőegységnél	2,5	4
	446	Érvényes kulcs az olvasónál	2,5	4
	447	Érvényes kód a területre	2,5	4
	448	Érvényes kulcs a területre	2,5	4
	449	Sikertelen hívás	2,5	4
	450	Időzítő bekapcsolt	2,5	4
	451	Vészjelzés	2,5	4
	452	Központ fedele nyitva	2,5	4
	453	Központ falról leszerelve	2,5	4
	454	Zónabiztosíték hiba	2,5	4
	455	I-BUS rendszerbusz biztosíték hiba	2,5	4
	456	Akkumulátor hiba	2,5	4
	457	230V hálózatkimaradás	2,5	4
	458	Bővítőmodul szabotázs	2,5	4
	459	Kezelőegység szabotázs	2,5	4
	460	Olvasó szabotázs	2,5	4
	461	Bővítőmodul eltűnt	2,5	4
	462	Kezelőegység eltűnt	2,5	4
	463	Olvasó eltűnt	2,5	4
	464	Rádiós zavarás	2,5	4
	465	Rádiós zóna alacsony akkufeszültség	2,5	4
	466	Rádiós zóna eltűnt	2,5	4
	467	Érvényes telepítői kód	2,5	4
	468	Érvénytelen kód	2,5	4
	469	Érvénytelen kulcs	2,5	4
	470	Telefonvonal hiba	2,5	4
	471	Ismétlődő esemény	2,5	4
	472	Központ újraindult	2,5	4
	473	Híváslista megtelt	2,5	4
	474	Sikeres hívás	2,5	4
	475	Programozás	2,5	4
	476	Hívás folyamatban	2,5	4
	477	Kimenet hiba	2,5	4
Nem elérhető	**478 – 485**	-	-	-
Hangposta	**486 – 500**	Felhasználó hangüzenetei	37,5 (összesen)	60 (összesen)

E MELLÉKLET – A BE- ÉS KIMENETI PONTOK AZONOSÍTÁSA

A SmartLiving központ és perifériáinak minden be/kimeneti pontja azonosításra kerül megkülönböztetett számokkal a CONTACT-ID protokoll „CCC” programmezőjében, az eseményhez tartozó zóna vagy felügyelt kimeneti pont pontos helymeghatározásához.

Zónaduplázás esetén a duplázott (2.) zóna száma kiszámolható az első zónából, 500 hozzáadásával (2. zóna = 1. zóna + 500).

sz.	csatl. helye	sz.	csatl. helye	sz.	csatl helye	sz.	csatl. helye	sz.	csatl. helye
1	Központ T1	51	Bővítő 09 T1	101	Bővítő 19 T1	151	Bővítő 29 T1	201	Bővítő 39 T1
2	Központ T2	52	Bővítő 09 T2	102	Bővítő 19 T2	152	Bővítő 29 T2	202	Bővítő 39 T2
3	Központ T3	53	Bővítő 09 T3	103	Bővítő 19 T3	153	Bővítő 29 T3	203	Bővítő 39 T3
4	Központ T4	54	Bővítő 09 T4	104	Bővítő 19 T4	154	Bővítő 29 T4	204	Bővítő 39 T4
5	Központ T5	55	Bővítő 09 T5	105	Bővítő 19 T5	155	Bővítő 29 T5	205	Bővítő 39 T5
6	Központ T6	56	Bővítő 10 T1	106	Bővítő 20 T1	156	Bővítő 30 T1	206	Bővítő 40 T1
7	Központ T7	57	Bővítő 10 T2	107	Bővítő 20 T2	157	Bővítő 30 T2	207	Bővítő 40 T2
8	Központ T8	58	Bővítő 10 T3	108	Bővítő 20 T3	158	Bővítő 30 T3	208	Bővítő 40 T3
9	Központ T9	59	Bővítő 10 T4	109	Bővítő 20 T4	159	Bővítő 30 T4	209	Bővítő 40 T4
10	Központ 10	60	Bővítő 10 T5	110	Bővítő 20 T5	160	Bővítő 30 T5	210	Bővítő 40 T5
11	Bővítő 01 T1	61	Bővítő 11 T1	111	Bővítő 21 T1	161	Bővítő 31 T1	211	Kezelő 01 T1
12	Bővítő 01 T2	62	Bővítő 11 T2	112	Bővítő 21 T2	162	Bővítő 31 T2	212	Kezelő 01 T2
13	Bővítő 01 T3	63	Bővítő 11 T3	113	Bővítő 21 T3	163	Bővítő 31 T3	213	Kezelő 02 T1
14	Bővítő 01 T4	64	Bővítő 11 T4	114	Bővítő 21 T4	164	Bővítő 31 T4	214	Kezelő 02 T2
15	Bővítő 01 T5	65	Bővítő 11 T5	115	Bővítő 21 T5	165	Bővítő 31 T5	215	Kezelő 03 T1
16	Bővítő 02 T1	66	Bővítő 12 T1	116	Bővítő 22 T1	166	Bővítő 32 T1	216	Kezelő 03 T2
17	Bővítő 02 T2	67	Bővítő 12 T2	117	Bővítő 22 T2	167	Bővítő 32 T2	217	Kezelő 04 T1
18	Bővítő 02 T3	68	Bővítő 12 T3	118	Bővítő 22 T3	168	Bővítő 32 T3	218	Kezelő 04 T2
19	Bővítő 02 T4	69	Bővítő 12 T4	119	Bővítő 22 T4	169	Bővítő 32 T4	219	Kezelő 05 T1
20	Bővítő 02 T5	70	Bővítő 12 T5	120	Bővítő 22 T5	170	Bővítő 32 T5	220	Kezelő 05 T2
21	Bővítő 03 T1	71	Bővítő 13 T1	121	Bővítő 23 T1	171	Bővítő 33 T1	221	Kezelő 06 T1
22	Bővítő 03 T2	72	Bővítő 13 T2	122	Bővítő 23 T2	172	Bővítő 33 T2	222	Kezelő 06 T2
23	Bővítő 03 T3	73	Bővítő 13 T3	123	Bővítő 23 T3	173	Bővítő 33 T3	223	Kezelő 07 T1
24	Bővítő 03 T4	74	Bővítő 13 T4	124	Bővítő 23 T4	174	Bővítő 33 T4	224	Kezelő 07 T2
25	Bővítő 03 T5	75	Bővítő 13 T5	125	Bővítő 23 T5	175	Bővítő 33 T5	225	Kezelő 08 T1
26	Bővítő 04 T1	76	Bővítő 14 T1	126	Bővítő 24 T1	176	Bővítő 34 T1	226	Kezelő 08 T2
27	Bővítő 04 T2	77	Bővítő 14 T2	127	Bővítő 24 T2	177	Bővítő 34 T2	227	Kezelő 09 T1
28	Bővítő 04 T3	78	Bővítő 14 T3	128	Bővítő 24 T3	178	Bővítő 34 T3	228	Kezelő 09 T2
29	Bővítő 04 T4	79	Bővítő 14 T4	129	Bővítő 24 T4	179	Bővítő 34 T4	229	Kezelő 10 T1
30	Bővítő 04 T5	80	Bővítő 14 T5	130	Bővítő 24 T5	180	Bővítő 34 T5	230	Kezelő 10 T2
31	Bővítő 05 T1	81	Bővítő 15 T1	131	Bővítő 25 T1	181	Bővítő 35 T1	231	Kezelő 11 T1
32	Bővítő 05 T2	82	Bővítő 15 T2	132	Bővítő 25 T2	182	Bővítő 35 T2	232	Kezelő 11 T2
33	Bővítő 05 T3	83	Bővítő 15 T3	133	Bővítő 25 T3	183	Bővítő 35 T3	233	Kezelő 12 T1
34	Bővítő 05 T4	84	Bővítő 15 T4	134	Bővítő 25 T4	184	Bővítő 35 T4	234	Kezelő 12 T2
35	Bővítő 05 T5	85	Bővítő 15 T5	135	Bővítő 25 T5	185	Bővítő 35 T5	235	Kezelő 13 T1
36	Bővítő 06 T1	86	Bővítő 16 T1	136	Bővítő 26 T1	186	Bővítő 36 T1	236	Kezelő 13 T2
37	Bővítő 06 T2	87	Bővítő 16 T2	137	Bővítő 26 T2	187	Bővítő 36 T2	237	Kezelő 14 T1
38	Bővítő 06 T3	88	Bővítő 16 T3	138	Bővítő 26 T3	188	Bővítő 36 T3	238	Kezelő 14 T2
39	Bővítő 06 T4	89	Bővítő 16 T4	139	Bővítő 26 T4	189	Bővítő 36 T4	239	Kezelő 15 T1
40	Bővítő 06 T5	90	Bővítő 16 T5	140	Bővítő 26 T5	190	Bővítő 36 T5	240	Kezelő 15 T2
41	Bővítő 07 T1	91	Bővítő 17 T1	141	Bővítő 27 T1	191	Bővítő 37 T1		
42	Bővítő 07 T2	92	Bővítő 17 T2	142	Bővítő 27 T2	192	Bővítő 37 T2		
43	Bővítő 07 T3	93	Bővítő 17 T3	143	Bővítő 27 T3	193	Bővítő 37 T3		
44	Bővítő 07 T4	94	Bővítő 17 T4	144	Bővítő 27 T4	194	Bővítő 37 T4		
45	Bővítő 07 T5	95	Bővítő 17 T5	145	Bővítő 27 T5	195	Bővítő 37 T5		
46	Bővítő 08 T1	96	Bővítő 18 T1	146	Bővítő 28 T1	196	Bővítő 38 T1		
47	Bővítő 08 T2	97	Bővítő 18 T2	147	Bővítő 28 T2	197	Bővítő 38 T2		
48	Bővítő 08 T3	98	Bővítő 18 T3	148	Bővítő 28 T3	198	Bővítő 38 T3		
49	Bővítő 08 T4	99	Bővítő 18 T4	149	Bővítő 28 T4	199	Bővítő 38 T4		
50	Bővítő 08 T5	100	Bővítő 18 T5	150	Bővítő 28 T5	200	Bővítő 38 T5		

Bővítő = bővítőmodul

Kezelő = kezelőegység

F MELLÉKLET – AZ ESEMÉNYEK ÁLTAL VEZÉRELT KIMENETEK KOMBINÁCIÓI

Alább találja az eseményekre aktiválódó, a „Kimenetek” és „Egyéb kimenetek” pontokban beállított kimeneteket, valamint az eseményekhez rendelt szirénahang típust buszos sziréna esetén.

37. táblázat – tipológia

Jelölés	Leírás
TM	Monostabil kimenet
TB	Bistabil kimenet
SM	Buszos sziréna – határozott villogási idővel
SB	Buszos sziréna – határozatlan villogási idővel

38. táblázat – a kimenetek működése és leállása

Jelölés	Leírás
A	Ezek a kimenetek akkor kapcsolnak ki, ha Riasztás leállítása, Riasztás törlése vagy Terület kikapcsolása művelet kerül végrehajtásra, és a kimenethez tartozó monostabil idő (aktiválási idő) fut.
B	Ezek a kimenetek csak akkor kapcsolnak ki, ha az esemény megszűnt és a fő kimenet aktiválási ideje lejárt.
C	Ezek a kimenetek – a folytonos villogó aktiválás miatt – nem kapcsolnak ki automatikusan. Az SB tipológiájú buszos sziréna villogásának leállításához a fő kimenet aktiválási idejének lejárta után az alábbiak együttesen szükségesek: • El kell indítani egy olyan eseményt, amely leállítja az SB tipológiájú buszos sziréna villogóját. • Törölni kell a terület riasztási és szabotázs memóriáját.
D	Ezek a kimenetek csak akkor kapcsolnak ki, ha az esemény megszűnt.
E	Ezek a kimenetek csak akkor kapcsolnak ki – ha az esemény aktív – egy Riasztás leállítása, Riasztás törlése vagy Terület kikapcsolása művelet kerül végrehajtásra.
F	Ezek a kimenetek – a folytonos villogó aktiválás miatt – nem kapcsolnak ki automatikusan. Az SB tipológiájú buszos sziréna villogásának leállításához az alábbiak együttesen szükségesek: • El kell indítani egy olyan eseményt, amely leállítja az SB tipológiájú buszos sziréna villogóját. • Törölni kell a terület riasztási és szabotázs memóriáját.
G	Ezek a kimenetek akkor kapcsolnak ki, ha a beállított aktiválási idő lejárt.

39. táblázat – a kimenetek kombinációi

Eseménycsoport	Fő kimenet (Kimenet)				Egyéb kimenetek			
	TM	TB	SM	SB	TM	TB	SM	SB
Zónariasztás	AG	-	-	-	AG	AB	AG	AC
Zónaszabotázs	-	DE	-	-	EG	DG	EG	F
Területriasztás	-	-	AG	-	AG	AB	AG	AC
Terület szabotázs	-	-	-	F	EG	DG	EG	F
Központ fedele nyitva Központ falról leszedve	AG	-	-	-	AG	AD	AG	AC
Bővítőmodul eltűnt / szabotázs Kezelőegység eltűnt / szabotázs	-	DE	-	-	EG	DG	EG	C
Olvasó eltűnt / szabotázs Buszos sziréna eltűnt / szabotázs Rádiós zavarás	-	-	AG	-	AG	AB	AG	AC
Rádiós zóna eltűnt Telefonvonal hiba	-	-	-	F	EG	DG	EG	C
Egyéb események	G	-	-	-	G	B	G	C
	-	D	-	-	G	D	G	F
	-	-	G	-	G	B	G	C
	-	-	-	F	G	C	G	C

G MELLÉKLET – CEI79-2 ÉS EN50131 MEGFELELŐSÉG

A CEI79-2 megfelelőség érdekében az alábbiakat be kell tartani:

- Az nBy/X olvasókat el kell látni szabotázsvédelemmel, amely jelzi a fedőlap nyitását, valamint az eszköz eltávolítását, a Level 2 megfelelőség érdekében.
- A kezelőegységeken a *3.3.1. fejezet* leírása szerint engedélyezni kell a szabotázsjelzést.
- A FLEX5/U bővítőmodulokat vagy a SmartLiving1050L ill. 10100L központok fém dobozán belül kell elhelyezni, vagy el kell őket látni olyan szabotázsvédelemmel, amely jelzi a fedőlapjuk nyitását vagy a falról történő eltávolításukat, a Level 2 megfelelőség érdekében.
- A behatolás érzékelésére szolgáló zónákat vagy 2 ellenállásos (DEOL) bekötéssel, vagy 1 ellenállásos (EOL) bekötéssel kell bekötni. Szükséges továbbá az érzékelők szabotázsának jelzése is.
- A zóna szabotázs, periféria szabotázs és központ szabotázs események hangjelzést kell, hogy indítsanak, amelynek időtartama nem lehet kevesebb, mint 3 perc.

Az eszközök EN50131 megfelelősége érdekében az alábbiakat be kell tartani:

- Minden előírás, amely a CEI79-2 megfelelőség érdekében az *előzőekben* említve lett.
- Az általános beállításoknál engedélyezze az alábbiakat (`külön jelölve kezelőről történő programozás esetén az opció neve`):
  - (Kezelőegység) tiltás 5 hibás kód esetén (`Kez.tilt5hibánál`)
  - Bekapcsolás tiltása nyitott zónánál (`Be.tilt.nyit.zón`)
  - Felhasználói kóddal nem törölhetők a szabotázsjelzések (`Felh.nem.törl.sz`)
  - 50131 – Olvasó LED kikapcsolás, ha nincs kulcs előtte (`50131Olv.LED KI `)
  - 50131 – Rendszer állapota nem látszik a kezelőegységeken (`50131állap. Rejt`)
  - 50131 – Állapotjelző ikonok rejtése a kezelőegységeken (`50131Ikon rejtve`)
- A „Nem kész bekapcsolásra – Hibák” (kezelőegységről programozva az Egyéb beállítások menüpont alatt) engedélyezze a következő opciókat:
  - Zónabiztosíték hiba
  - IBUS biztosíték hiba
  - Akkumulátorhiba
  - 230V hálózatkimaradás
  - Telefonvonal hiba
  - Rádiós zavarás
  - Rádiós zóna alacsony fesz.
  - Rádiós zóna eltűnt
  - Szabotázs/kommunikációs hiba